HONDA

XRE190 / XRE190A / XRE190AW

XRE190As
XRE190AWs
XRE190AT

CATÁLOGO DE PEÇAS

2

Moto Honda da Amazônia Ltda. – 2025

00X1B-K68P-002

Catálogo de Peças
00X1B-K68P-002
Draft
15K68SB1
Atualizado com
NP 001/ 002/ 003/
004/ 005/ 006
007/ 008/ 009
010
28/08/2025
6HS

PROIBIDA A REPRODUÇÃO E DISTRIBUIÇÃO
1010913 - Matsuo - Well Moto Matsuo

ÍNDICE

INSTRUÇÕES 1

GRUPO DO MOTOR 2

GRUPO DO CHASSI 3

ÍNDICE DE NÚMERO DE PEÇAS 4

© Moto Honda da Amazônia Ltda.
Todos os direitos reservados.

XRE190A

***NHC91P* Cinza Stark Perolizado**

***PB429M* Azul Noturno Fosco Metálico**

***R320P* Vermelho Siena Perolizado**

Modelo 2025

PROIBIDA DISTRIBUIÇÃO

© Moto Honda da Amazônia Ltda.
Todos os direitos reservados.

XRE190

***NHC91P* Cinza Stark Perolizado**

***R320P* Vermelho Siena Perolizado**

***NH312M* Cinza Cynos Fosco Metálico**

Modelo 2026

PROIBIDA DISTRIBUIÇÃO

© Moto Honda da Amazônia Ltda.
Todos os direitos reservados.

Instruções para o Uso do Catálogo de Peças

- **Este Catálogo de Peças descreve todas as peças de reposição, bem como o tempo de Mão de Obra (T.M.O.) para os modelos XRE190 •XRE190A • XRE190AW.**
- **Este Catálogo de Peças foi elaborado com base nas últimas informações disponíveis até 28 de Agosto de 2025.**
- **Especifique sempre o Nº completo da peça quando for efetuar um pedido de peças.**
- **Verifique sempre o número, modelo, tipo, série, cor, marca, tamanho, que se fizer necessário antes de fazer o pedido de peças.**
- **Observe sempre que as ilustrações permitem localizar uma determinada parte do chassi ou do motor, podendo diferenciar da sua forma original.**
- **Informe-se sobre a versão atualizada do catálogo de peças através do site www.hondaposvenda.com.br.**

Índice

- Instruções para o Uso do Catálogo de Peças 1
- Como Localizar as Informações sobre as Peças 2
- Estrutura do Catálogo de Peças 3
- Quando Utilizar as Peças 4
- Abreviaturas Utilizadas neste Catálogo de Peças 4
- Como Localizar o Bloco de Peças e os Números de Série 5
- Modelos, Códigos de Área e Números de Série Aplicáveis 6
- Etiqueta de Cores 7
- Tabela de Cores 8
- Composição do Número de Identificação do Veículo (V.I.N.) 17
- Mangueira de Combustível, Mangueiras de Aplicação Geral e Mangueira de Vinil 18
- Composição do Número de Identificação das Mangueiras 21
- Instruções para o Uso do Tempo de Mão de Obra (T.M.O.) 22
- Índice Ilustrado - Grupo do Motor 27
- Índice Ilustrado - Grupo do Chassi 29
- Índice de Número de Peças 110

PROIBIDA A REPRODUÇÃO E DISTRIBUIÇÃO
1010913 - Matsuo - Well Moto Matsuo

© Moto Honda da Amazônia Ltda.
Todos os direitos reservados.

Voltar

Como Localizar as Informações sobre as Peças

Ⓐ Referência com o Índice Ilustrado

Grupo do Motor

• O número de referência na ilustração do índice pode ser diferente da que aparece no texto.

M-1 Tampa do Cabeçote	M-2 Cabeçote	M-3 Árvore de Comando • Válvulas
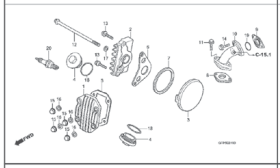	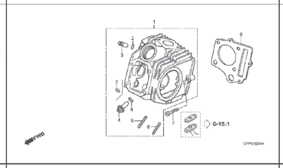	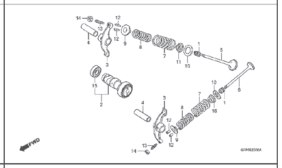
M-4 Corrente de Comando • Tensor	M-5 Cilindro	M-6 Tampa Lateral Direita

Ⓑ Referência com o Índice de Número de Peças

ÍNDICE DE NÚMERO DE PEÇAS

Nº da Peça	Nº do Bloco	Nº da Peça	Nº do Bloco
06000		**13000**	
06420-GFP-900	C-11	13000-GFP-900	M-12
06421-GFP-900	C-11	13000-GFP-B00	M-12
06430-GCE-900	C-10	13011-GFP-900	M-12
06430-GCE-900	C-8	13021-GFP-900	M-12
06440-GFP-900	C-9	13031-GFP-900	M-12
06441-GFP-900	C-9	13041-GFP-900	M-12
06530-GBG-B20	C-5	13051-GFP-900	M-12
06531-GBG-B20	C-5	13101-GFP-900	M-12
06531-GCE-F20	C-5	13102-GFP-900	M-12
		13103-GFP-900	M-12
11000		13104-GFP-900	M-12
		13105-GFP-900	M-12
11100-GCE-900	M-11	13111-087-000	M-12
11191-GCE-900	M-11	13115-GN5-910	M-12
11200-GCE-D60	M-11		
11330-GFP-900	M-6	**14000**	
11341-GFP-900	M-9		
11394-GW8-680	M-6	14100-GFP-900	M-3
		14100-GFP-B00	M-3
12000		14311-KEV-900	M-12
		14321-GBG-900	M-4
12101-GFP-900	M-5	14321-GFP-B00	M-4
12101-GFP-B00	M-5	14401-178-003	M-4
12191-GFP-B00	M-5	14431-035-020	M-3
12191-GS4-761	M-5	14451-035-000	M-3
12200-GFP-900	M-2	14500-035-020	M-4
12200-GFP-B00	M-2	14502-086-000	M-4
12209-GB4-681	M-3	14531-035-000	M-4
12209-GBG-900	M-3	14541-GB4-681	M-4
12213-KRM-840	M-2	14550-GB0-911	M-4
12237-GFP-305	M-2	14566-086-030	M-4
12245-KEV-305	M-2	14610-086-010	M-4
12251-KST-941	M-2	14615-035-010	M-4
12301-GB6-910	M-1	14670-035-030	M-4
12301-GB6-911	M-1	14675-178-000	M-4
12331-GB0-910	M-1	14711-GFP-900	M-3
12341-GB6-910	M-1	14721-GFP-900	M-3
12361-035-000	M-1	14751-GN5-911	M-3

Bloco No.

C-6

Para-lama Dianteiro

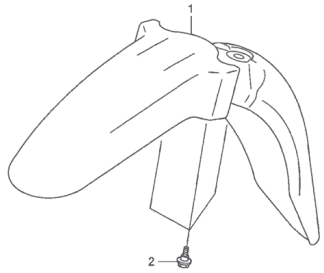

FWD

Ref. No.

Ref. Nº	N.O.S.	Item de serviço	T.M.O.
1	4131B7	Pára-lama, Dianteiro	0,1

Ref. Nº	Nº da peça	Descrição	Qtd. POP100 7	8	9	Nº de série	Tipo
1	61100-GFP-900ZA	Pára-lama, Dianteiro					
		NH1 ..... Preto	1	1	1	.....	.....
	61100-GFP-900ZB	*PB362R* ..... Azul Buliti-R	1	–	–	.....	.....
	61100-GFP-900ZC	*R286R* ..... Vermelho Caucaia	1	1	–	.....	.....
	61100-GFP-900ZD	*Y197R* ..... Amarelo Trancoso-R	1	1	–	.....	.....
	61100-GFP-900ZE	*PB337R* ..... Azul Penedo	–	1	1	.....	.....
	61100-GFP-900ZF	*NHA57R* ..... Cinza Cloudia R	–	–	1	.....	.....
	61100-GFP-900ZG	*R304R* ..... Vermelho Clívia-R	–	–	1	.....	.....
2	90111-162-000	Parafuso, Flange, 6mm	3	3	3	.....	.....

122

Página No.

24.07.08

© Moto Honda da Amazônia Ltda.
Todos os direitos reservados.

Estrutura do Catálogo de Peças

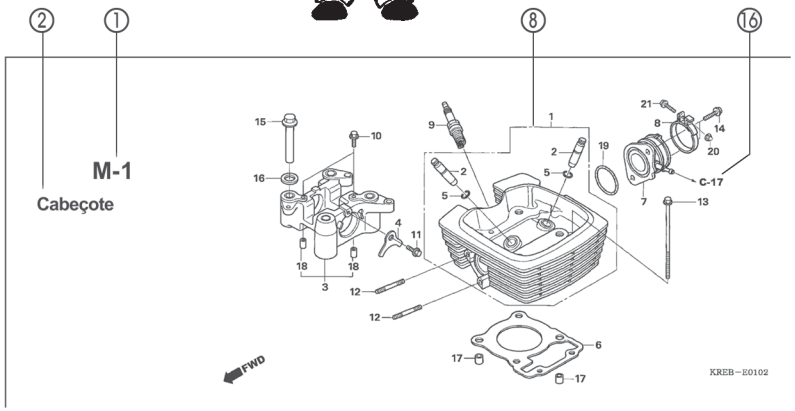

Ref. Nº	N.O.S.	Item de serviço	T.M.O.	Ref. Nº	Nº da peça	Descrição	Qtd. POP100 7	8	9	Nº de série		Tipo
4	811175	Cabo, Trava Assento	0,1	1	18327-KAE-000	Bucha, Traseira Câmara (8,5x15)	2	2	2			
5	4131E8	Trava, Assento: Lateral Traseira	0,1	2	61104-GCE-E40	Bucha, Pára-lama Dianteiro	2	2	2			
6	4131E4	Assento: Duplo	0,1	3	77151-KW3-000	Mola, Trava Assento	1	–	–			BR
13	4121K9	Tampa, Trava Assento	0,1		77151-MB1-870		1	–	–			2LA,3LA
15	4131F2	Chave, Trava Assento	0,2				–	1	1			
				4	77156-GFP-900	Cabo, Trava Assento	1	1	1			
				5	77160-GFP-900	Suporte Comp., Trava Assento	1	1	–			
					77160-GFP-B00		–	–	1			
				6	77200-GFP-900ZB	Assento Conj., Duplo						
					NHA08L	Cinza Itaipu	1	–	–			
					77200-GFP-900ZD	*RA08L* Vermelho Urucum	1	–	–			
					77200-GFP-910ZA	*NH1L* Preto	–	1	1			
				7	77201-GFP-900	Suporte, Dobradiça Assento	1	1	1			
				8	94001-05070-0S	Presilha, Fiação (Preto) (145mm)	1	1	1			

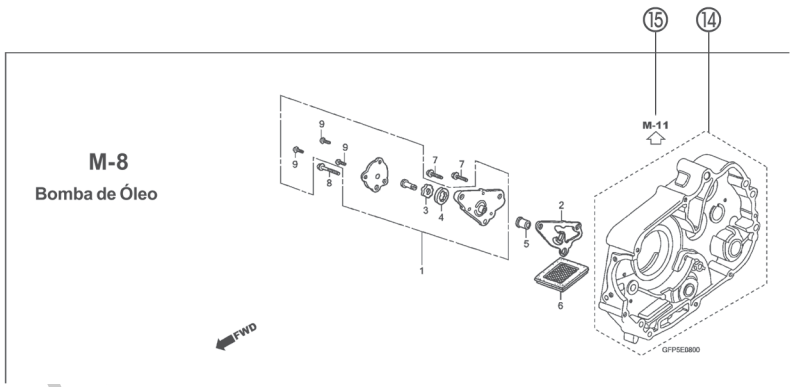

① **Número do Bloco**
- O número do bloco é oferecido (no lugar do nº da página) para ajudar na consulta da peça com o nº ou nome da peça.

② **Nome do Bloco**

③ **Item de Serviço / Tempo de Mão de Obra (T.M.O.)**

④ **Número de Referência**
- Os números de título descritos entre parênteses indicam que a informação continua da página anterior.

⑤ **Número da Peça**

⑥ **Descrição**

⑦ **Código de Cores HONDA**

⑧ **Conjuntos**
- As peças cujas figuras estejam delimitadas por linhas pontilhadas são disponíveis em conjunto completo. (As peças componentes do conjunto também são comercializadas individualmente).

⑨ **Descrição de Cores**

⑩ **Nota**
As notas são apresentadas entre parênteses na coluna do nome da peça.

⑪ **Quantidade Utilizada na Motocicleta**
- Quando aparecem entre parênteses indicam peças opcionais.
- Quando indicadas com a letra "N" deve-se utilizar a quantidade que for necessária.
- Indica o número de peças utilizadas no bloco.

⑫ **Número de Série**

⑬ **Tipo**
- Quando a coluna tipo se encontra em branco significa que as peças são aplicáveis a todos os tipos.

⑭ ⬚
- Peças circundadas por uma linha pontilhada ⬚ estão incluídas em blocos diferentes.

⑮ ⇦
- A flecha vazada ⇦ indica o Nº do bloco onde a peça incluída na linha ⬚ se encontra.

⑯ ←
- A flecha sólida ← indica o Nº do bloco com o qual a peça em questão está conectada.

UÇÃO E DISTRIBUIÇÃO
o - Web Moto Matsuo

© Moto Honda da Amazônia Ltda.
Todos os direitos reservados.

Quando Utilizar as Peças

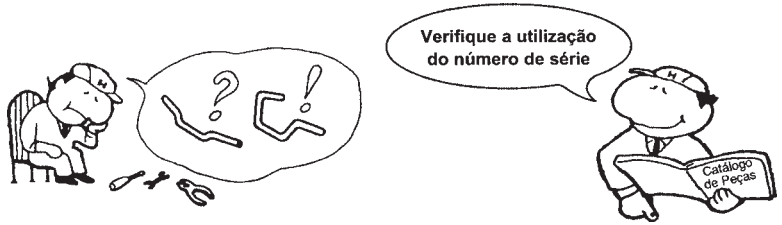

Ref. Nº	Nº da peça	Descrição	Qtd. CBR300 RRN	RRP	RRR	RRS	RRT	RRV	Nº de série
1	33101-MAE-601	Unidade Farol "NH-285" Cinza	–	–	1	–	–	–	
			–	–	–	1	–	–	~ 2351159
			–	–	–	1	–	–	~ 2351712
	33101-MAE-612	Unidade Farol "NH-283" Cinza	–	–	1	–	–	–	
		(Precaução Durante a Instalação)							
			–	–	–	1	–	–	~ 2351309
			–	–	–	1	–	–	~ 2351434
			–	–	–	1	–	–	~ 2350300
			–	–	–	1	–	–	~ OM300138
	33101-MAE-671	Unidade Farol "NH-1" Preto	–	–	1	–	–	–	
			–	–	–	1	–	–	
			–	–	–	1	–	–	~ SM300356
	33101-MAE-691	Unidade Farol	–	–	1	–	–	–	
	33101-MAE-602	Unidade Farol	–	–	–	1	–	–	2351160 ~
			–	–	–	1	–	–	2351713 ~
			–	–	–	–	1	1	

O número de Série foi utilizado desde o modelo inicial

Quando a numeração do Chassi aparece do lado esquerdo da coluna significa que a utilização da peça se aplica a partir deste número do chassi (2351160)

Quando a numeração do Chassi aparece do lado direito da coluna significa que a utilização da peça se aplica até este número do chassi (2351159)

Abreviaturas Utilizadas neste Catálogo de Peças

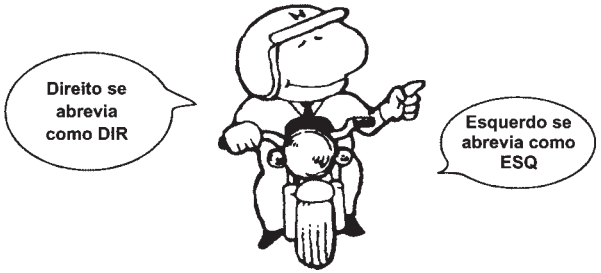

* "Esq" e "Dir" na descrição de uma peça significa o lado Esquerdo e o lado Direito considerando-se que esteja sobre o assento da motocicleta.

• No Catálogo de peças utilizam-se as seguintes abreviaturas:

Conj. ..... Conjunto
Comp. ..... Completo
Dir. ..... Direito
Esq. ..... Esquerdo
STD ..... Standard
mm ..... Milímetro
G ..... Grama
D (22D) ..... Dente (22 dentes)
A ..... Ampére
V ..... Volt
W ..... Watt
C.A. ..... Corrente Alternada
C.C. ..... Corrente Contínua
ADM ..... Admissão
ESC ..... Escape
DIANT. ..... Dianteira
TRAS. ..... Traseira
SEX ..... Sextavado
LAT ..... Lateral
TRANS ..... Transmissão
PRIM ..... Primário
SEC ..... Secundário
MPH ..... Milhas por Hora
Km/h ..... Quilômetro por Hora
L.E.D. ..... Diodo Emissor de Luz
C.D.I. ..... Unidade Descarga Capacitiva
1LA ..... República Dominicana, El Salvador Venezuela, Guatemala, Guiana (Mercosul: Argentina, Paraguai, Uruguai)
MIX ..... Moto Mix Brasil
2LA ..... Colômbia, México
3LA ..... América Latina
AR ..... Argentina
M ..... Motor de Partida

PROIBIDA A REPRODUÇÃO E DISTRIBUIÇÃO
1010913 - Matsuo - Well Moto Mirada

© Moto Honda da Amazônia Ltda.
Todos os direitos reservados.

Como Localizar o Bloco de Peças e os Números de Série

Localização da Etiqueta de Cores

Bloco de Peças	Peças do Motor M-1 ~	Peças do Corpo do Acelerador M-23 ~	Peças do Chassi C-1 ~	Peças Coloridas
Números Necessários	Número de Série do Motor	Número de Série do Corpo do Acelerador	Número de Série do Chassi	Etiqueta de Cores
Pontos de Localização	①	②	③	④

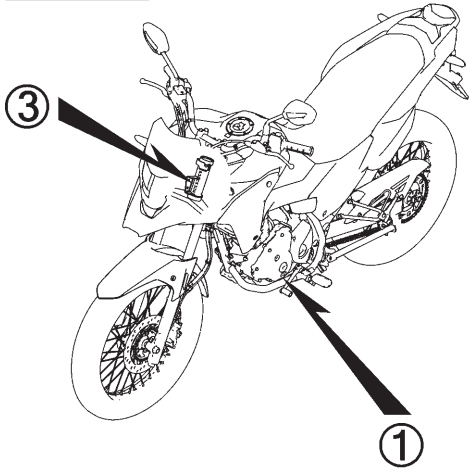

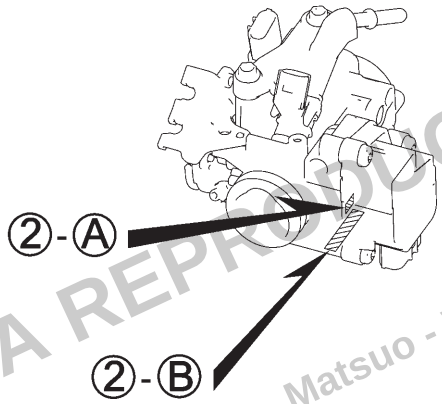

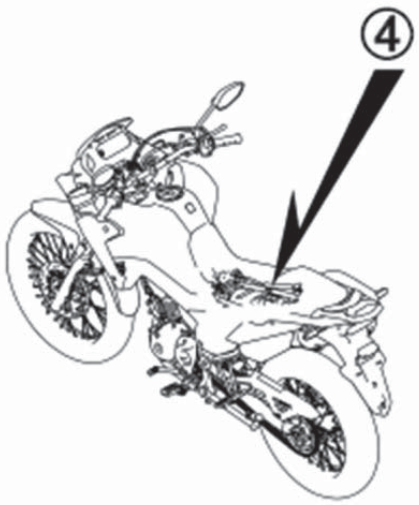

PROIBIDA A REPRODUÇÃO
1010913 - Matsuo - Well M

© Moto Honda da Amazônia Ltda.
Todos os direitos reservados.

Modelos, Códigos de Área e Números de Série Aplicáveis

Os Modelos, Códigos de Área, Tipos e os Números de Série Aplicáveis podem ser identificados conforme tabela abaixo.
As peças com código de área são exclusivas dos países designados.
Se os códigos de área não estiverem listados, as peças são de uso comum.

Modelo	Código de Área	Tipo	Nº de Série Aplicável do Motor	Nº de Série Aplicável do Chassi	Nº de Série Aplicável do Corpo do Acelerador
$XRE190A_S$	2BR	Brasil	MD41E1S000001~	9C2MD411*SR000001~	GQ19B A
	BR	Brasil	MD41E0S000001~	9C2MD410*SR000001~	
$XRE190AW_S$	BR	Brasil	MD41E0S000001~	9C2MD410*SR000001~	
$XRE190A_T$	2BR	Brasil	MD41E1T000001~	9C2MD411*TR000001~	
	BR	Brasil	MD41E0T000001~	9C2MD410*TR000001~	

* Para identificação do número do carburador/corpo do acelerador, somente a parte sublinhada deverá ser usada para registro.

GQ19B[A] KC ア

PROIBIDA A REPRODUÇÃO E DISTRIBUIÇÃO
1010913 - Matsuo - Well Moto Matsuo

© Moto Honda da Amazônia Ltda.
Todos os direitos reservados.

Etiqueta de Cores

- Ao solicitar as peças, verifique o nome, a cor principal e o código observando a “ETIQUETA DE CORES” na motocicleta.
- Ao solicitar as peças coloridas, utilize a Tabela de Cores conforme instruções de utilização do Catálogo de Peças.

VFR800FIW

COR **R-157**
CÓDIGO **R157**

Nº	Modelo		VFR800FIW			
	Cor Principal		Prata Sparking Metálico NH-295M	Preto Mute Metálico NH-359M	Nº de identificação do Bloco	Nº de ref.
	Código de Cor		NH295	NH359		
	Nome das Peças Coloridas	Nº Peça Básico				
1						
2						
3						
4						
5						
6						
7						
8						
9						
10						
11						
12						
13						

PROIBIDA A REPRODUÇÃO E DISTRIBUIÇÃO
1010913 - Matsuo - Well Moto Matsuo

© Moto Honda da Amazônia Ltda.
Todos os direitos reservados.

Tabela de Cores

• Ao solicitar as peças coloridas consulte a tabela abaixo, verifique a cor principal da motocicleta e utilize o número de peça básico adicionando o código de cor relativo.

XRE190A (XRE190A$_S$) 2BR

Nº	Modelo		XRE190A$_S$		
	Cor Principal		Cinza Stark Perolizado NH-C91P	Nº de identificação do Bloco	Nº de ref.
	Código de Cor		NHC91		
	Nome das Peças Coloridas	Nº Peça Básico			
1	Chassi Conj.	50010-K68-305	ZA	C-39	1
2	Mesa, Superior	53230-K1S-900	ZB	C-7	10
3	Tampa Jogo, Esquerda Tanque Combustível	64421-K68-B10	ZA	C-22	6
4	Tampa Jogo, Lateral Traseira Esquerda	83600-K68-B10	ZA	C-24	3
5	Tampa Jogo, Direita Tanque Combustível	64411-K68-B10	ZA	C-22	5
6	Tampa Jogo, Lateral Traseira Direita	83500-K68-B10	ZA	C-24	1
7	Rabeta	80200-K1S-900	ZC	C-23.10	5
8	Para-lama Jogo, Inferior Dianteiro	61200-K68-900	ZA	C-10	2
9	Para-lama Jogo, Superior	61000-K68-B10	ZA	C-43	2
10	Alça, Traseira Esquerda	50325-K68-B00	ZA	C-23.10	3
11	Alça, Traseira Direita	50315-K68-B00	ZA	C-23.10	1
12	Suporte, Superior	53131-KBB-950	ZM	C-7	8
13	Emblema, ABS	86611-MGZ-B30	ZB	C-50	6
14	Emblema, HONDA	86101-K1S-900	ZB	C-50	1
15	Emblema, Asa Esquerda	86202-K68-B00	ZB	C-50	3
16	Emblema, Asa Direita	86201-K68-B00	ZB	C-50	2
17	Assento Comp., Duplo	77200-K1S-900	ZA	C-23	2
18	Carenagem Jogo, Dianteira Esquerda	17545-K68-B00	ZB	C-22	3
19	Carenagem Jogo, Dianteira Direita	17540-K68-B00	ZB	C-22	2
20	Faixa A, Superior Esquerda Para-lama	86612-K68-B10	ZA	C-50	8

PROIBIDA A REPRODUÇÃO E DISTRIBUIÇÃO
1010913 - Matsuo - Well Moto Matsuo

© Moto Honda da Amazônia Ltda.
Todos os direitos reservados.

Tabela de Cores

• Ao solicitar as peças coloridas consulte a tabela abaixo, verifique a cor principal da motocicleta e utilize o número de peça básico adicionando o código de cor relativo.

XRE190A (XRE190A$_S$) 2BR

Nº	Modelo		XRE190A$_S$		
	Cor Principal		Cinza Stark Perolizado NH-C91P	Nº de identificação do Bloco	Nº de ref.
	Código de Cor		NHC91		
	Nome das Peças Coloridas	Nº Peça Básico			
21	Faixa A, Esquerda Tampa Tanque Combustível	86642-K68-B10	ZA	C-50	14
22	Faixa A, Superior Direita Para-lama	86611-K68-B10	ZA	C-50	5
23	Faixa A, Direita Tampa Tanque Combustível	86641-K68-B10	ZA	C-50	12
24	Faixa B, Superior Esquerda Para-lama	86614-K68-B10	ZA	C-50	10
25	Faixa B, Superior Direita Para-lama	86613-K68-B10	ZA	C-50	9
26	Faixa D, Esquerda Tampa Tanque Combustível	86648-K68-B10	ZA	C-50	16
27	Faixa D, Direita Tampa Tanque Combustível	86647-K68-B10	ZA	C-50	15
28	Faixa, Tampa Lateral Traseira Esquerda	86832-K68-B10	ZA	C-50	19
29	Faixa, Tampa Lateral Traseira Direita	86831-K68-B10	ZA	C-50	18
30	Garfo Traseiro, Subconj.	52200-K1S-900	ZB	C-32	12
31	Defletor Jogo, Dianteiro	61300-K68-B00	ZA	C-43	3

PROIBIDA A REPRODUÇÃO E DISTRIBUIÇÃO
1010913 - Matsuo - Well Moto Matsuo

© Moto Honda da Amazônia Ltda.
Todos os direitos reservados.

Tabela de Cores

• Ao solicitar as peças coloridas consulte a tabela abaixo, verifique a cor principal da motocicleta e utilize o número de peça básico adicionando o código de cor relativo.

XRE190A (XRE190A$_S$) BR

Nº	Modelo		XRE190A$_S$			
	Cor Principal		Azul Noturno Fosco Metálico PB-429M	Vermelho Siena Perolizado R-320P	Nº de identificação do Bloco	Nº de ref.
	Código de Cor		PB429	R320		
	Nome das Peças Coloridas	Nº Peça Básico				
1	Chassi Conj.	50010-K68-305	ZA	ZA	C-39	1
2	Mesa, Superior	53230-K1S-900	ZB	ZB	C-7	10
3	Tampa Jogo, Esquerda Tanque Combustível	64421-K68-B00	ZB	ZC	C-22	6
4	Tampa Jogo, Lateral Traseira Esquerda	83600-K68-B00	ZB	ZC	C-24	3
5	Tampa Jogo, Direita Tanque Combustível	64411-K68-B00	ZB	ZC	C-22	5
6	Tampa Jogo, Lateral Traseira Direita	83500-K68-B00	ZB	ZC	C-24	1
7	Rabeta	80200-K1S-900	ZC	ZC	C-23.10	5
8	Para-lama Jogo, Inferior Dianteiro	61200-K68-900	ZA	ZA	C-10	2
9	Para-lama Jogo, Superior	61000-K68-B00	ZB	ZC	C-43	2
10	Alça, Traseira Esquerda	50325-K68-B00	ZA	ZA	C-23.10	3
11	Alça, Traseira Direita	50315-K68-B00	ZA	ZA	C-23.10	1
12	Suporte, Superior	53131-KBB-950	ZM	ZM	C-7	8
13	Emblema, ABS	86611-MGZ-B30	ZB	ZB	C-50	6
14	Emblema, HONDA	86101-K1S-900	ZB	ZB	C-50	1
15	Emblema, Asa Esquerda	86202-K68-B00	ZC	ZC	C-50	3
16	Emblema, Asa Direita	86201-K68-B00	ZC	ZC	C-50	2
17	Emblema, Tampa Lateral Traseira	86831-K68-B00	ZB	ZC	C-50	17
18	Assento Comp., Duplo	77200-K1S-900	ZA	ZA	C-23	2
19	Carenagem Jogo, Dianteira Esquerda	17545-K68-B00	ZC	ZC	C-22	3
20	Carenagem Jogo, Dianteira Direita	17540-K68-B00	ZC	ZC	C-22	2

PROIBIDA A REPRODUÇÃO E DISTRIBUIÇÃO
1010913 - Matsuo - Wall Moto Matsuo

© Moto Honda da Amazônia Ltda.
Todos os direitos reservados.

Tabela de Cores

• Ao solicitar as peças coloridas consulte a tabela abaixo, verifique a cor principal da motocicleta e utilize o número de peça básico adicionando o código de cor relativo.

XRE190A (XRE190A$_S$) BR

Nº	Modelo		XRE190A$_S$			
	Cor Principal		Azul Noturno Fosco Metálico PB-429M	Vermelho Siena Perolizado R-320P	Nº de identificação do Bloco	Nº de ref.
	Código de Cor		PB429	R320		
	Nome das Peças Coloridas	Nº Peça Básico				
21	Faixa, Superior Esquerda Para-lama	86612-K68-B00	ZB	ZC	C-50	7
22	Faixa, Esquerda Tampa Tanque Combustível	86642-K68-B00	ZB	ZC	C-50	13
23	Faixa, Superior Direita Para-lama	86611-K68-B00	ZB	ZC	C-50	4
24	Faixa, Direita Tampa Tanque Combustível	86641-K68-B00	ZB	ZC	C-50	11
25	Garfo Traseiro, Subconj.	52200-K1S-900	ZB	ZB	C-32	12
26	Defletor Jogo, Dianteiro	61300-K68-B00	ZA	ZA	C-43	3

PROIBIDA A REPRODUÇÃO E DISTRIBUIÇÃO
1010913 - Matsuo - Well Moto Matsuo

© Moto Honda da Amazônia Ltda.
Todos os direitos reservados.

Voltar

Tabela de Cores

• Ao solicitar as peças coloridas consulte a tabela abaixo, verifique a cor principal da motocicleta e utilize o número de peça básico adicionando o código de cor relativo.

XRE190AW (XRE190AW$_S$)

Nº	Modelo		XRE190AW$_S$		
	Cor Principal		Branco Supernova NH-C94	Nº de identificação do Bloco	Nº de ref.
	Código de Cor		NHC94		
	Nome das Peças Coloridas	Nº Peça Básico			
1	Chassi Conj.	50010-K68-305	ZA	C-39	1
2	Mesa, Superior	53230-K1S-900	ZB	C-7	10
3	Tampa A, Esquerda Tanque Combustível	64420-K68-B00	ZD	C-22	6
4	Tampa A, Direita Tanque Combustível	64410-K68-B00	ZD	C-22	5
5	Tampa, Lateral Traseira Esquerda	83610-K1S-900	ZB	C-24	3
6	Tampa, Lateral Traseira Direita	83510-K1S-900	ZB	C-24	1
7	Rabeta	80200-K1S-900	ZC	C-23.10	5
8	Para-lama Jogo, Inferior Dianteiro	61200-K68-900	ZA	C-10	2
9	Para-lama, Superior	61100-K68-B00	ZD	C-43	2
10	Alça, Traseira Esquerda	50325-K68-B00	ZA	C-23.10	3
11	Alça, Traseira Direita	50315-K68-B00	ZA	C-23.10	1
12	Suporte, Superior	53131-KBB-950	ZM	C-7	8
13	Emblema, ABS	86611-MGZ-B30	ZB	C-50	6
14	Emblema, HONDA	86101-K1S-900	ZB	C-50	1
15	Emblema, Asa Esquerda	86202-KWG-F20	ZA	C-50	3
16	Emblema, Asa Direita	86201-KWG-F20	ZA	C-50	2
17	Assento Comp., Duplo	77200-K1S-900	ZA	C-23	2
18	Carenagem Jogo, Dianteira Esquerda	17545-K68-B00	ZA	C-22	3
19	Carenagem Jogo, Dianteira Direita	17540-K68-B00	ZA	C-22	2
20	Garfo Traseiro, Subconj.	52200-K1S-900	ZB	C-32	12
21	Defletor Jogo, Dianteiro	61300-K68-B00	ZA	C-43	3

PROIBIDA A REPRODUÇÃO E DISTRIBUIÇÃO
1010913 - Matsuo - Well Moto Matsuo

© Moto Honda da Amazônia Ltda.
Todos os direitos reservados.

Tabela de Cores

• Ao solicitar as peças coloridas consulte a tabela abaixo, verifique a cor principal da motocicleta e utilize o número de peça básico adicionando o código de cor relativo.

XRE190A (XRE190A$_T$) 2BR

Nº	Modelo		XRE190A$_T$		
	Cor Principal		Cinza Stark Perolizado NH-C91P	Nº de identificação do Bloco	Nº de ref.
	Código de Cor		NHC91		
	Nome das Peças Coloridas	Nº Peça Básico			
1	Chassi Conj.	50010-K68-305	ZA	C-39	1
2	Mesa, Superior	53230-K1S-900	ZB	C-7	10
3	Tampa Jogo, Esquerda Tanque Combustível	64421-K68-B10	ZA	C-22	6
4	Tampa Jogo, Lateral Traseira Esquerda	83600-K68-B10	ZA	C-24	3
5	Tampa Jogo, Direita Tanque Combustível	64411-K68-B10	ZA	C-22	5
6	Tampa Jogo, Lateral Traseira Direita	83500-K68-B10	ZA	C-24	1
7	Rabeta	80200-K1S-900	ZC	C-23.10	5
8	Para-lama Jogo, Inferior Dianteiro	61200-K68-900	ZA	C-10	2
9	Para-lama Jogo, Superior	61000-K68-B10	ZA	C-43	2
10	Alça, Traseira Esquerda	50325-K68-B00	ZA	C-23.10	3
11	Alça, Traseira Direita	50315-K68-B00	ZA	C-23.10	1
12	Suporte, Superior	53131-KBB-950	ZM	C-7	8
13	Emblema, ABS	86611-MGZ-B30	ZB	C-50	6
14	Emblema, HONDA	86101-K1S-900	ZB	C-50	1
15	Emblema, Asa Esquerda	86202-K68-B00	ZB	C-50	3
16	Emblema, Asa Direita	86201-K68-B00	ZB	C-50	2
17	Assento Comp., Duplo	77200-K1S-900	ZA	C-23	2
18	Carenagem Jogo, Dianteira Esquerda	17545-K68-B00	ZB	C-22	3
19	Carenagem Jogo, Dianteira Direita	17540-K68-B00	ZB	C-22	2
20	Faixa A, Superior Esquerda Para-lama	86612-K68-B10	ZA	C-50	8

PROIBIDA A REPRODUÇÃO E DISTRIBUIÇÃO
1010913 - Matsuo - Well Moto Matsuo

© Moto Honda da Amazônia Ltda.
Todos os direitos reservados.

Tabela de Cores

• Ao solicitar as peças coloridas consulte a tabela abaixo, verifique a cor principal da motocicleta e utilize o número de peça básico adicionando o código de cor relativo.

XRE190A (XRE190A$_T$) 2BR

Nº	Modelo		XRE190A$_T$		
	Cor Principal		Cinza Stark Perolizado NH-C91P	Nº de identificação do Bloco	Nº de ref.
	Código de Cor		NHC91		
	Nome das Peças Coloridas	Nº Peça Básico			
21	Faixa A, Esquerda Tampa Tanque Combustível	86642-K68-B10	ZA	C-50	14
22	Faixa A, Superior Direita Para-lama	86611-K68-B10	ZA	C-50	5
23	Faixa A, Direita Tampa Tanque Combustível	86641-K68-B10	ZA	C-50	12
24	Faixa B, Superior Esquerda Para-lama	86614-K68-B10	ZA	C-50	10
25	Faixa B, Superior Direita Para-lama	86613-K68-B10	ZA	C-50	9
26	Faixa D, Esquerda Tampa Tanque Combustível	86648-K68-B10	ZA	C-50	16
27	Faixa D, Direita Tampa Tanque Combustível	86647-K68-B10	ZA	C-50	15
28	Faixa, Tampa Lateral Traseira Esquerda	86832-K68-B10	ZA	C-50	19
29	Faixa, Tampa Lateral Traseira Direita	86831-K68-B10	ZA	C-50	18
30	Garfo Traseiro, Subconj.	52200-K1S-900	ZB	C-32	12
31	Defletor Jogo, Dianteiro	61300-K68-B00	ZA	C-43	3

PROIBIDA A REPRODUÇÃO E DISTRIBUIÇÃO
1010913 - Matsuo - Well Moto Matsuo

© Moto Honda da Amazônia Ltda.
Todos os direitos reservados.

Tabela de Cores

• Ao solicitar as peças coloridas consulte a tabela abaixo, verifique a cor principal da motocicleta e utilize o número de peça básico adicionando o código de cor relativo.

XRE190A (XRE190A$_T$) BR

Nº	Modelo		XRE190A$_T$			
	Cor Principal		Cinza Cynos Fosco Metálico NH-312M	Vermelho Siena Perolizado R-320P	Nº de identificação do Bloco	Nº de ref.
	Código de Cor		NH312	R320		
	Nome das Peças Coloridas	Nº Peça Básico				
1	Chassi Conj.	50010-K68-305	ZA	ZA	C-39	1
2	Mesa, Superior	53230-K1S-900	ZB	ZB	C-7	10
3	Tampa Jogo, Esquerda Tanque Combustível	64421-K68-B00	ZA	ZC	C-22	6
4	Tampa Jogo, Lateral Traseira Esquerda	83600-K68-B00	ZB	ZC	C-24	3
5	Tampa Jogo, Direita Tanque Combustível	64411-K68-B00	ZA	ZC	C-22	5
6	Tampa Jogo, Lateral Traseira Direita	83500-K68-B00	ZB	ZC	C-24	1
7	Rabeta	80200-K1S-900	ZC	ZC	C-23.10	5
8	Para-lama Jogo, Inferior Dianteiro	61200-K68-900	ZA	ZA	C-10	2
9	Para-lama Jogo, Superior	61000-K68-B00	ZA	ZC	C-43	2
10	Alça, Traseira Esquerda	50325-K68-B00	ZA	ZA	C-23.10	3
11	Alça, Traseira Direita	50315-K68-B00	ZA	ZA	C-23.10	1
12	Suporte, Superior	53131-KBB-950	ZM	ZM	C-7	8
13	Emblema, ABS	86611-MGZ-B30	ZB	ZB	C-50	6
14	Emblema, HONDA	86101-K1S-900	ZB	ZB	C-50	1
15	Emblema, Asa Esquerda	86202-K68-B00	ZC	ZC	C-50	3
16	Emblema, Asa Direita	86201-K68-B00	ZC	ZC	C-50	2
17	Emblema, Tampa Lateral Traseira	86831-K68-B00	ZB	ZC	C-50	17
18	Assento Comp., Duplo	77200-K1S-900	ZA	ZA	C-23	2
19	Carenagem Jogo, Dianteira Esquerda	17545-K68-B00	ZC	ZC	C-22	3
20	Carenagem Jogo, Dianteira Direita	17540-K68-B00	ZC	ZC	C-22	2

PROIBIDA A REPRODUÇÃO E DISTRIBUIÇÃO
1010913 - Matsuo - Well Moto Matsuo

© Moto Honda da Amazônia Ltda.
Todos os direitos reservados.

Voltar

Tabela de Cores

• Ao solicitar as peças coloridas consulte a tabela abaixo, verifique a cor principal da motocicleta e utilize o número de peça básico adicionando o código de cor relativo.

XRE190A (XRE190A$_T$) BR

Nº	Modelo		XRE190A$_T$			
	Cor Principal		Cinza Cynos Fosco Metálico NH-312M	Vermelho Siena Perolizado R-320P	Nº de identificação do Bloco	Nº de ref.
	Código de Cor		NH312	R320		
	Nome das Peças Coloridas	Nº Peça Básico				
21	Faixa, Superior Esquerda Para-lama	86612-K68-B00	ZA	ZC	C-50	7
22	Faixa, Esquerda Tampa Tanque Combustível	86642-K68-B00	ZA	ZC	C-50	13
23	Faixa, Superior Direita Para-lama	86611-K68-B00	ZA	ZC	C-50	4
24	Faixa, Direita Tampa Tanque Combustível	86641-K68-B00	ZA	ZC	C-50	11
25	Garfo Traseiro, Subconj.	52200-K1S-900	ZB	ZB	C-32	12
26	Defletor Jogo, Dianteiro	61300-K68-B00	ZA	ZA	C-43	3

PROIBIDA A REPRODUÇÃO E DISTRIBUIÇÃO
1010913 - Matsuo - Well Moto Matsuo

© Moto Honda da Amazônia Ltda.
Todos os direitos reservados.

Composição do Número de Identificação do Veículo (V.I.N.)

Exemplo: 9 C 2 J C 3 0 1 0YR 0 0 0 0 0 1

Número Sequencial de Produção

Código de Fábrica

A .... Ohio U.S.A
B .... Alost Bélgica
C .... Saitama Japão
D .... Guadalajara México
E .... Montesa Espanha
F .... Atessa Itália
K .... Kumamoto Japão
M .... Hamamatsu Japão
R .... Manaus Brasil
S .... Susuka Japão
T .... Tochigi Japão
4 .... Carolina do Sul U.S.A

Ano do Modelo

Exemplo: K....1989 L....1990 M....1991 N....1992 X....1999 Y....2000 (Exceto as letras I.O Q.U) 1....2001 2....2002 3....2003
4....2004 5....2005 6....2006 7....2007 8....2008 9....2009 A....2010 B....2011 C....2012 D....2013 E....2014
F....2015 G....2016 H....2017

Dígito de Controle

Código de Descrição do Veículo

Exemplo: PE04....XR600R RC30....CFR750R JC301....CG125TITAN • KS JC302....CG125TITAN • ES JC303....CG125 • CARGO

Marca e Tipo de Veículo

JH2 ..... HONDA Motocicleta Fabricada no Japão
1HF ..... HONDA Motocicleta Fabricada nos Estados Unidos da América
YC1 ..... HONDA Motocicleta Fabricada na Bélgica
9C2 ..... HONDA Motocicleta Fabricada no Brasil
3H1 ..... HONDA Motocicleta Fabricada no México
VTM ..... HONDA Motocicleta Fabricada na Espanha
ZDC ..... HONDA Motocicleta Fabricada na Itália
JH3 ..... HONDA Motocicleta Fabricada no Japão
478 ..... HONDA Motocicleta Fabricada nos Estados Unidos da América

PROIBIDA A REPRODUÇÃO E DISTRIBUIÇÃO
1010913 - Matsuo - Well Moto Matsuo

© Moto Honda da Amazônia Ltda.
Todos os direitos reservados.

Mangueira de Combustível, Mangueiras de Aplicação Geral e Mangueira de Vinil

- As “peças padronizadas das mangueiras de combustível”, as “mangueiras de aplicação geral” e as “mangueiras de vinil” podem ser fornecidas sem embalagem (granel) em forma de bobinas.
- Quando necessitar efetuar o pedido destas “mangueiras”, verifique no Catálogo de Peças o código da “mangueira padrão” e em seguida coloque entre parênteses o código da “mangueira sem embalagem (granel)” relativa utilizando a tabela abaixo.
  (O comprimento padrão das “mangueiras sem embalagem (granel)” é de 1 metro. As mangueiras indicadas com o símbolo < > também estão disponíveis com as medidas de 3 e 8 metros).
- Quando necessitar de troca, corte a mangueira sem embalagem (granel) na medida especificada. Esta medida pode ser verificada no nome da peça (verifique no Manual de Serviços ou nas instruções que acompanham as mangueiras sem embalagem (granel) os procedimentos para o corte e instalação).
- A relação abaixo especifica o código das mangueiras padrão e as respectivas mangueiras sem embalagem (granel) e suas medidas. Certifique-se de que estes números sejam aplicados somente para as peças de reposição relacionadas.

Mangueiras de Combustível / Tubos			
Número de Peça Padrão	Número de Peça sem Embalagem (granel)	Peça sem Embalagem (granel)	
		Diâmetro Interno (mm)	Comprimento (m)
95001-30xxx-2x	95001-30001-20M	3,0	1
95001-30xxx-3x	95001-30001-30M	3,0	1
95001-30xxx-4x	95001-30001-40M	3,0	1
95001-35xxx-2x	95001-35001-50M <95001-35003-50M>	3,5	1 3
95001-35xxx-3x	95001-35001-60M <95001-35003-60M>	3,5	1 3
95001-35xxx-4x	95001-35001-60M <95001-35003-60M>	3,5	1 3
95001-35xxx-5x	95001-35001-50M <95001-35003-50M>	3,5	1 3
95001-35xxx-6x	95001-35001-60M <95001-35003-60M>	3,5	1 3
95001-45xxx-2x	95001-45001-50M <95001-45003-50M>	4,5	1 3
95001-45xxx-3x	95001-45001-60M <95001-45003-60M> <95001-45008-60M>	4,5	1 3 8
95001-45xxx-4x	95001-45001-60M <95001-45003-60M> <95001-45008-60M>	4,5	1 3 8
95001-45xxx-5x	95001-45001-50M <95001-45003-50M>	4,5	1 3
95001-45xxx-6x	95001-45001-60M <95001-45003-60M> <95001-45008-60M>	4,5	1 3 8
95001-55xxx-2x	95001-55001-50M <95001-55003-50M> <95001-55008-50M>	5,5	1 3 8

Mangueiras de Combustível / Tubos			
Número de Peça Padrão	Número de Peça sem Embalagem (granel)	Peça sem Embalagem (granel)	
		Diâmetro Interno (mm)	Comprimento (m)
95001-55xxx-3x	95001-55001-60M <95001-55003-60M> <95001-55008-60M>	5,5	1 3 8
95001-55xxx-4x	95001-55001-60M <95001-55003-60M> <95001-55008-60M>	5,5	1 3 8
95001-55xxx-5x	95001-55001-50M <95001-55003-50M> <95001-55008-50M>	5,5	1 3 8
95001-55xxx-6x	95001-55001-60M <95001-55003-60M> <95001-55008-60M>	5,5	1 3 8
95001-75xxx-2x	95001-75001-50M <95001-75003-50M>	7,5	1 3
95001-75xxx-3x	95001-75001-60M <95001-75003-60M> <95001-75008-60M>	7,5	1 3 8
95001-75xxx-4x	95001-75001-60M <95001-75003-60M> <95001-75008-60M>	7,5	1 3 8
95001-75xxx-5x	95001-75001-50M <95001-75003-50M>	7,5	1 3
95001-75xxx-6x	95001-75001-60M <95001-75003-60M> <95001-75008-60M>	7,5	1 3 8
95001-80xxx-2x	95001-80001-50M	8,0	1
95001-80xxx-3x	95001-80001-60M	8,0	1
95001-80xxx-4x	95001-80001-60M	8,0	1
95001-80xxx-5x	95001-80001-50M	8,0	1
95001-80xxx-6x	95001-80001-60M	8,0	1

CUIDADO

É PERIGOSO confundir uma “Mangueira de Combustível” com a “Mangueira de Aplicação Geral” ou com a “Mangueira de Vinil”. Cada “Mangueira” tem sua utilização apropriada.
Nunca utilize uma “Mangueira de Aplicação Geral” ou a “Mangueira de Vinil” no lugar de uma “Mangueira de Combustível” ou vice-versa.
Use sempre a mangueira sem embalagem (granel) especificada, utilizando as instruções de corte e instalação dos Manuais de Serviços e das instruções que são fornecidas juntamente com a embalagem.

PROIBIDA A REPRODUÇÃO E DISTRIBUIÇÃO
1021943 - Matsuo - Moto Honda

© Moto Honda da Amazônia Ltda.
Todos os direitos reservados.

Mangueira de Combustível, Mangueiras de Aplicação Geral e Mangueira de Vinil

Mangueira de Vinil				
Número de Peça Padrão	Número de Peça sem Embalagem (granel)	Peça sem Embalagem (granel)		
		Diâmetro Interno (mm)	Diâmetro Externo (mm)	Comprimento (m)
95003-01xxx-3x	95003-01001-60M <95003-01003-60M>	2,9	6,8	1 3
95003-01xxx-60	95003-01001-60M <95003-01003-60M>	2,9	6,8	1 3
95003-03xxx-3x	95003-03001-60M <95003-03003-60M>	3,0	6,0	1 3
95003-03xxx-60	95003-03001-60M <95003-03003-60M>	3,0	6,0	1 3
95003-05xxx-3x	95003-05001-60M <95003-05003-60M> <95003-05008-60M>	3,5	6,5	1 3 8
95003-05xxx-60	95003-05001-60M <95003-05003-60M> <95003-05008-60M>	3,5	6,5	1 3 8
95003-07xxx-1x	95003-07001-10M <95003-07003-10M> <95003-07008-10M>	4,0	7,0	1 3 8
95003-07xxx-20	95003-07001-10M <95003-07003-10M> <95003-07008-10M>	4,0	7,0	1 3 8
95003-07xxx-3x	95003-07001-60M <95003-07003-60M> <95003-07008-60M>	4,0	7,0	1 3 8
95003-07xxx-60	95003-07001-60M <95003-07003-60M> <95003-07008-60M>	4,0	7,0	1 3 8
95003-07xxx-7x	95003-07001-70M <95003-07003-70M> <95003-07008-70M>	4,0	7,0	1 3 8
95003-08xxx-1x	95003-08001-10M <95003-08003-10M> <95003-08008-10M>	4,5	6,5	1 3 8
95003-09xxx-3x	95003-09001-60M <95003-09003-60M>	4,5	8,0	1 3
95003-09xxx-60	95003-09001-60M <95003-09003-60M>	4,5	8,0	1 3
95003-10xxx-1x	95003-10001-10M <95003-10003-10M>	5,0	8,0	1 3
95003-10xxx-20	95003-10001-10M <95003-10003-10M>	5,0	8,0	1 3
95003-10xxx-3x	95003-10001-60M <95003-10003-60M>	5,0	8,0	1 3
95003-10xxx-60	95003-10001-60M <95003-10003-60M>	5,0	8,0	1 3
95003-11xxx-3x	95003-11001-60M <95003-11003-60M> <95003-11008-60M>	5,0	9,0	1 3 8
95003-11xxx-60	95003-11001-60M <95003-11003-60M> <95003-11008-60M>	5,0	9,0	1 3 8
95003-12xxx-1x	95003-12001-10M <95003-12003-10M> <95003-12008-10M>	5,0	7,0	1 3 8
95003-12xxx-20	95003-12001-10M <95003-12003-10M> <95003-12008-10M>	5,0	7,0	1 3 8

Mangueira de Vinil				
Número de Peça Padrão	Número de Peça sem Embalagem (granel)	Peça sem Embalagem (granel)		
		Diâmetro Interno (mm)	Diâmetro Externo (mm)	Comprimento (m)
95003-14xxx-1x	95003-14001-10M <95003-14003-10M>	6,0	9,0	1 3
95003-14xxx-20	95003-14001-10M <95003-14003-10M>	6,0	9,0	1 3
95003-14xxx-3x	95003-14001-60M <95003-14003-60M>	6,0	9,0	1 3
95003-17xxx-1x	95003-17001-10M <95003-17003-10M>	7,0	9,0	1 3
95003-19xxx-1x	95003-19001-10M <95003-19003-10M> <95003-19008-10M>	7,0	11,0	1 3 8
95003-19xxx-20	95003-19001-10M <95003-19003-10M> <95003-19008-10M>	7,0	11,0	1 3 8
95003-19xxx-3x	95003-19001-60M <95003-19003-60M> <95003-19008-60M>	7,0	11,0	1 3 8
95003-19xxx-60	95003-19001-60M <95003-19003-60M> <95003-19008-60M>	7,0	11,0	1 3 8
95003-21xxx-1x	95003-21001-10M <95003-21003-10M>	8,0	9,0	1 3
95003-21xxx-20	95003-21001-10M <95003-21003-10M>	8,0	9,0	1 3
95003-23xxx-1x	95003-23001-10M <95003-23003-10M>	8,0	12,0	1 3
95003-23xxx-20	95003-23001-10M <95003-23003-10M>	8,0	12,0	1 3
95003-23xxx-3x	95003-23001-60M <95003-23003-60M> <95003-23008-60M>	8,0	12,0	1 3 8
95003-23xxx-60	95003-23001-60M <95003-23003-60M> <95003-23008-60M>	8,0	12,0	1 3 8
95003-25xxx-1x	95003-25001-10M <95003-25003-10M>	9,0	11,0	1 3
95003-25xxx-20	95003-25001-10M <95003-25003-10M>	9,0	11,0	1 3
95003-25xxx-3x	95003-25001-60M <95003-25003-60M>	9,0	11,0	1 3
95003-25xxx-7x	95003-25001-70M <95003-25003-70M>	9,0	11,0	1 3
95003-27xxx-1x	95003-27001-10M <95003-27003-10M>	9,0	13,0	1 3
95003-27xxx-20	95003-27001-10M <95003-27003-10M>	9,0	13,0	1 3
95003-27xxx-3x	95003-27001-60M <95003-27003-60M>	9,0	13,0	1 3
95003-27xxx-60	95003-27001-60M <95003-27003-60M>	9,0	13,0	1 3
95003-33xxx-1x	95003-33001-10M <95003-33003-10M>	10,0	14,0	1 3
95003-33xxx-20	95003-33001-10M <95003-33003-10M>	10,0	14,0	1 3

Mangueira de Vinil				
Número de Peça Padrão	Número de Peça sem Embalagem (granel)	Peça sem Embalagem (granel)		
		Diâmetro Interno (mm)	Diâmetro Externo (mm)	Comprimento (m)
95003-36xxx-1x	95003-36001-10M <95003-36003-10M> <95003-36008-10M>	11,0	13,0	1 3 8
95003-36xxx-20	95003-36001-10M <95003-36003-10M> <95003-36008-10M>	11,0	13,0	1 3 8
95003-37xxx-3x	95003-37001-60M <95003-37003-60M>	11,0	15,0	1 3
95003-37xxx-60	95003-37001-60M <95003-37003-60M>	11,0	15,0	1 3
95003-38xxx-1x	95003-38001-10M <95003-38003-10M>	12,0	13,0	1 3
95003-38xxx-20	95003-38001-10M <95003-38003-10M>	12,0	13,0	1 3
95003-39xxx-1x	95003-39001-10M <95003-39003-10M>	12,0	14,0	1 3
95003-39xxx-20	95003-39001-10M <95003-39003-10M>	12,0	14,0	1 3
95003-40xxx-20	95003-40001-10M <95003-40003-10M>	12,0	16,0	1 3
95003-40xxx-3x	95003-40001-60M <95003-40003-60M>	12,0	16,0	1 3
95003-40xxx-60	95003-40001-60M <95003-40003-60M>	12,0	16,0	1 3
95003-43xxx-1x	95003-43001-10M <95003-43003-10M> <95003-43008-10M>	13,0	15,0	1 3 8
95003-43xxx-20	95003-43001-10M <95003-43003-10M> <95003-43008-10M>	13,0	15,0	1 3 8
95003-45xxx-1x	95003-45001-10M <95003-45003-10M> <95003-45008-10M>	14,0	18,0	1 3 8
95003-45xxx-20	95003-45001-10M <95003-45003-10M> <95003-45008-10M>	14,0	18,0	1 3 8
95003-50xxx-1x	95003-50001-10M <95003-50003-10M>	16,0	19,0	1 3
95003-50xxx-20	95003-50001-10M <95003-50003-10M>	16,0	19,0	1 3
95003-50xxx-3x	95003-50001-60M <95003-50003-60M>	16,0	19,0	1 3
95003-55xxx-1x	95003-55001-10M <95003-55003-10M>	17,5	20,5	1 3
95003-55xxx-20	95003-55001-10M <95003-55003-10M>	17,5	20,5	1 3
95003-60xxx-1x	95003-60001-10M <95003-60003-10M>	22,0	27,0	1 3
95003-60xxx-20	95003-60001-10M <95003-60003-10M>	22,0	27,0	1 3
95003-60xxx-3x	95003-60001-60M <95003-60003-60M>	22,0	27,0	1 3
95003-60xxx-60	95003-60001-60M <95003-60003-60M>	22,0	27,0	1 3

CUIDADO

É PERIGOSO confundir uma "Mangueira de Combustível" com a "Mangueira de Aplicação Geral" ou com a "Mangueira de Vinil". Cada "Mangueira" tem sua utilização apropriada.
Nunca utilize uma "Mangueira de Aplicação Geral" ou a "Mangueira de Vinil" no lugar de uma "Mangueira de Combustível" ou vice-versa.
Use sempre a mangueira sem embalagem (granel) especificada, utilizando as instruções de corte e instalação dos Manuais de Serviços e das instruções que são fornecidas juntamente com a embalagem.

PROIBIDA A REPRODUÇÃO E DISTRIBUIÇÃO
0006913 - Matsuo - Well Moto Matsuo

© Moto Honda da Amazônia Ltda.
Todos os direitos reservados.

Mangueira de Combustível, Mangueiras de Aplicação Geral e Mangueira de Vinil

Mangueiras de Aplicação Geral			
Número de Peça Padrão	Número de Peça sem Embalagem (granel)	Peça sem Embalagem (granel)	
		Diâmetro Interno (mm)	Comprimento (m)
95005-11xxx-3x	95005-11001-30M	11,0	1
95005-11xxx-5x	95005-11001-50M	11,0	1
95005-12xxx-1x	95005-12001-10M <95005-12003-10M>	12,0	1 3
95005-12xxx-2x	95005-12001-20M	12,0	1
95005-12xxx-3x	95005-12001-30M	12,0	1
95005-12xxx-5x	95005-12001-50M	12,0	1
95005-14xxx-1x	95005-14001-10M	14,0	1
95005-14xxx-2x	95005-14001-20M <95005-14003-20M>	14,0	1 3
95005-14xxx-3x	95005-14001-30M	14,0	1
95005-14xxx-5x	95005-14001-50M	14,0	1
95005-17xxx-1x	95005-17001-10M	17,0	1
95005-17xxx-2x	95005-17001-20M	17,0	1
95005-17xxx-3x	95005-17001-30M	17,0	1
95005-17xxx-5x	95005-17001-50M	17,0	1
95005-30xxx-3x	95005-30001-30M	3,0	1
95005-30xxx-5x	95005-30001-50M	3,0	1
95005-35xxx-1x	95005-35001-10M <95005-35003-10M> <95005-35008-10M>	3,5	1 3 8
95005-35xxx-2x	95005-35001-20M	3,5	1
95005-35xxx-3x	95005-35001-30M	3,5	1
95005-35xxx-4x	95005-35001-10M <95005-35003-10M> <95005-35008-10M>	3,5	1 3 8
95005-35xxx-5x	95005-35001-50M	3,5	1
95005-45xxx-1x	95005-45001-10M <95005-45003-10M> <95005-45008-10M>	4,5	1 3 8
95005-45xxx-2x	95005-45001-20M	4,5	1
95005-45xxx-3x	95005-45001-30M	4,5	1

Mangueiras de Aplicação Geral			
Número de Peça Padrão	Número de Peça sem Embalagem (granel)	Peça sem Embalagem (granel)	
		Diâmetro Interno (mm)	Comprimento (m)
95005-45xxx-4x	95005-45001-10M <95005-45003-10M> <95005-45008-10M>	4,5	1 3 8
95005-45xxx-5x	95005-45001-50M	4,5	1
95005-50xxx-3x	95005-50001-30M <95005-50003-30M>	5,0	1 3
95005-50xxx-5x	95005-50001-50M	5,0	1
95005-55xxx-1x	95005-55001-10M <95005-55003-10M> <95005-55008-10M>	5,3	1 3 8
95005-55xxx-2x	95005-55001-20M <95005-55003-20M>	5,3	1 3
95005-55xxx-4x	95005-55001-10M <95005-55003-10M> <95005-55008-10M>	5,3	1 3 8
95005-65xxx-1x	95005-65001-10M <95005-65003-10M>	6,5	1 3
95005-65xxx-2x	95005-65001-20M	6,5	1
95005-70xxx-3x	95005-70001-30M <95005-70003-30M>	7,0	1 3
95005-70xxx-5x	95005-70001-50M	7,0	1
95005-75xxx-1x	95005-75001-10M <95005-75003-10M>	7,3	1 3
95005-75xxx-2x	95005-75001-20M	7,3	1
95005-80xxx-1x	95005-80001-10M <95005-80003-10M>	8,0	1 3
95005-80xxx-2x	95005-80001-20M	8,0	1
95005-80xxx-3x	95005-80001-30M	8,0	1
95005-80xxx-5x	95005-80001-50M	8,0	1
95005-91xxx-3x	95005-91001-30M	12,0	1
95005-91xxx-5x	95005-91001-50M	12,0	1
95005-92xxx-3x	95005-92001-30M	12,0	1
95005-92xxx-5x	95005-92001-50M	12,0	1

NOTA: X é mostrado para representar os números e letras omitidas do alfabeto romano.

CUIDADO

É PERIGOSO confundir uma "Mangueira de Combustível" com a "Mangueira de Aplicação Geral" ou com a "Mangueira de Vinil". Cada "Mangueira" tem sua utilização apropriada.
Nunca utilize uma "Mangueira de Aplicação Geral" ou a "Mangueira de Vinil" no lugar de uma "Mangueira de Combustível" ou vice-versa.
Use sempre a mangueira sem embalagem (granel) especificada, utilizando as instruções de corte e instalação dos Manuais de Serviços e das instruções que são fornecidas juntamente com a embalagem.

PROIBIDA A REPRODUÇÃO E DISTRIBUIÇÃO
1010915 MATSUO - Well Moto Matsuo

© Moto Honda da Amazônia Ltda.
Todos os direitos reservados.

Composição do Número de Identificação das Mangueiras

Exemplo: 9 5 0 0 1 - 7 5 0 0 1 - 5 0 M

Número de Peça sem Embalar: Refere-se a Peça sem Embalar

Código da Marca (Tipo de Mangueira) (Mangueira de Combustível e Mangueira de Aplicação Geral)
Código de Troca (para Mangueira Adicionada); (Mangueira de Vinil)
- Indica a marca do número ou a Sequência de Troca. O código para a peça sem embalar deve ser estritamente 0 (Zero).

Tipos de Código:

- Mangueira de Combustível
  - 2: Trançada Exterior Vermelha (Somente com 3 mm de diâmetro Interno)
  - 5: Trançada Interior Preta
  - 3: Vermelha (Somente 3 mm de diâmetro Interno)
  - 4: Cinza com faixa Vermelha (Somente com 3 mm de diâmetro Interno)
  - 6: Preta
- Mangueira de Vinil
  - 1: Transparente
  - 2: Preta
  - 3: Vermelho Claro
  - 6: Vermelho Claro
  - 7: Preto Pálido
- Mangueira de Aplicação Geral
  - 1: Cinza
  - 2: Cinza
  - 3: Preta
  - 5: Preta

Comprimento:
- 001: 1 m (Padrão)
- 003: 3 m
- 008: 8 m

Código de Diâmetro Interno (Mangueira de Combustível e Mangueira de Aplicação Geral)

30: 3,0 mm	11: 11 mm
35: 3,5 mm	91: 12 (Diâmetro Externo de 15) mm
45: 4,5 mm	92: 12 (Diâmetro Externo de 16) mm
50: 5,0 mm	12: 12 (Diâmetro Externo de 17) mm
55: 5,3 mm, 5,5 mm	14: 14 mm
65: 6,5 mm	17: 17 mm
70: 7,0 mm	
75: 7,3 mm, 7,5 mm	
80: 8,0 mm	

Código de Diâmetro Externo / Interno (Mangueira de Vinil)

01: DI 2,9, DE 6,8 mm	14: DI 6,0, DE 9,0 mm	37: DI 11,0, DE 15,0 mm
03: DI 3,0, DE 6,0 mm	17: DI 7,0, DE 9,0 mm	38: DI 12,0, DE 13,0 mm
05: DI 3,5, DE 6,5 mm	19: DI 7,0, DE 11,0 mm	39: DI 12,0, DE 14,0 mm
07: DI 4,0, DE 7,0 mm	21: DI 8,0, DE 9,0 mm	40: DI 12,0, DE 16,0 mm
08: DI 4,5, DE 6,5 mm	23: DI 8,0, DE 12,0 mm	43: DI 13,0, DE 15,0 mm
09: DI 4,5, DE 8,0 mm	25: DI 9,0, DE 11,0 mm	45: DI 14,0, DE 18,0 mm
12: DI 5,0, DE 7,0 mm	27: DI 9,0, DE 13,0 mm	50: DI 16,0, DE 19,0 mm
10: DI 5,0, DE 8,0 mm	33: DI 10,0, DE 14,0 mm	55: DI 17,5, DE 20,5 mm
11: DI 5,0, DE 9,0 mm	36: DI 11,0, DE 13,0 mm	60: DI 22,0, DE 27,0 mm

Tipo de Mangueira:
- 1: Mangueira de Combustível
- 3: Mangueira de Vinil
- 5: Mangueira de Aplicação Geral

PROIBIDA A REPRODUÇÃO E DISTRIBUIÇÃO
10.08.23 - Matsuo - Wagner Matsuo

© Moto Honda da Amazônia Ltda.
Todos os direitos reservados.

Instruções para o Uso do Tempo de Mão de Obra (T.M.O.)

O tempo de Mão de Obra (T.M.O.) significa o tempo necessário para a realização de um serviço, o qual é mencionado neste catálogo para ajudar as Concessionárias a controlar o processo de trabalho real e calcular o tempo de serviço, utilizando-o como um guia.

Ajuste do Sistema T.M.O.

- Tempo de Serviço
  - Remoção, Desmontagem/ Montagem, Instalação
  - Verificação, Medição, Ajuste, Confirmação
  - Diagnóstico (Sistema Elétrico)
  - Inspeção Completa
- Tempo Variável
  - Preparação
    (Verificação do processo, Preparação das ferramentas especiais necessárias ao serviço)
  - Trabalhos relacionados (Transferência de motocicletas)

* O tempo variável é obtido multiplicando-se o tempo de serviço pelo coeficiente especificado.

Instruções para o Uso do Catálogo

Os itens de serviço mostrados no texto estão relacionados com o tempo de trabalho e as peças comercializadas para reparo, conforme sua especificação. Outros itens de serviço representativos, os quais não utilizam peças para reparos (remoção/ instalação, ajuste, verificação/ medição e outros) estão relacionados na introdução, classificados de acordo com o assunto.

Ajuste do T.M.O.

- O Sistema Decimal (em unidade 0,1) é utilizado para obter o T.M.O. simplificando o cálculo global.
  Exemplo: (0,1) ⇒ 6 minutos, (0,2) ⇒ 12 minutos
  [Custo por hora de trabalho] x [T.M.O.] = [Cálculo global]
- O T.M.O. é calculado manualmente.
- Os itens de serviço e o T.M.O. podem ser modificados dependendo do desenvolvimento de ferramentas, equipamentos de serviço e da melhoria dos procedimentos.

PROIBIDA A REPRODUÇÃO E DISTRIBUIÇÃO
1010913 - Matsuo - Well Moto Matsuo

© Moto Honda da Amazônia Ltda.
Todos os direitos reservados.

Procedimento de Trabalho

- O procedimento de trabalho é determinado através do tempo de serviço juntamente com o método especificado no Manual de Serviço, portanto, consulte-o quando necessário.
- Os procedimentos de trabalho que permitem ser executados num tempo reduzido, preservam a segurança do trabalho e a garantia do produto dos itens não mencionados no Manual de Serviço.
- O trabalho é executado por apenas um mecânico. Quando dois ou mais mecânicos são necessários, o cálculo do tempo real é efetuado de acordo com o número de pessoas.
- Para avaliar o conhecimento dos mecânicos, a HONDA utiliza como padrão, mecânicos com três anos de experiência no reparo de suas motocicletas.
- As ferramentas especiais e os equipamentos de serviço utilizados para obter o T.M.O. estão especificados no Manual de Serviços e publicações técnicas emitidas sobre o tema.

Itens de Serviço que não apresentam T.M.O.

- Peças e acessórios não mencionados neste Catálogo.
- Áreas com deterioração pelo tempo de uso ou danos (quebras, rachaduras) durante uso em condições normais.
- Serviços que podem ser executados com apenas um ajuste.
- Serviços raramente executados (exemplo: problemas com causas extremamente simples e frequência de uso).

* Faça o cálculo global baseado no tempo de serviço real quando o serviço não apresenta T.M.O.

Serviços não incluídos no T.M.O.

- Óleo e drenagem de fluido, tempo de espera para desaquecimento, etc.
- Serviços adicionais que envolvam remoção/ instalação de equipamentos externos.
- Tempo de serviço utilizado com visitas ao cliente, realização de negociações e a entrega da motocicleta.
- Tempo necessário com a requisição e a entrega de peças.
- Custos referentes à graxa, agente adesivo, etc., utilizados no serviço.

PROIBIDA A REPRODUÇÃO E DISTRIBUIÇÃO
1010913 - Matsuo - Well Moto Matsuo

© Moto Honda da Amazônia Ltda.
Todos os direitos reservados.

Explicação do T.M.O. utilizando um exemplo (O exemplo pode ser diferente dos itens apresentados)

Ref. Nº	N.O.S.	(Nº de referência) Item de Serviço	T.M.O.
		(1, 3, 4, 7)	
	111118	Árvore de Comando 4,5	
		• Inclui: Ajuste da folga da válvula	
	111118A	Substituição balancim (Adicional) 1,0	

① O Nº de Referência da peça na ilustração indica a localização da peça a ser substituída.

② T.M.O. é a abreviatura de Tempo de Mão de Obra e indica o tempo de serviço padrão necessário para a execução do serviço.

③ N.O.S. é a abreviatura do Número de Operação de Serviço, e classifica os itens de serviço de acordo com o código de unidade de trabalho.

O mesmo código de serviço é utilizado independentemente dos modelos.

O serviço padrão é apresentado com 6 dígitos e o serviço adicional com 7 dígitos.

④ Indica a substituição da árvore de comando e o T.M.O. 4,5.

⑤ Indica T.M.O. 1,0 que será acrescentado quando um serviço adicional (substituição do balancim) é executado em conjunto com a substituição da árvore de comando.

⑥ Indica a descrição dos serviços incluídos no item de serviço.

⑦ Indica o Nº de referência cujo serviço e tempo do mesmo são iguais ao T.M.O. 4,5 para a árvore de comando.

(A aplicação da área é limitada aos itens de serviço que não possuem identificação N.O.S. dentro de um mesmo bloco.)

Como designar o item de serviço utilizando o exemplo (substituição da árvore de comando)

Abra a página do bloco onde a ilustração da árvore de comando é mostrada.

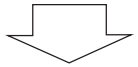

Procure a árvore de comando na ilustração, o item de serviço especificado e o T.M.O. relacionado com o Nº de referência.

PROIBIDA A REPRODUÇÃO E DISTRIBUIÇÃO
1010913 - Matsuo - Well Moto Matsuo

© Moto Honda da Amazônia Ltda.
Todos os direitos reservados.

Símbolo de indicação dos itens de serviço relacionados que continuam na página seguinte

Ref. Nº	N.O.S.	(Nº de referência) Item de Serviço	T.M.O.
2	111118	**Árvore de Comando**	4,5
	•	•	•
	•	•	•
+			

Símbolo de indicação na última linha

Indicação do bloco sem informação do T.M.O.

Ref. Nº	N.O.S.	(Nº de referência) Item de Serviço	T.M.O.
		Sem Informação	–

• Código N.O.S.

1	11	1	18	A
a	b	c	d	e

a) Código da categoria ..... Motor

b) Localização/ código da função .... Motor superior

c) Código de serviço ..... Substituição

d) Número sequencial de serviço .... (Código da unidade é mostrado através de letras)
..... árvore de comando (Sem regra padrão do código)

e) Código adicional ..... substituição do balancim (Sem regra padrão do código)

1	11	1	18	A
a		c		

a) Códigos da categoria e classificação

Código	Categoria
1	Motor
2	Transmissão
3	Combustível e Escapamento
4	Chassi e Carcaça
5	Direção/ Suspensão
6	Elétrica
7	Rodas/ Freios
8	Controles/ Instrumentos
9	–
0	–

c) Códigos de serviço e classificação

Código	Categoria de Serviço
1	Substituição, Remoção/ Instalação, Troca
2	Revisão
3	Ajuste, Balanceamento
4	(Serviços relacionados à Pintura: Camada Superior)
5	Teste, Inspeção/ Diagnóstico, Medição, Verificação
6	(Serviços relacionados à Revisão: Recondicionamento)
7	(Serviços relacionados à Revisão: Reapertos)
8	(Retífica)
9	(Serviços relacionados à Pintura: Acabamento)
0	Reparo, Limpeza, Sangria de Ar

PROIBIDA A REPRODUÇÃO E DISTRIBUIÇÃO
20110913 - Matsuo - Well Moto Matsuo

© Moto Honda da Amazônia Ltda.
Todos os direitos reservados.

Principais itens de serviço sem a utilização de peças adicionais
(1) Remoção/ Instalação, (2) Ajuste, (3) Verificação/ Medição,
(4) Revisão, (5) Outros Serviços

M: Motor, C: Chassi

* SERVIÇOS EXCETO SUBSTITUIÇÃO DE PEÇAS

(1) Remoção e instalação

Relacione as peças removidas da motocicleta com a descrição

	N.O.S.	DESCRIÇÃO	T.M.O.
M	1101E5	**Motor Comp. Remoção/ Instalação** Inclui: Todos os ajustes necessários	2,6
	3111D5	**Corpo do Acelerador Comp. Remoção/ Instalação**	0,9
	1101E6	**Carcaça do Motor, Desmontagem** Inclui: Remoção e instalação do motor	4,6

(2) Ajuste

	N.O.S.	DESCRIÇÃO	T.M.O.
M	2123A0	**Embreagem, Ajuste** Inclui: Ajuste alavanca, embreagem	0,1
	6143A1	**Vela de Ignição - Ajuste/ Limpeza**	0,1
	1113A0	**Folga da Válvula - Ajuste** NOTA: Para 1 motocicleta	0,7
C	6163A0	**Farol - Alinhamento**	0,1
	2133A0	**Corrente da Transmissão - Ajuste**	0,1
	3113A3	**Acelerador, Funcionamento - Ajuste**	0,1

(3) Verificação, Medição

	N.O.S.	DESCRIÇÃO	T.M.O.
M	1115A0	**Compressão, Pressão - Medição**	0,2
	6145A0	**Ponto de Ignição - Verificação**	0,2
C	6105A0	**Bateria - Carga** Inclui: No caso de bateria não selada, verifique o nível do eletrólito e carga	0,2

(5) Outros Serviços

	N.O.S.	DESCRIÇÃO	T.M.O.
M	1130A1	**Tela Filtro de Óleo - Limpeza**	0,4
C	7110A0	**Freio Dianteiro - Sangria de ar**	0,2
	7110A1	**Freio Traseiro - Sangria de ar**	0,2
	6185A0	**Atualização ECM/PCM**	0,3

PROIBIDA A REPRODUÇÃO E DISTRIBUIÇÃO
1010913 - Matsuo - Well Moto Matsuo

© Moto Honda da Amazônia Ltda.
Todos os direitos reservados.

Grupo do Motor

• O número de referência na ilustração do índice pode ser diferente do que aparece no texto.

M-1 Tampa do Cabeçote

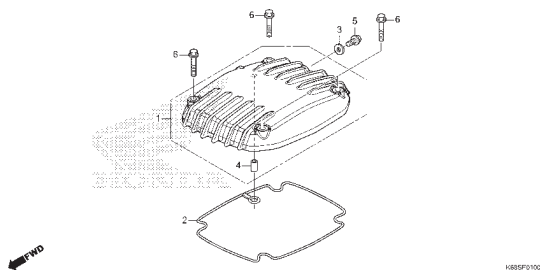

M-2 Cabeçote

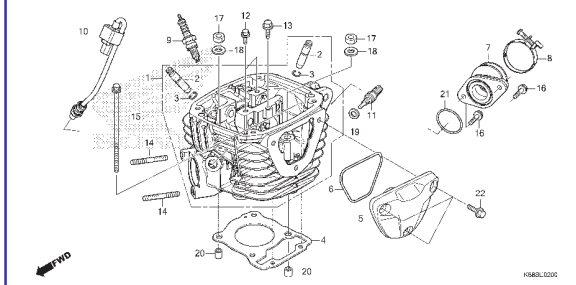

M-3 Árvore de Comando • Válvulas

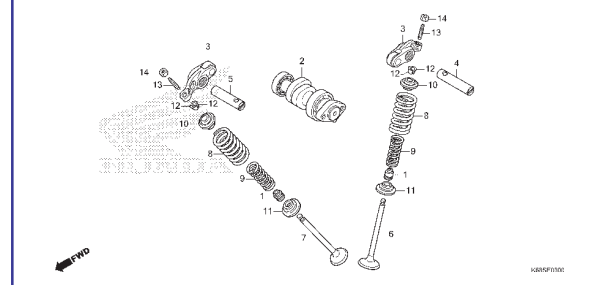

M-4 Corrente de Comando • Tensor

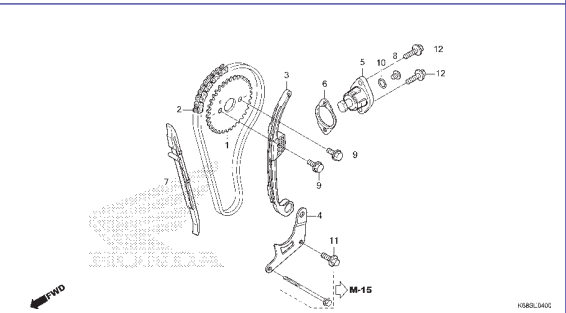

M-5 Cilindro

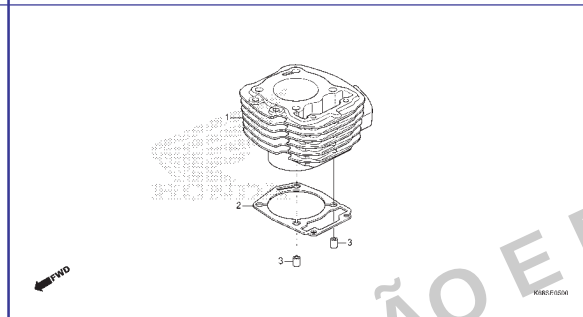

M-6 Tampa Lateral Direita

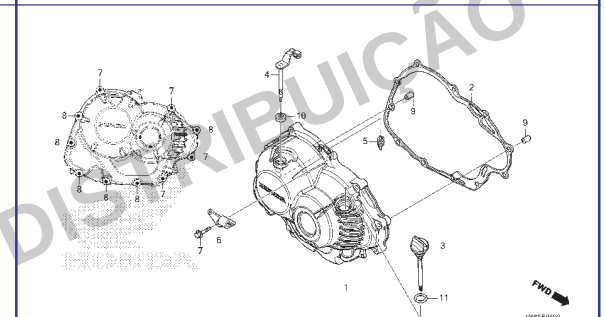

M-8 Embreagem

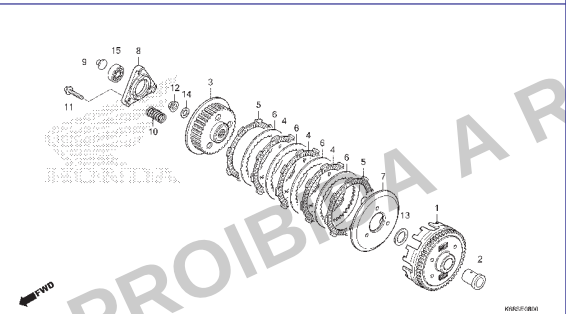

M-9 Embreagem de Partida

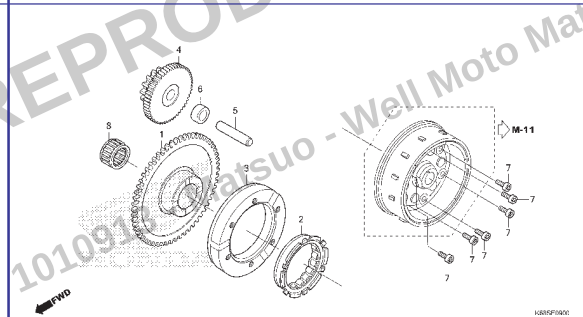

M-10 Tampa Lateral Esquerda

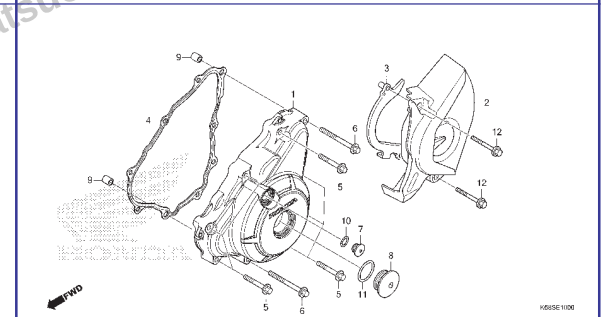

PROIBIDA A REPRODUÇÃO E DISTRIBUIÇÃO
1010916 Matsuo - Well Moto Matsuo

© Moto Honda da Amazônia Ltda.
Todos os direitos reservados.

Grupo do Motor

• O número de referência na ilustração do índice pode ser diferente do que aparece no texto.

M-11 Gerador

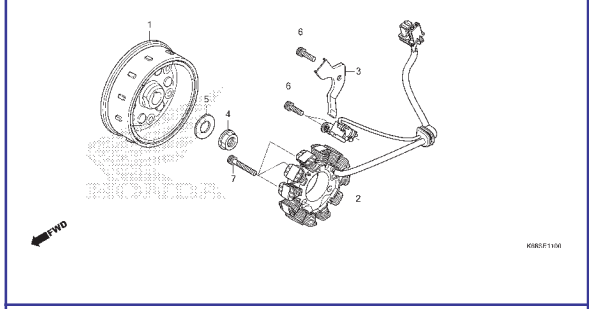

M-13 Motor de Partida

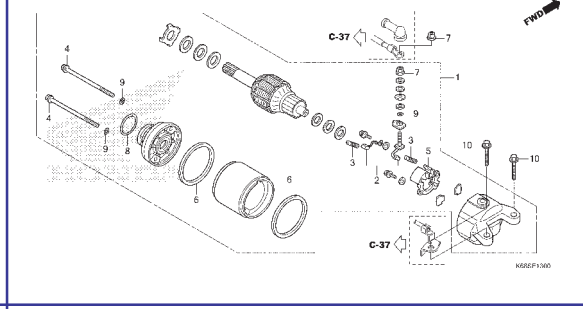

M-14 Bomba de Óleo

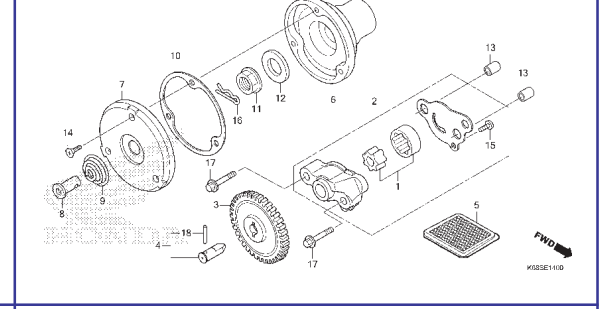

M-15 Carcaça do Motor

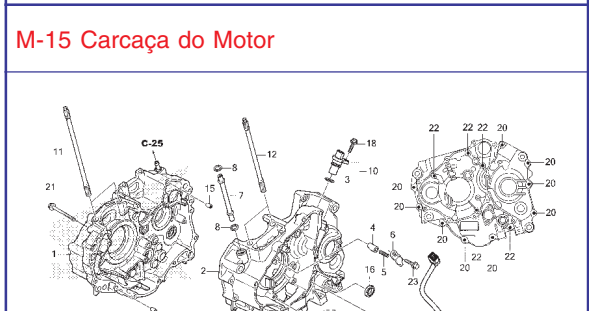

M-16 Árvore de Manivelas • Pistão

M-16.10 Eixo do Balanceiro

M-17 Transmissão

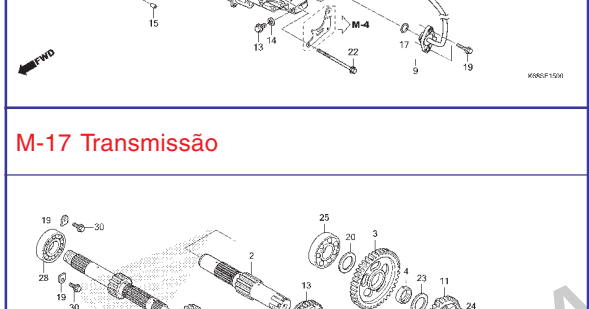

M-19 Tambor Seletor de Marchas

M-23 Corpo do Acelerador

PROIBIDA A REPRODUÇÃO E DISTRIBUIÇÃO
10.09.20 - Matsuo Well Moto Matsuo

© Moto Honda da Amazônia Ltda.
Todos os direitos reservados.

Grupo do Chassi

• O número de referência na ilustração do índice pode ser diferente do que aparece no texto.

C-1 Farol

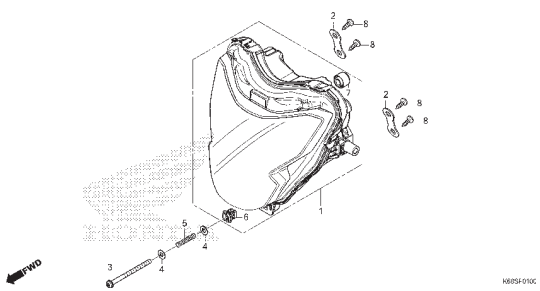

C-2 Instrumentos

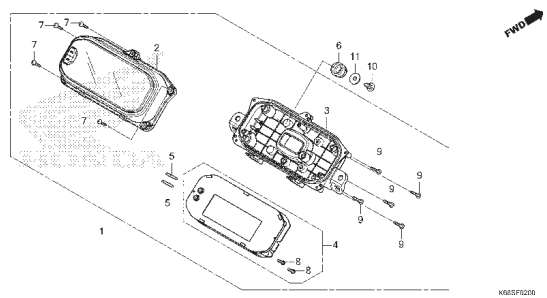

C-3 Espelho

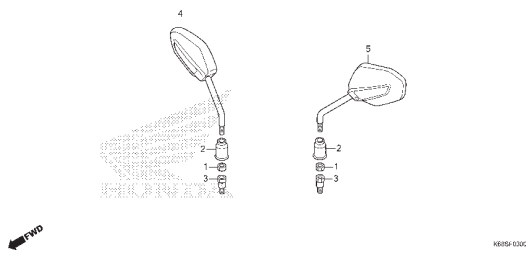

C-4 Alavancas • Interruptores • Cabos

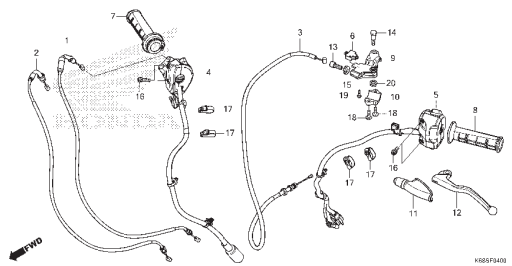

C-5 Cilindro Mestre do Freio Dianteiro

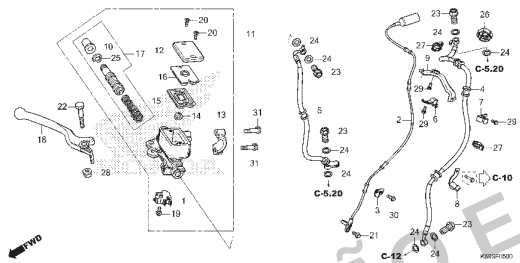

C-5.20 Modulador ABS

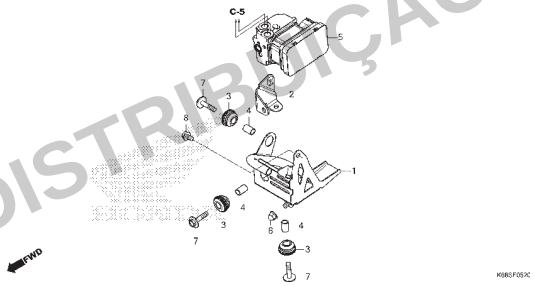

C-7 Guidão • Mesa Superior

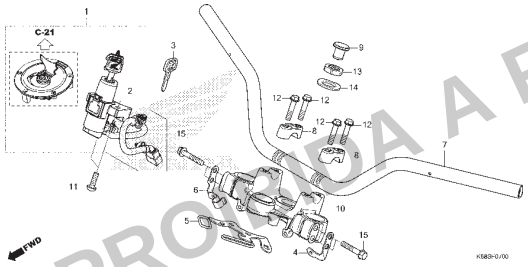

C-9 Coluna de Direção

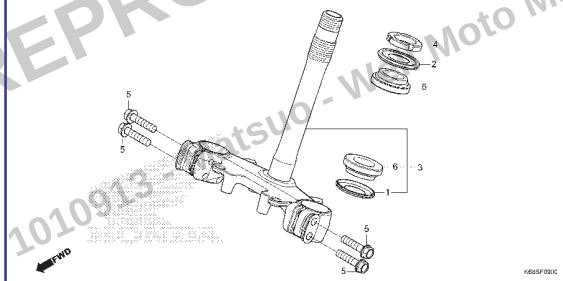

C-10 Para-lama Dianteiro

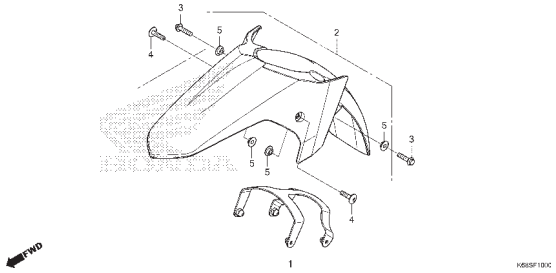

PROIBIDA A REPRODUÇÃO E DISTRIBUIÇÃO
1010913 - Matsuo - Moto Matsuo

Voltar

© Moto Honda da Amazônia Ltda.
Todos os direitos reservados.

Grupo do Chassi

• O número de referência na ilustração do índice pode ser diferente do que aparece no texto.

C-11 Garfo Dianteiro

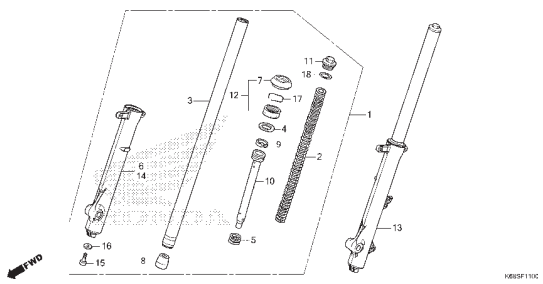

C-12 Cáliper do Freio Dianteiro

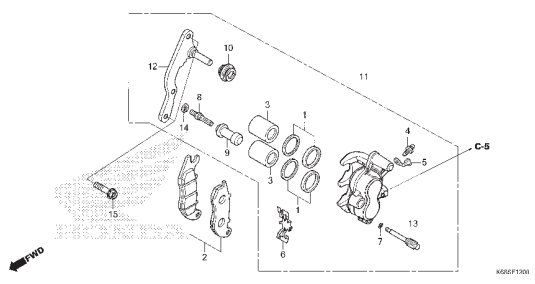

C-14.20 Roda Dianteira

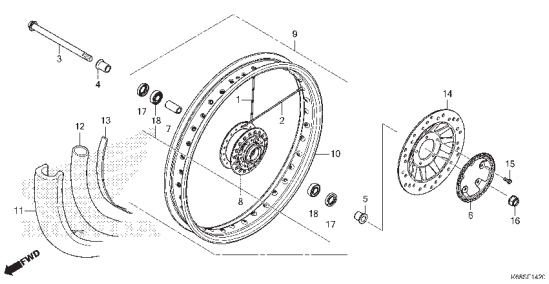

C-15 Cilindro Mestre do Freio Traseiro

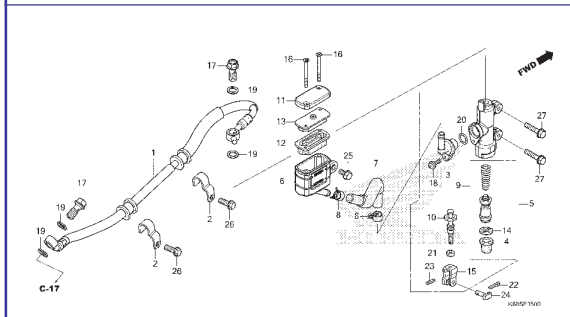

C-17 Cáliper do Freio Traseiro

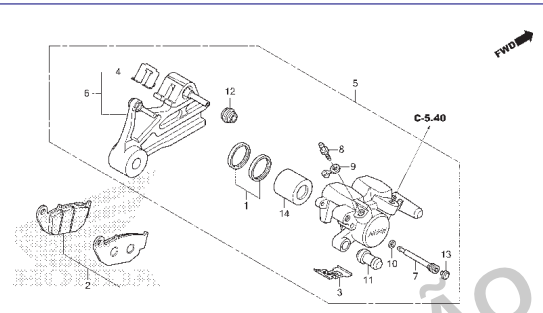

C-19.20 Roda Traseira

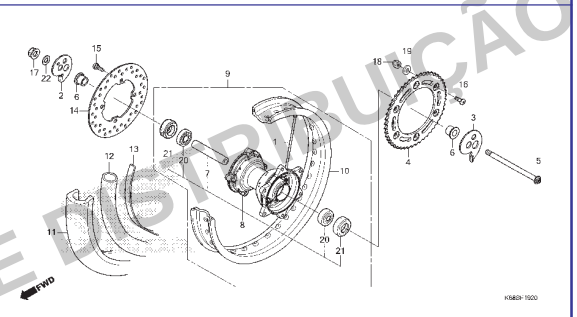

C-21 Tanque de Combustível

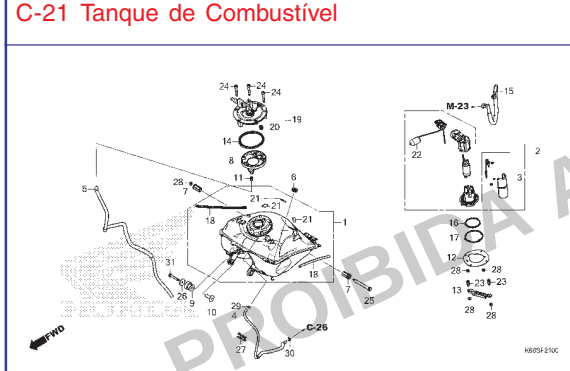

C-22 Carenagem

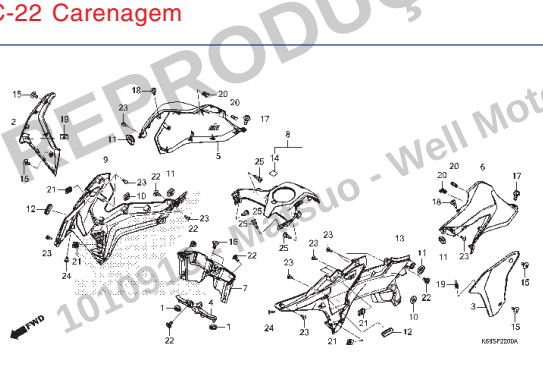

C-23 Assento

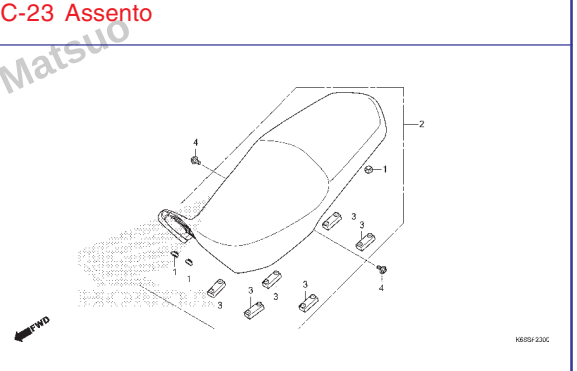

PROIBIDA A REPRODUÇÃO E DISTRIBUIÇÃO
1010910 - Matsuo - Well Moto Matsuo

© Moto Honda da Amazônia Ltda.
Todos os direitos reservados.

Grupo do Chassi

• O número de referência na ilustração do índice pode ser diferente do que aparece no texto.

C-23.10 Rabeta

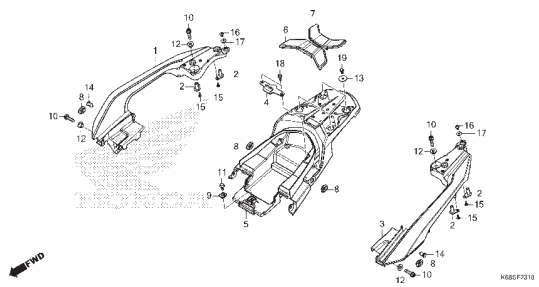

C-24 Tampa Lateral

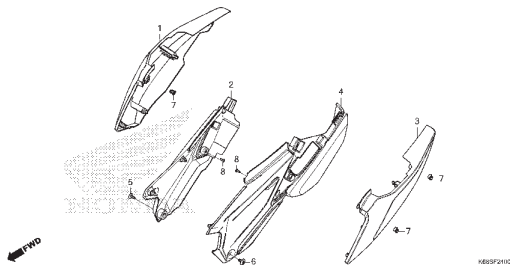

C-25 Filtro de Ar

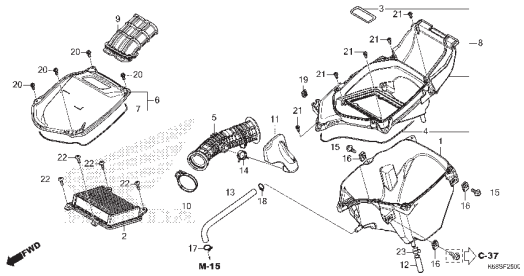

C-26 Cânister

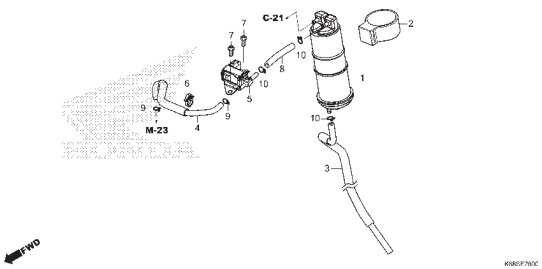

C-27 Escapamento

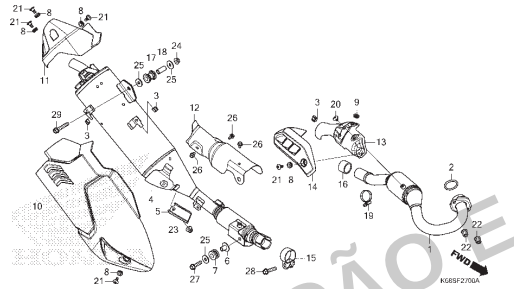

C-29 Pedal

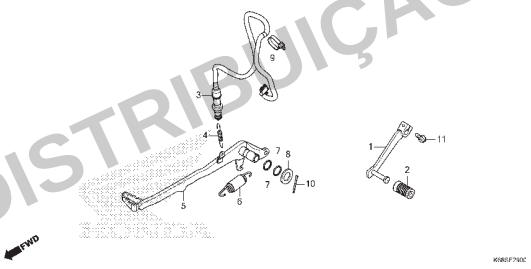

C-30 Pedal de Apoio

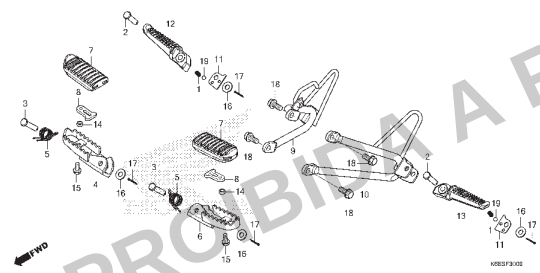

C-31 Cavalete Lateral

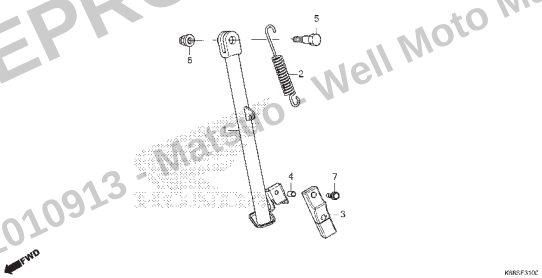

C-32 Garfo Traseiro

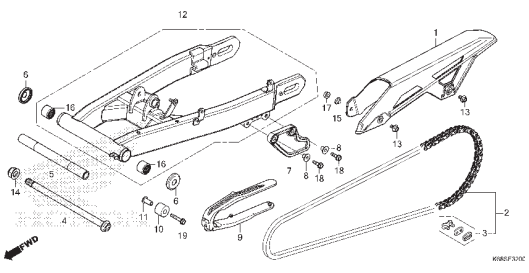

PROIBIDA A REPRODUÇÃO E DISTRIBUIÇÃO
1010913 - Matsuo - Well Moto Matsuo

© Moto Honda da Amazônia Ltda.
Todos os direitos reservados.

Grupo do Chassi

• O número de referência na ilustração do índice pode ser diferente do que aparece no texto.

C-33 Amortecedor Traseiro

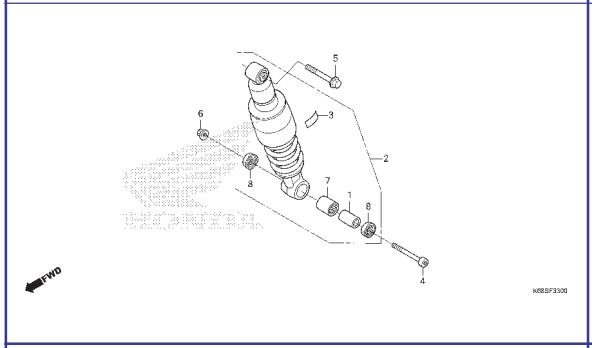

C-34 Suporte da Placa Licença

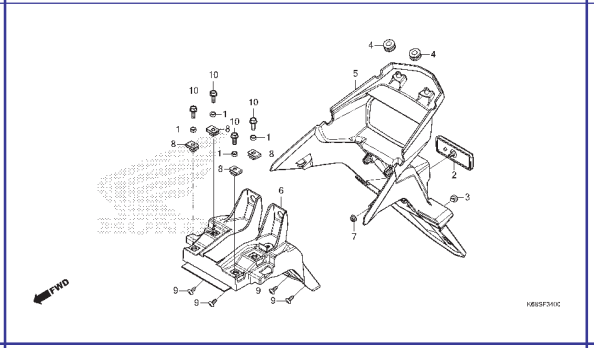

C-35 Sinalizador

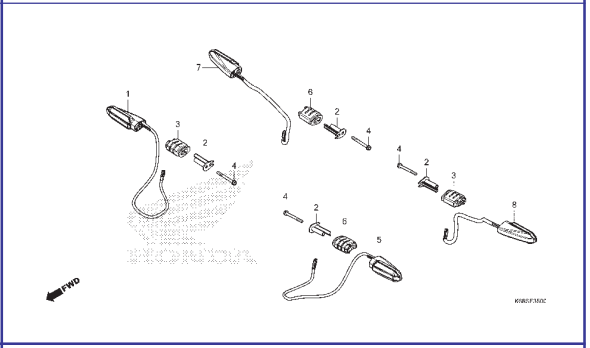

C-36 Lanterna Traseira • Luz da Placa de Licença

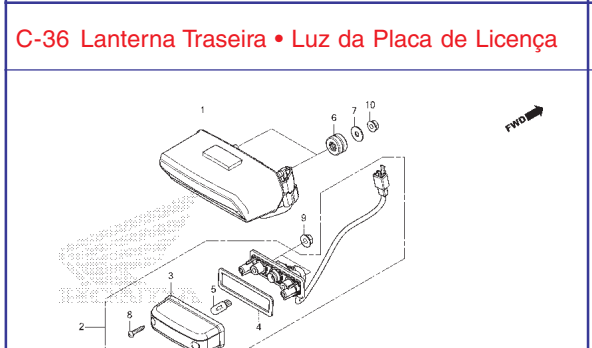

C-37 Bateria

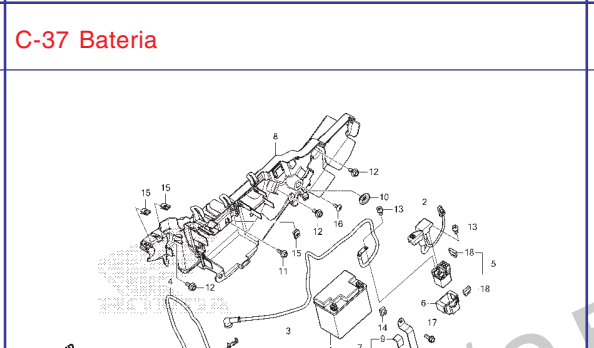

C-38 Fiação Principal

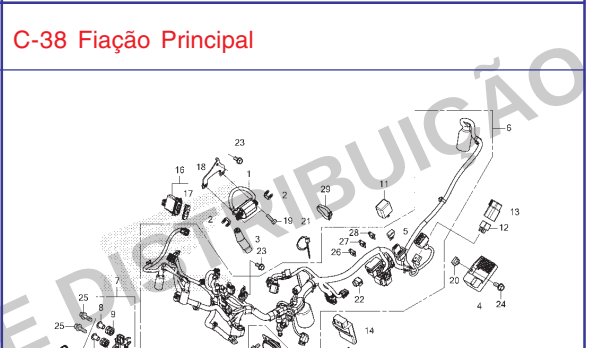

C-39 Chassi

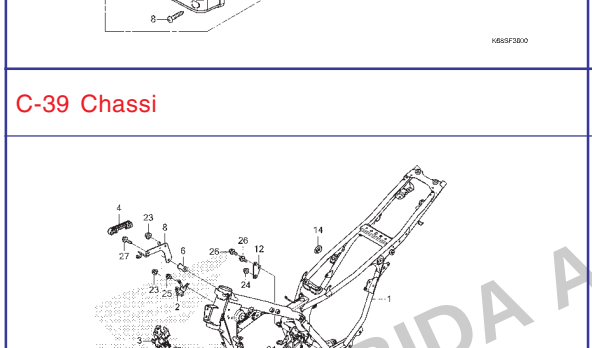

C-43 Para-lama Superior • Defletor Dianteiro

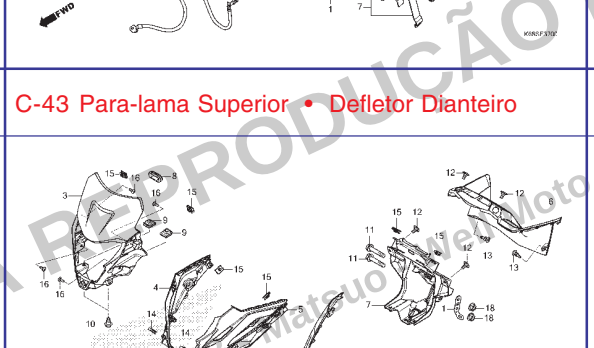

C-48 Ferramentas

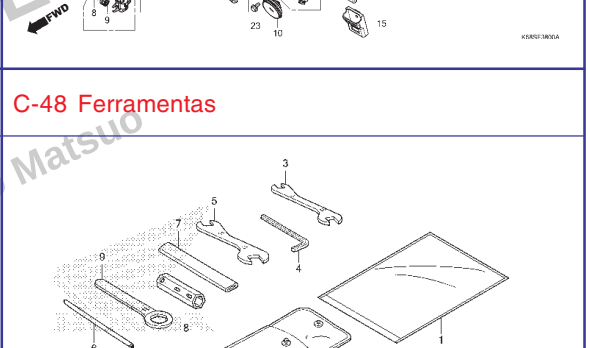

PROIBIDA A REPRODUÇÃO E DISTRIBUIÇÃO
10100 - Matsuo Web Moto Matsuo

© Moto Honda da Amazônia Ltda.
Todos os direitos reservados.

Grupo do Chassi

• O número de referência na ilustração do índice pode ser diferente do que aparece no texto.

C-49 Etiquetas de Precaução

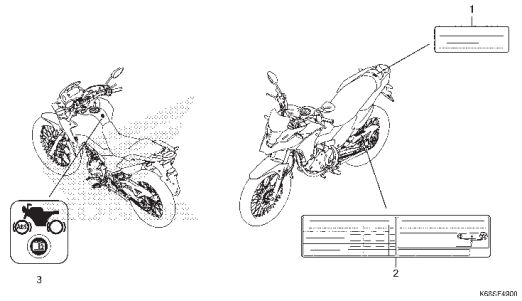

C-50 Emblemas • Faixas

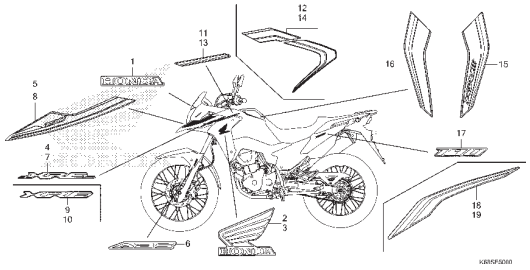

PROIBIDA A REPRODUÇÃO E DISTRIBUIÇÃO
1010913 - Matsuo - Well Moto Matsuo

© Moto Honda da Amazônia Ltda.
Todos os direitos reservados.

M-1

Tampa do Cabeçote

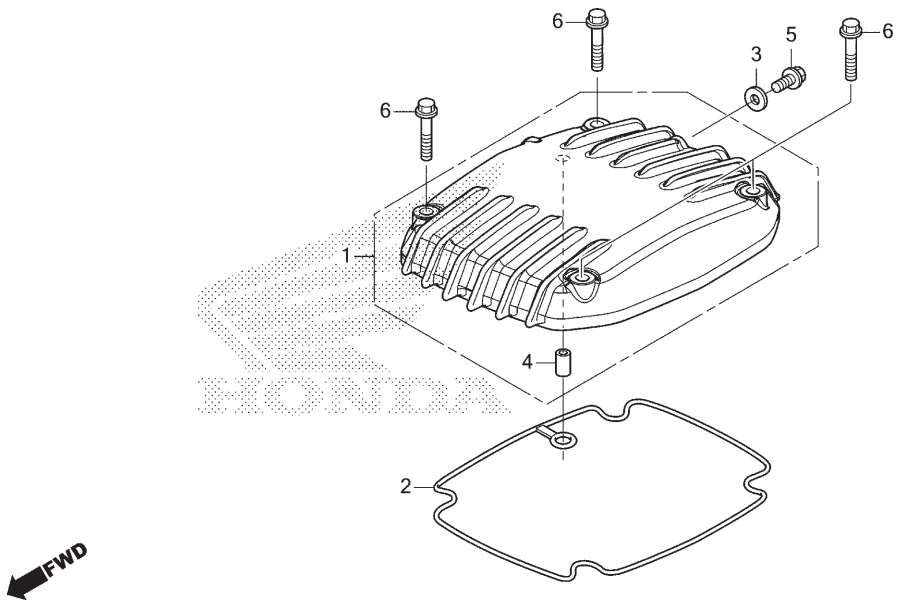

Ref. Nº	N.O.S.	Item de serviço	T.M.O.
1	1111C4	Tampa, Cabeçote	0,5
2	1111D2	Junta, Tampa Cabeçote	0,5

Ref. Nº	Nº da peça	Descrição	Qtd. XRE190 AS	AWS	AT	Nº de série		Tipo
1	12310-KRE-G00	Tampa Comp., Cabeçote	1	1	1			
2	12391-K38-900	Junta, Tampa Cabeçote	1	1	1			
	12391-KRE-G02	Junta, Tampa Cabeçote (ARS)	1	1	–			
3	90463-KRM-840	Arruela, Vedação, 6,2x12x1,2	1	1	1			
4	94301-07120	Pino A, Guia, 7x12	1	1	1			
5	96001-06012-00	Parafuso, Flange, 6x12	1	1	1			
6	96001-06035-00	Parafuso, Flange, 6x35	4	4	4			

Voltar

PROIBIDA A REPRODUÇÃO E DISTRIBUIÇÃO
1010913 - Matsuo - Well Moto Matsuo

© Moto Honda da Amazônia Ltda.
Todos os direitos reservados.

M-2

Cabeçote

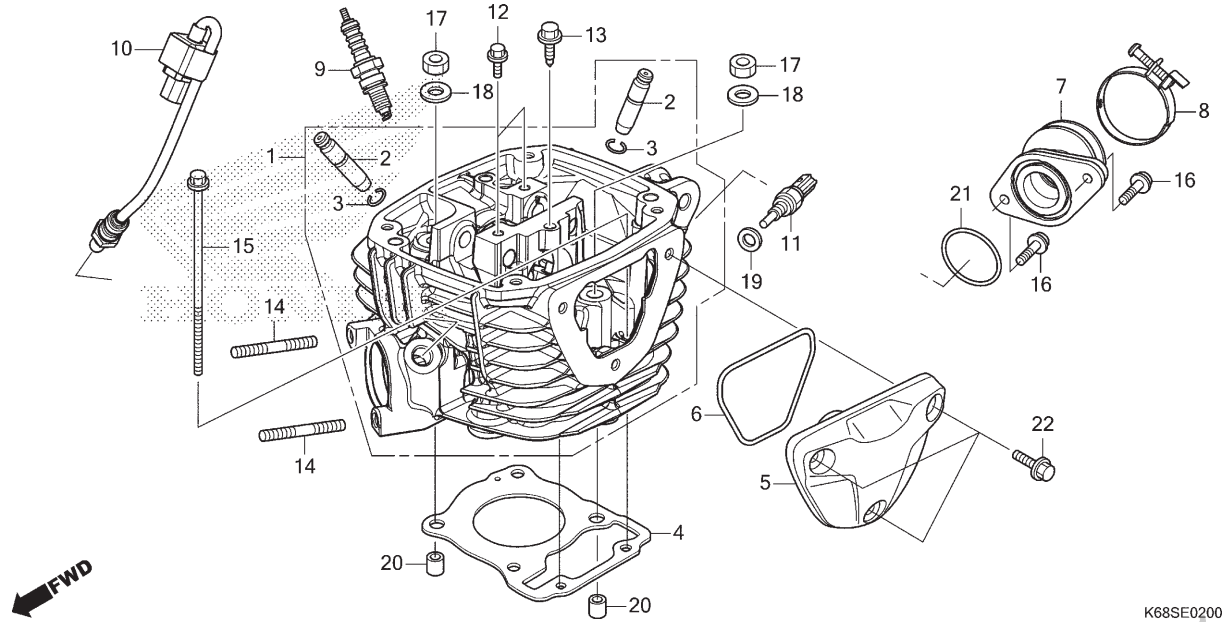

Ref. Nº	N.O.S.	Item de serviço	T.M.O.
1	111106	Cabeçote	2,8
		• Inclui: Ajuste da válvula e retífica	
2	1111L9	Guia, Válvula Admissão (Uma)	2,9
		• Inclui: Alargamento	
		• Inclui: Ajuste da válvula e retífica	
	1111M0	Guia, Válvula Escape (Uma)	2,9
		• Inclui: Alargamento	
		• Inclui: Ajuste da válvula e retífica	
	1111M9	Guia, Válvula: Para 1 motocicleta	3,2
		• Inclui: Alargamento	
		• Inclui: Ajuste da válvula e retífica	
4	111115	Junta, Cabeçote	2,1
5		(6)	
	1111C5	Tampa, Cabeçote: Esquerdo	0,1
7		(21)	
	311131	Isolador, Corpo Acelerador/ Carburador	0,9
9	614130	Vela, Ignição	0,2
10	617121	Sensor, Oxigênio	0,2
11	617151	Sensor, Temperatura Óleo	1,0

Ref. Nº	Nº da peça	Descrição	Qtd. XRE190 AS	AWS	AT	Nº de série		Tipo
1	12200-K68-B00	Cabeçote	1	1	1			
2	12204-KVS-P00	Guia, Válvula (O.S.)	2	2	2			
3	12213-KSP-910	Presilha, Guia Válvula	2	2	2			
4	12251-K70-601	Junta, Cabeçote	1	1	1			
5	12341-KRE-G00	Tampa, Lateral Esquerda Cabeçote	1	1	1			
6	12395-KRE-G00	Anel, Vedação, 72,8x2,0	1	1	1			
7	16210-K68-900	Isolador Comp., Corpo Acelerador	1	1	1			
8	16219-K68-900	Presilha, Isolador	1	1	1			
9	31916-KRM-841	Vela, Ignição (CPR8EA-9)(NGK)	1	1	1			
10	36531-K68-B01	Sensor, Oxigênio	1	1	1			
11	37750-KPH-701	Sensor Conj., Óleo Termostato (PANASONIC)	1	1	1			
12	90002-KRM-840	Parafuso, Flange, 5x14	2	2	2			
13	90014-KRE-G00	Parafuso, Especial, 6x21	1	1	1			
14	90035-KRM-840	Prisioneiro, 8x22	2	2	2			
15	90036-KRE-G00	Parafuso, Flange, 6x110	2	2	2			

PROIBIDA A REPRODUÇÃO E DISTRIBUIÇÃO
1010913 - Matsuo - Well Moto Matsuo

© Moto Honda da Amazônia Ltda.
Todos os direitos reservados.

M-2

Cabeçote

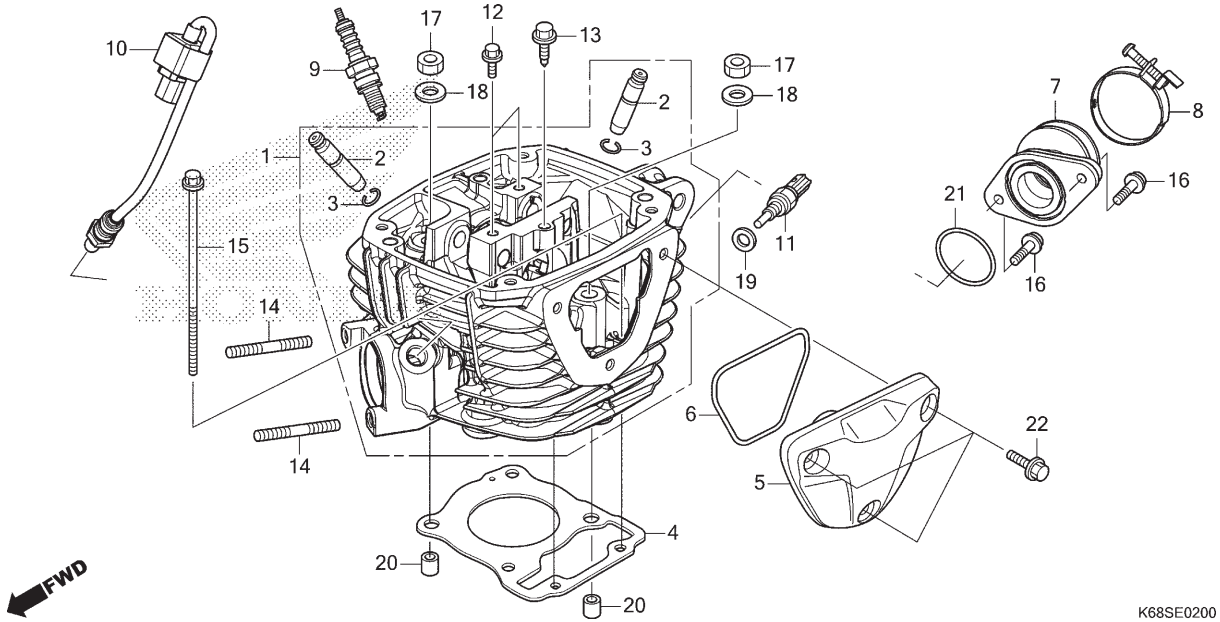

Ref. Nº	N.O.S.	Item de serviço	T.M.O.

Ref. Nº	Nº da peça	Descrição	Qtd. XRE190 AS	AWS	AT	Nº de série		Tipo
16	90091-KRM-840	Parafuso, Allen Flange, 6x22	2	2	2			
17	90201-KRE-G00	Porca, Trava, 9mm	4	4	4			
18	90404-KRE-G00	Arruela, 9,2x19x2,3	4	4	4			
19	90443-KSS-B30	Arruela, Vedação, 10mm	1	1	1			
20	90701-KRE-G00	Pino Guia, Especial, 10x12	2	2	2			
21	91304-KRM-840	Anel, Vedação, 33,5x3,0	1	1	1			
22	96001-06022-00	Parafuso, Flange, 6x22	3	3	3			

PROIBIDA A REPRODUÇÃO E DISTRIBUIÇÃO
1010913 - Matsuo - Well Moto Matsuo

© Moto Honda da Amazônia Ltda.
Todos os direitos reservados.

M-3

Árvore de Comando • Válvulas

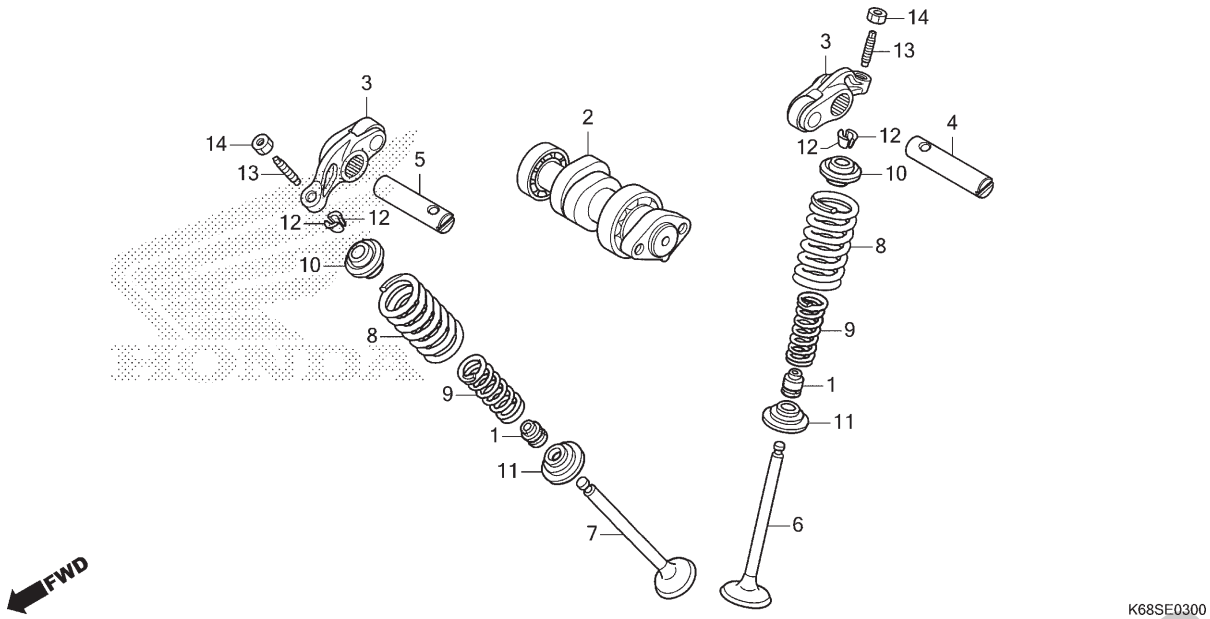

Ref. Nº	N.O.S.	Item de serviço	T.M.O.
2	111118	Árvore Comando	1,0
		• Inclui: Ajuste da válvula	
3		(4,5)	
	1111K8	Balancim, Válvula Admissão (Um)	1,0
		• Inclui: Ajuste da válvula	
	1111K9	Balancim, Válvula Escape (Um)	1,0
		• Inclui: Ajuste da válvula	
	1111L8	Balancim, Válvula: Para 1 motocicleta	1,0
		• Inclui: Ajuste da válvula	
6	1111N0	Válvula, Admissão (Uma)	2,4
		• Inclui: Retífica	
7	1111N1	Válvula, Escape (Uma)	2,4
		• Inclui: Retífica	
	1111P0	Válvula: Para 1 motocicleta	2,6
		• Inclui: Retífica	
8		(1,9,10,11,12)	
	1111P2	Mola e/ou Retentor Haste, Válvula Admissão (Uma)	2,2
	1111P3	Mola e/ou Retentor Haste, Válvula Escape (Uma)	2,2
	1111Q2	Mola Válvula e/ou Retentor Haste: Para 1 motocicleta	2,4

Ref. Nº	Nº da peça	Descrição	Qtd. XRE190 AS	Qtd. XRE190 AWS	Qtd. XRE190 AT	Nº de série		Tipo
1	12209-GB4-681	Retentor, Óleo Haste Válvulas (NOK)	2	2	2			
	12209-GB4-682	Retentor, Óleo Haste Válvulas (ARAI)	2	2	2			
2	14100-K68-B00	Árvore Comando Comp.	1	1	1			
3	14430-KRE-G00	Balancim Comp., Válvula	2	2	2			
4	14451-K68-900	Eixo, Balancim Admissão	1	1	1			
5	14452-K68-900	Eixo, Balancim Escape	1	1	1			
6	14711-K68-B00	Válvula, Admissão	1	1	1			
7	14721-K68-B00	Válvula, Escape	1	1	1			
8	14751-KRE-G00	Mola Externa, Válvula	2	2	2			
9	14761-KRE-G00	Mola Interna, Válvula	2	2	2			
10	14771-KRE-G00	Retentor, Mola Válvula	2	2	2			
11	14777-KRE-G00	Assento, Mola Válvula	2	2	2			
12	14781-MA6-000	Chaveta, Válvula	4	4	4			
13	90012-KK3-830	Parafuso, Ajuste	2	2	2			
14	90206-250-000	Porca, Ajuste	2	2	2			

PROIBIDA A REPRODUÇÃO E DISTRIBUIÇÃO
1010913 - Matsuo - Well Moto Matsuo

© Moto Honda da Amazônia Ltda.
Todos os direitos reservados.

M-4

Corrente de Comando • Tensor

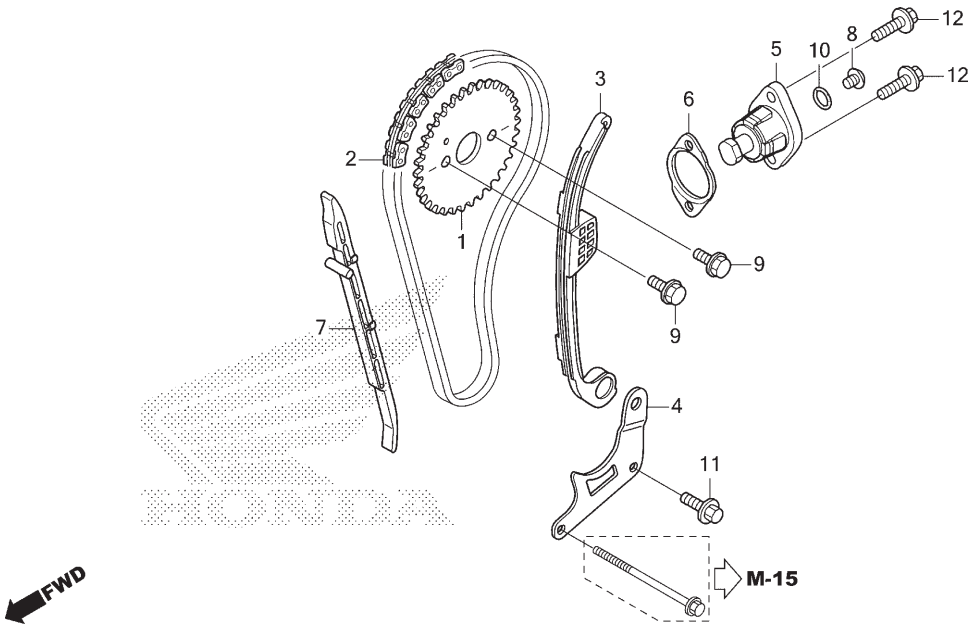

Ref. Nº	N.O.S.	Item de serviço	T.M.O.
1	1111Q4	Pinhão, Comando	0,8
2	110140	Corrente, Comando	1,3
3	111130	Tensor, Corrente Comando	1,2
5		(6)	
	111133	Acionador, Tensor	0,2
7	111139	Guia, Corrente Comando	2,1

Ref. Nº	Nº da peça	Descrição	Qtd. XRE190 AS	AWS	AT	Nº de série	Tipo
1	14321-KRM-840	Pinhão, Comando (34D)	1	1	1		
2	14401-K70-601	Corrente, Comando (DID SCZ-0404 SV-98LE)	1	1	1		
3	14510-KRE-G00	Tensor Conj., Corrente Comando	1	1	1		
4	14515-KRE-G00	Placa, Fixação Tensor	1	1	1		
5	14520-K1S-901	Acionador Conj., Tensor	1	1	1		
6	14560-KRM-840	Junta, Acionador Tensor	1	1	1		
7	14611-KRE-G00	Guia, Corrente Comando	1	1	1		
8	90005-K15-900	Parafuso, Phillips, 6x6	1	1	1		
9	90083-KRM-840	Parafuso, Trava, 5mm	2	2	2		
10	91306-KRM-840	Anel, Vedação 1,5x9,5	1	1	1		
11	95701-06016-00	Parafuso, Flange, 6x16	1	1	1		
12	96001-06022-00	Parafuso, Flange, 6x22	2	2	2		

PROIBIDA A REPRODUÇÃO E DISTRIBUIÇÃO
1010913 - Matsuo - Well Moto Matsuo

© Moto Honda da Amazônia Ltda.
Todos os direitos reservados.

M-5

Cilindro

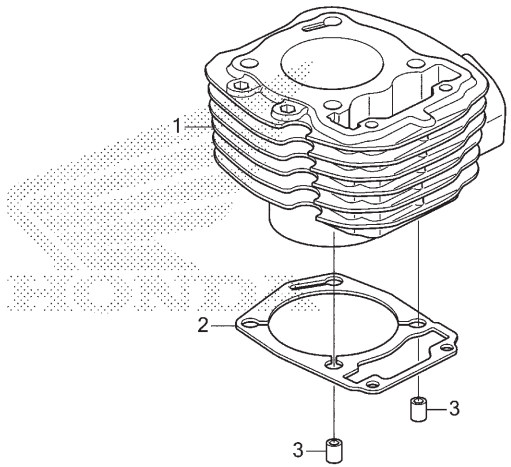

K68SE0500

Ref. Nº	N.O.S.	Item de serviço	T.M.O.
1	1111A5	Cilindro	2,3
2	111102	Junta, Cilindro	2,2

Ref. Nº	Nº da peça	Descrição	Qtd. XRE190 AS	AWS	AT	Nº de série		Tipo
1	12100-K68-900	Cilindro Comp.	1	1	1			
2	12191-K70-630	Junta, Cilindro	1	1	1			
3	90701-KRE-G00	Pino Guia, Especial, 10x12	2	2	2			

PROIBIDA A REPRODUÇÃO E DISTRIBUIÇÃO
1010913 - Matsuo - Well Moto Matsuo

© Moto Honda da Amazônia Ltda.
Todos os direitos reservados.

M-6

Tampa Lateral Direita

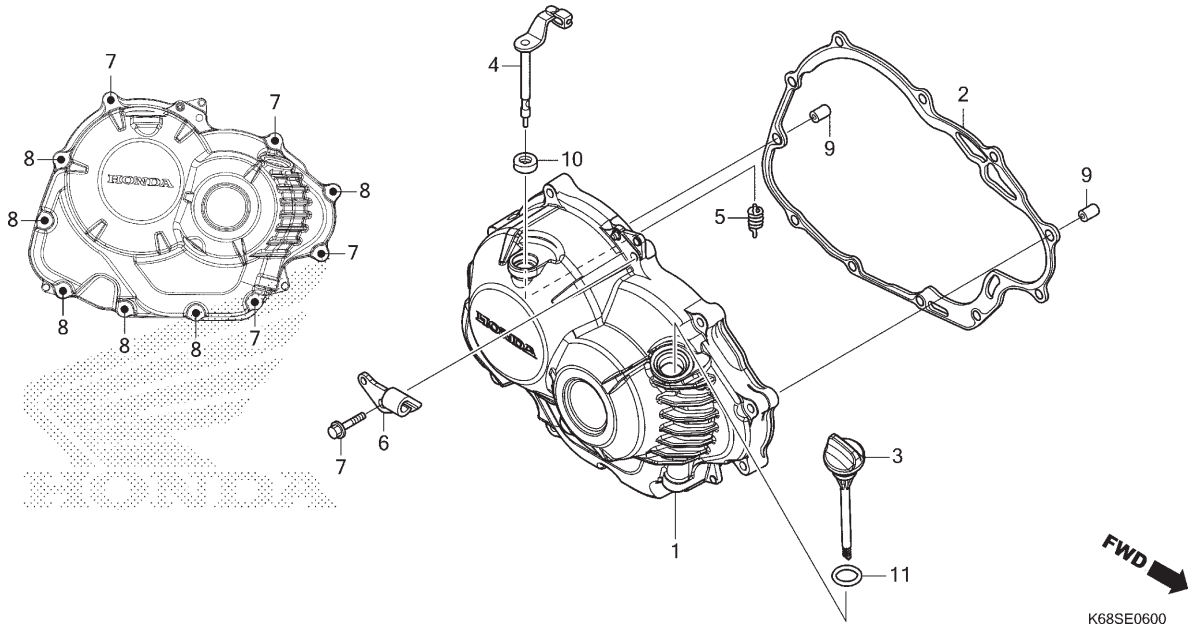

Ref. Nº	N.O.S.	Item de serviço	T.M.O.
1	110159	Tampa, Lateral: Direita	0,4
2	110158	Junta, Tampa Lateral: Direita	0,4
4		(5,10)	
	2121A7	Alavanca, Embreagem	0,4

Ref. Nº	Nº da peça	Descrição	Qtd. XRE190 AS	AWS	AT	Nº de série		Tipo
1	11330-K68-B00	Tampa Comp., Lateral Direita	1	1	1			
2	11393-KVS-M21	Junta, Tampa Direita	1	1	1			
3	15651-K68-900	Medidor, Nível Óleo	1	1	1			
4	22810-KRE-G00	Alavanca Comp., Embreagem	1	1	1			
5	22815-KM7-700	Mola, Alavanca Embreagem	1	1	1			
6	22821-KRE-G00	Suporte, Cabo Embreagem	1	1	1			
7	90001-KPH-690	Parafuso, Flange, 6x30 (NSHF)	5	5	5			
8	90004-GHB-710	Parafuso, Flange, 6x40 (NSHF)	6	6	6			
9	90702-KRM-840	Pino, Guia, 8x14	2	2	2			
10	91202-KSP-911	Retentor, Óleo, 12x18x4	1	1	1			
11	91307-KRM-840	Anel, Vedação 18x3	1	1	1			

PROIBIDA A REPRODUÇÃO E DISTRIBUIÇÃO
1010913 - Matsuo - Well Moto Matsuo

© Moto Honda da Amazônia Ltda.
Todos os direitos reservados.

M-8

Embreagem

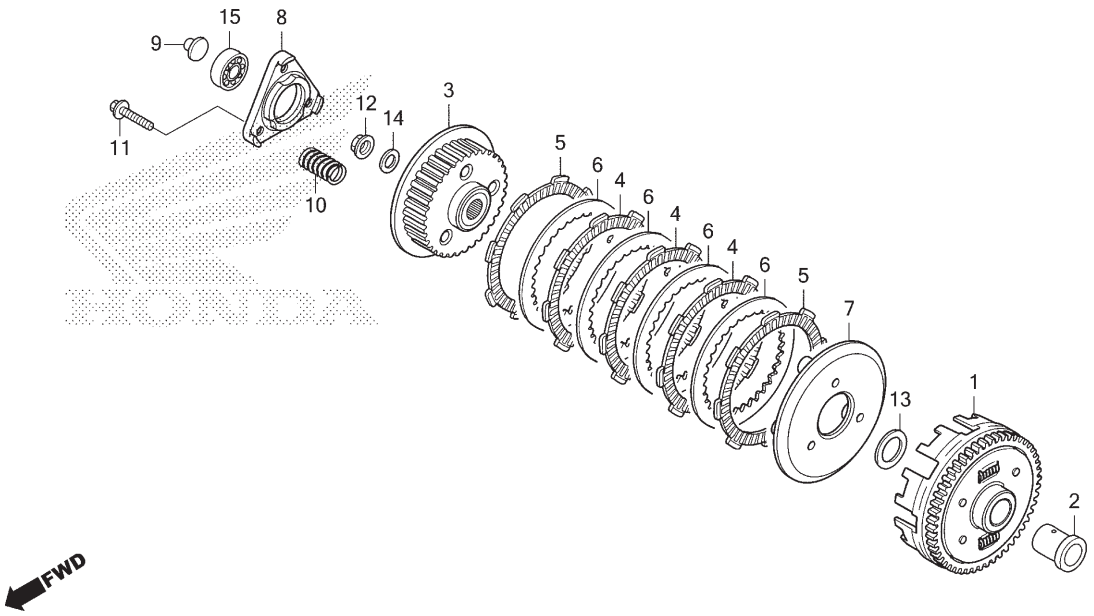

Ref. Nº	N.O.S.	Item de serviço	T.M.O.
1	2121A0	Carcaça Externa, Embreagem	0,8
3	212112	Cubo, Embreagem	0,8
4		(5,6,7)	
	2121A1	Disco, Fricção Embreagem	0,8
		• Nota: Mesmo tempo para duas unidades ou mais	
8	2121A4	Placa, Acionador Embreagem	0,5
9	2121B6	Haste, Acionador Embreagem	0,4
10	212107	Mola, Embreagem	0,5
		• Nota: Mesmo tempo para duas unidades ou mais	
15	2121B4	Rolamento, Acionador Embreagem	0,4

Ref. Nº	Nº da peça	Descrição	Qtd. XRE190 AS	AWS	AT	Nº de série		Tipo
1	22100-KRE-G00	Externa Comp., Embreagem (69D)	1	1	1			
2	22115-KRE-G00	Guia, Externa Embreagem	1	1	1			
3	22120-KVS-J01	Cubo, Embreagem	1	1	1			
4	22201-KPM-850	Disco, Fricção Embreagem (4x8x45)	3	3	3			
5	22201-KRE-G01	Disco, Fricção Embreagem (F.C.C.)	2	2	2			
6	22321-KPS-900	Placa, Embreagem	4	4	4			
7	22355-KVS-J01	Placa, Pressão Embreagem	1	1	1			
8	22361-KVS-J01	Placa, Acionador Embreagem	1	1	1			
9	22366-KRM-840	Haste, Acionador Embreagem	1	1	1			
10	22401-KVS-J01	Mola, Embreagem	3	3	3			
11	90050-KFL-850	Parafuso, Flange Especial, 6x25	3	3	3			
12	90202-KRM-840	Porca, Flange Especial, 14mm	1	1	1			
13	90401-KRM-B10	Arruela, Lisa, 17mm	1	1	1			
	90401-KVS-740		1	1	1			
14	90501-KPT-A00	Arruela, 14,1x29x2,8	1	1	1			
15	91013-KRM-840	Rolamento, Radial Esferas, 6003	1	1	1			

PROIBIDA A REPRODUÇÃO E DISTRIBUIÇÃO
1010913 - Matsuo - Well Moto Matsuo

© Moto Honda da Amazônia Ltda.
Todos os direitos reservados.

M-9

Embreagem de Partida

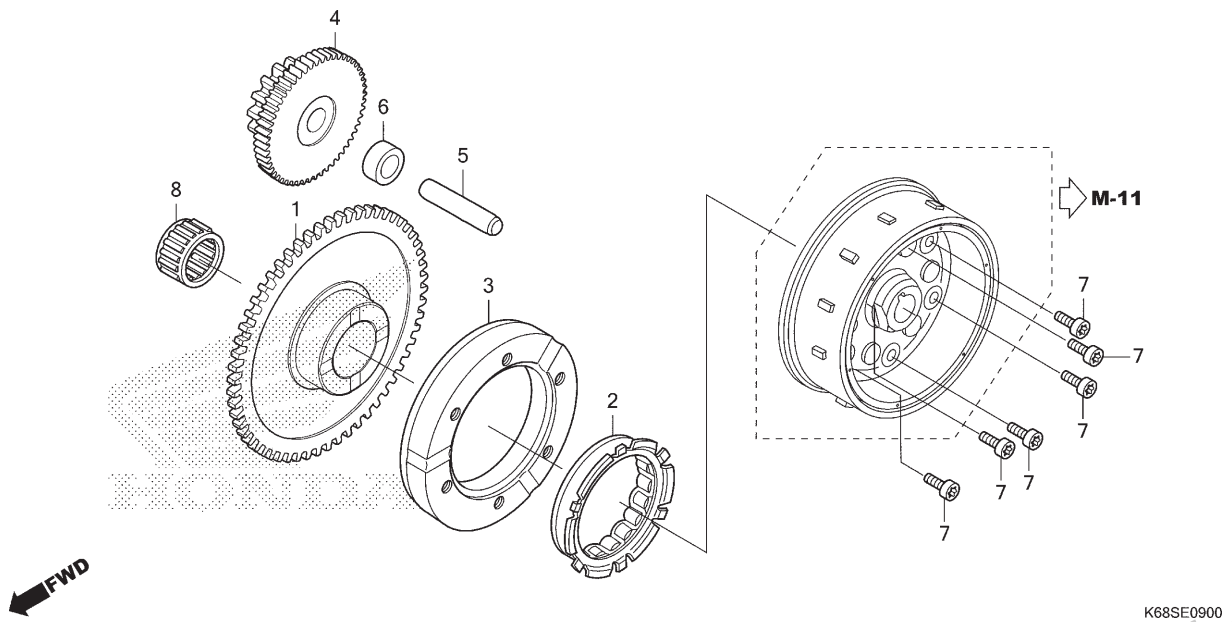

Ref. Nº	N.O.S.	Item de serviço	T.M.O.
1		(8)	
	612120	Engrenagem, Movida Partida	0,4
3		(2)	
	612131	Carcaça Externa, Embreagem Partida	0,5
4	612125	Engrenagem, Redução Partida	0,4

Ref. Nº	Nº da peça	Descrição	Qtd. XRE190 AS	AWS	AT	Nº de série		Tipo
1	28110-KRE-G00	Engrenagem, Movida Partida (62D)	1	1	1	.....	.....	.....
2	28120-K09-C01	Embreagem, Unidirecional	1	1	1	.....	.....	.....
3	28128-K79-E00	Carcaça Externa, Embreagem Partida ...	1	1	1	.....	.....	.....
4	28131-KRE-G01	Engrenagem, Redução Partida (14/60D)	1	1	1	.....	.....	.....
5	28132-KN6-930	Eixo, Engrenagem Redução	1	–	–		~S002465	2BR
			1	–	–		~S003923	BR
	28132-K2G-B00	.....	1	–	–	S002466	~	2BR
			1	–	–	S003924	~	BR
			–	1	1	.....	.....	.....
6	28133-KRM-850	Bucha, Redução Partida	1	1	1	.....	.....	.....
7	90085-KRM-850	Parafuso, Allen, 6mm	6	6	6	.....	.....	.....
8	91071-KRM-870	Rolamento, Agulhas, 22x29x16,8	1	1	1	.....	.....	.....

PROIBIDA A REPRODUÇÃO E DISTRIBUIÇÃO
1010913 - Matsuo - Well Moto Matsuo

© Moto Honda da Amazônia Ltda.
Todos os direitos reservados.

M-10

Tampa Lateral Esquerda

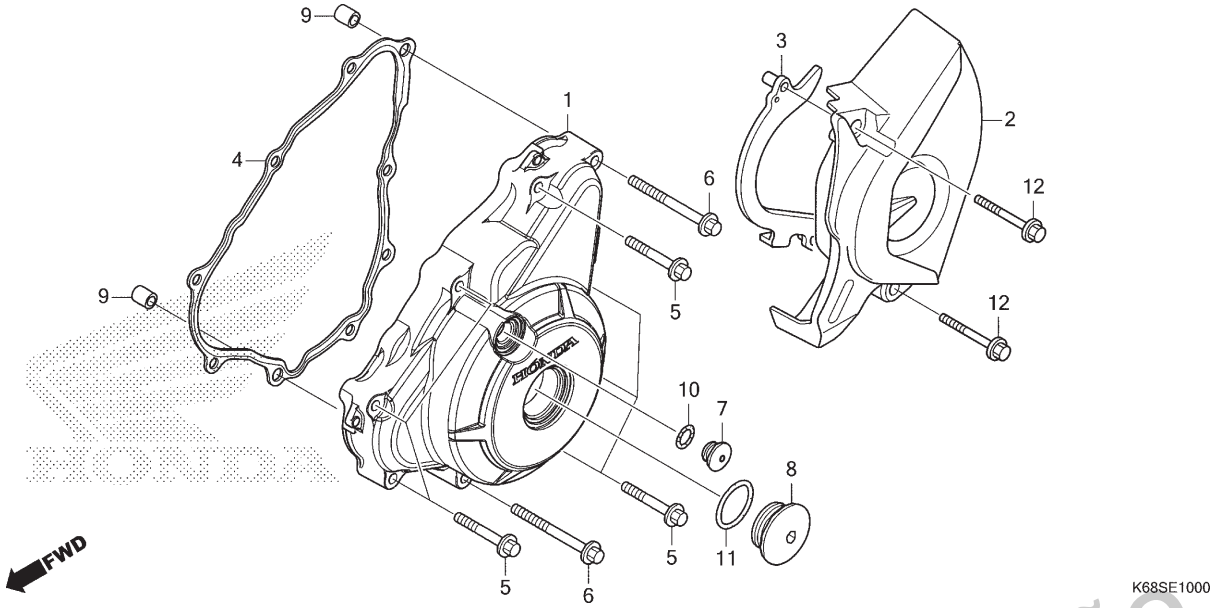

Ref. Nº	N.O.S.	Item de serviço	T.M.O.
1	1101A6	Tampa, Lateral: Esquerda	0,4
2	1101B0	Tampa, Lateral: Traseira Esquerda	0,1
4	1101A3	Junta, Tampa Lateral: Esquerda	0,3

Ref. Nº	Nº da peça	Descrição	Qtd. XRE190 AS	Qtd. XRE190 AWS	Qtd. XRE190 AT	Nº de série	Tipo
1	11341-K68-B00	Tampa, Lateral Esquerda	1	1	1		
2	11361-K1S-900	Tampa, Traseira Esquerda	1	1	1		
3	11365-KRE-G00	Guia Comp., Corrente Transmissão	1	1	1		
4	11395-KVS-M21	Junta, Tampa Esquerda	1	1	1		
5	90004-GHB-700	Parafuso, Flange, 6x35 (NSHF)	7	7	7		
6	90004-GHB-720	Parafuso, Flange, 6x45 (NSHF)	2	2	2		
7	90084-KPS-900	Tampa, 14mm	1	1	1		
8	90087-KRM-840	Tampa, 32mm	1	1	1		
9	90702-KRM-840	Pino, Guia, 8x14	2	2	2		
10	91303-KRM-840	Anel, Vedação 13,8X2,5	1	1	1		
11	91305-KRM-840	Anel, Vedação, 31,7x2,4	1	1	1		
12	96001-06040-00	Parafuso, Flange, 6x40	2	2	2		

PROIBIDA A REPRODUÇÃO E DISTRIBUIÇÃO
1010913 - Matsuo - Well Moto Matsuo

© Moto Honda da Amazônia Ltda.
Todos os direitos reservados.

M-11

Gerador

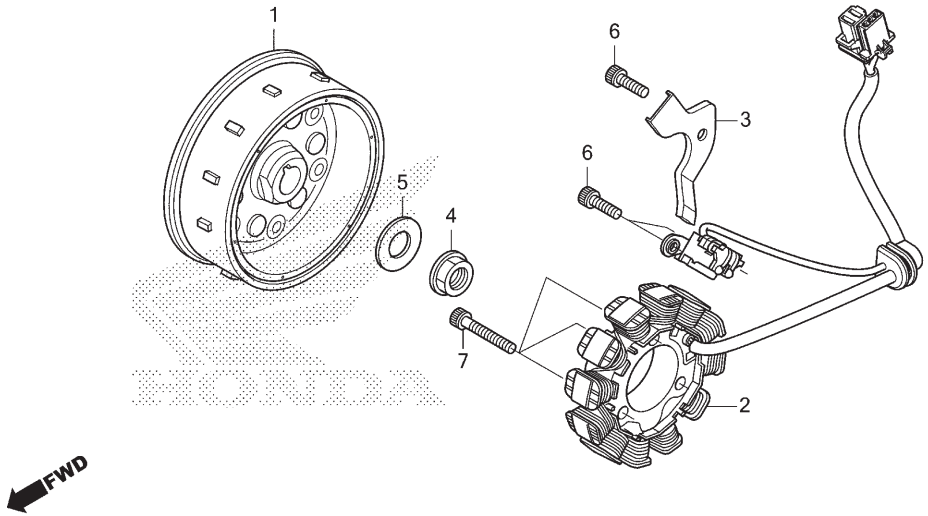

Ref. Nº	N.O.S.	Item de serviço	T.M.O.
1	613105	Rotor ou Volante	0,5
2	6131A3	Estator	0,6

Ref. Nº	Nº da peça	Descrição	Qtd. XRE190 AS	AWS	AT	Nº de série		Tipo
1	31110-KRE-H81	Volante Comp. (MITSUBA)	1	1	1			
2	31120-K1S-901	Estator Comp.	1	1	1			
3	32111-KRE-G00	Braçadeira, Fiação Gerador C.A.	1	1	1			
4	90201-KRM-840	Porca, Flange, 14mm	1	1	1			
5	90501-KPT-A00	Arruela, 14,1x29x2,8	1	1	1			
6	96600-06016-00	Parafuso, Allen, 6x16	3	3	3			
7	96600-06022-00	Parafuso, Allen, 6x22	3	3	3			

PROIBIDA A REPRODUÇÃO E DISTRIBUIÇÃO
1010913 - Matsuo - Well Moto Matsuo

© Moto Honda da Amazônia Ltda.
Todos os direitos reservados.

M-13

Motor de Partida

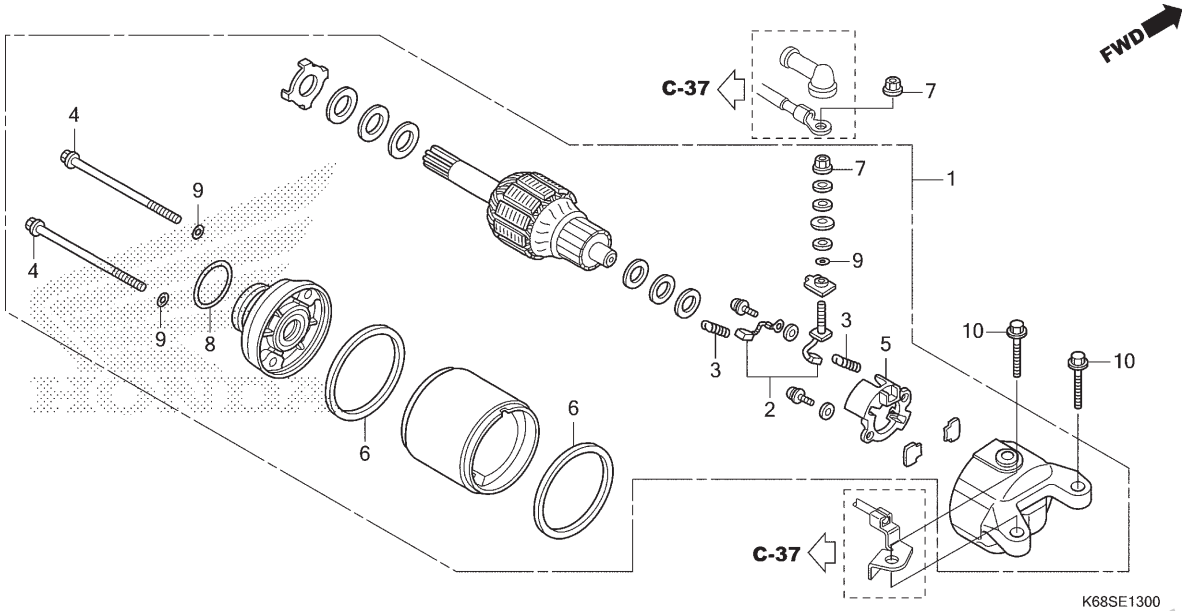

Ref. Nº	N.O.S.	Item de serviço	T.M.O.
1		(8)	
	612105	Motor, Partida	0,5
2		(3,6)	
	6121A4	Terminal, Escovas (Partida)	0,7
5	6121A5	Suporte, Escovas (Partida)	0,7

Ref. Nº	Nº da peça	Descrição	Qtd. XRE190 AS	AWS	AT	Nº de série		Tipo
1	31200-K68-901	Motor Partida, Conj.	1	1	1			
2	31201-KPT-A01	Terminal Escovas, Jogo	1	1	1			
3	31204-KG8-004	Mola, Escovas Carbono	2	2	2			
4	31205-KPT-A01	Parafuso, Fixação	2	2	2			
5	31206-KPH-881	Suporte, Escovas	1	1	1			
6	31207-MBE-008	Anel	2	2	2			
7	90071-MB0-000	Porca-arruela, 6mm	2	2	2			
8	91309-425-003	Anel, Vedação, 24,4x3,1 (ARAI)	1	1	1			
9	91320-MB0-000	Anel, Vedação, 4x2	3	3	3			
10	95701-06025-00	Parafuso, Flange, 6x25	2	2	2			

PROIBIDA A REPRODUÇÃO E DISTRIBUIÇÃO
1010913 - Matsuo - Well Moto Matsuo

© Moto Honda da Amazônia Ltda.
Todos os direitos reservados.

M-14

Bomba de Óleo

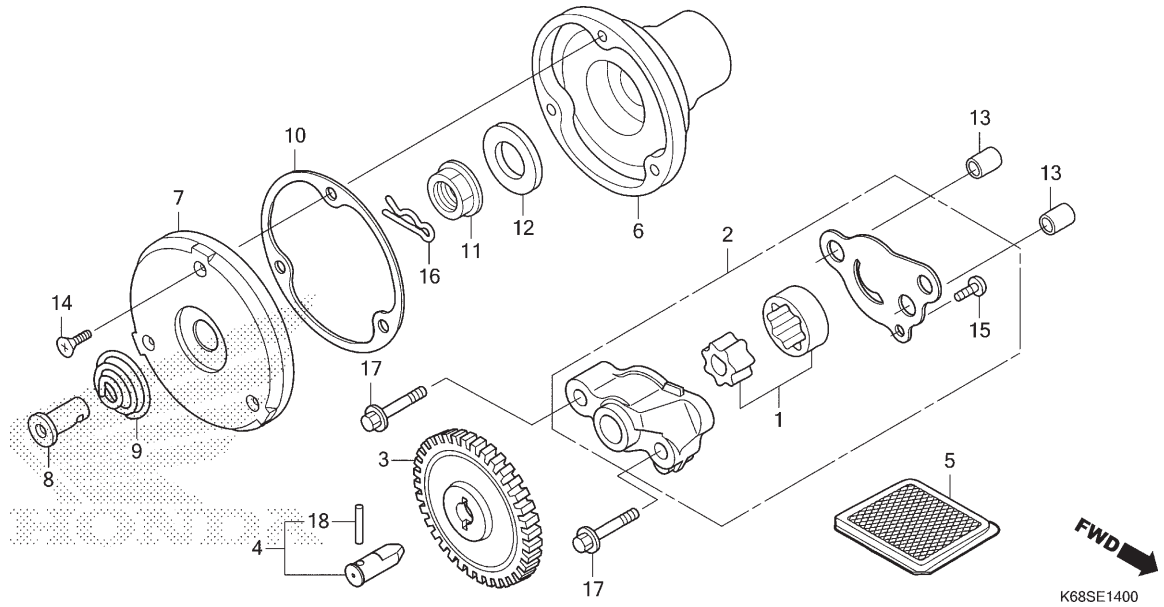

Ref. Nº	N.O.S.	Item de serviço	T.M.O.
2		(1)	
	113105	Bomba Óleo, Conj.	0,5
3	1131C4	Engrenagem, Movida Bomba Óleo	0,4
5	1131B5	Tela, Filtro Óleo	0,4
6	1101L0	Rotor, Filtro Óleo	0,5
7	1101L1	Capa, Rotor Filtro Óleo	0,5

Ref. Nº	Nº da peça	Descrição	Qtd. XRE190 AS	AWS	AT	Nº de série		Tipo
1	15021-KRE-G00	Rotor A Jogo, Bomba Óleo	1	1	1			
	15022-KRE-G00	Rotor B Jogo, Bomba Óleo	1	1	1			
2	15100-KRE-G00	Bomba Óleo, Conj.	1	1	1			
3	15133-KRE-G00	Engrenagem, Movida Bomba Óleo (33D)	1	1	1			
4	15135-KRE-G00	Eixo Comp., Bomba Óleo	1	1	1			
5	15421-KSP-910	Tela, Filtro Óleo	1	1	1			
6	15430-KRE-G00	Rotor, Filtro Óleo	1	1	1			
7	15436-KRM-840	Capa, Rotor Filtro Óleo	1	1	1			
8	15441-KCS-650	Passagem, Óleo	1	1	1			
9	15446-107-000	Mola, Passagem Óleo	1	1	1			
10	15459-K70-630	Junta, Capa Filtro Óleo	1	1	1			
11	90202-KRM-840	Porca, Flange Especial, 14mm	1	1	1			
12	90501-KPT-A00	Arruela, 14,1x29x2,8	1	1	1			
13	90702-KRM-840	Pino, Guia, 8x14	2	2	2			
14	93700-05012-0A	Parafuso, Oval, 5x12	3	3	3			
15	93901-34120	Parafuso, Fixação, 4x8	1	1	1			
16	94251-08000	Pino, Trava, 8mm	1	1	1			
17	95701-06035-00	Parafuso, Flange, 6x35	2	2	2			
18	96220-30168	Rolete, 3x16,8	1	1	1			

PROIBIDA A REPRODUÇÃO E DISTRIBUIÇÃO
1010910 - Matsuo - WellMoto Matsuo

© Moto Honda da Amazônia Ltda.
Todos os direitos reservados.

M-15

Carcaça do Motor

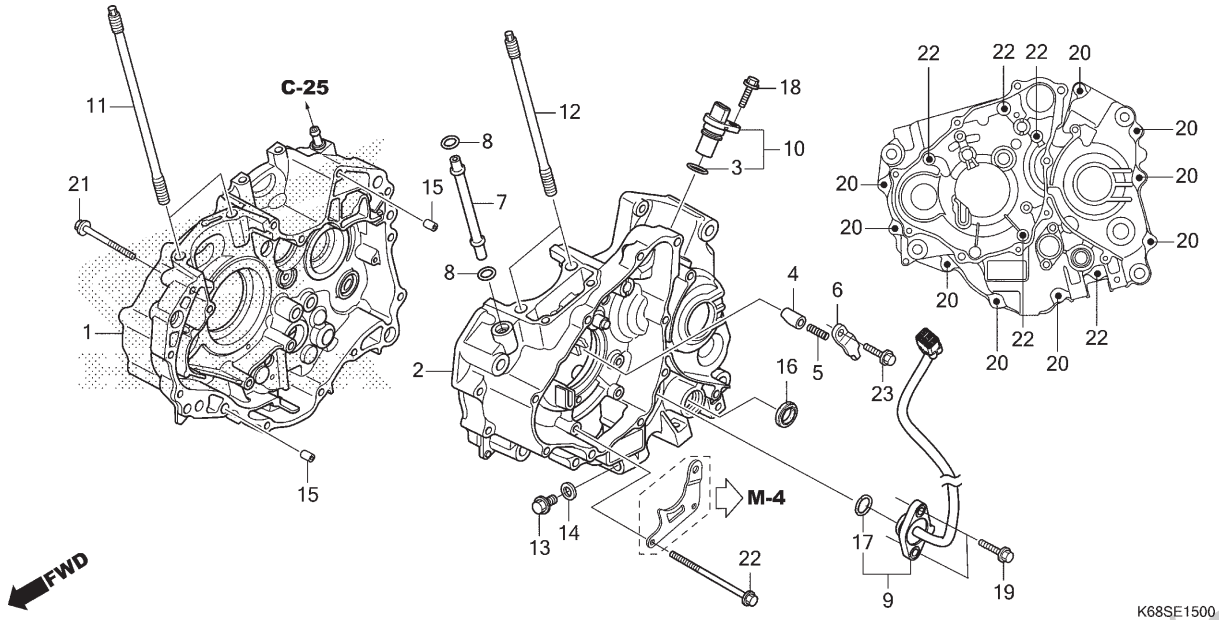

Ref. Nº	N.O.S.	Item de serviço	T.M.O.
1	110120	Carcaça Motor: Direita	5,6
		• Inclui: Remoção e instalação do motor	
2	110115	Carcaça Motor: Esquerda	5,3
		• Inclui: Remoção e instalação do motor	
	1101A2	Carcaça Motor: Ambas	6,5
		• Inclui: Remoção e instalação do motor	
7		(8)	
	1131A4	Tubo, Passagem Óleo	2,1
9		(17)	
	6151B8	Interruptor, Ponto Morto	0,2
10		(3)	
	617198	Sensor, Velocímetro	0,2
16	1101F9	Retentor, Óleo, Seletor Marchas	0,8

Ref. Nº	Nº da peça	Descrição	Qtd. XRE190 AS	AWS	AT	Nº de série	Tipo
1	11100-K1S-900	Carcaça Motor Comp., Direita	1	1	1		
2	11200-K68-B00	Carcaça Motor Comp., Esquerda	1	1	1		
3	11203-PWA-003	Anel, Vedação, 17,8x2,4 (NOK)	1	1	1		
4	11215-K70-600	Plugue, Acionamento Rolamento	1	1	1		
5	11216-KRM-840	Mola, Acionamento Rolamento	1	1	1		
6	11217-KRM-840	Placa, Acionamento Rolamento	1	1	1		
7	15311-K70-600	Tubo, Passagem Óleo	1	1	1		
8	15312-K70-600	Anel, Vedação, 9,6x2,6	2	2	2		
9	35750-K1S-900	Interruptor Jogo, Câmbio	1	1	1		
10	37700-KRE-G01	Sensor Conj., Velocidade (TDK-EPC)	1	1	1		
11	90031-K70-600	Prisioneiro A, Cilindro, 204,5mm	2	2	–		
	90031-KRE-G00		–	–	2		
12	90032-K70-600	Prisioneiro B, Cilindro, 168,5mm	2	2	–		
	90032-KRE-G00		–	–	2		
13	90131-KRM-840	Parafuso, Plugue Drenagem, 12mm	1	1	1		
14	90407-259-000	Guarnição, Registro Drenagem, 12,5x20	1	1	1		
15	90702-KRM-840	Pino, Guia, 8x14	2	2	2		

PROIBIDA A REPRODUÇÃO E DISTRIBUIÇÃO
1010913 - Matsuo - Moto Matsuo

© Moto Honda da Amazônia Ltda.
Todos os direitos reservados.

M-15

Carcaça do Motor

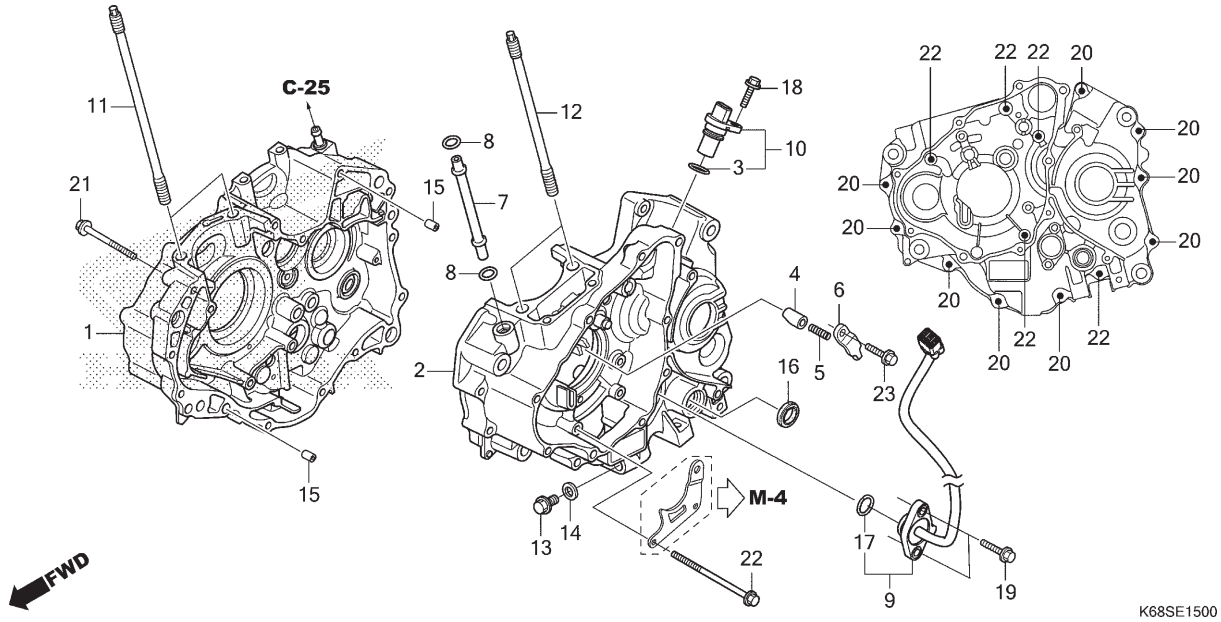

Ref. Nº	N.O.S.	Item de serviço	T.M.O.

Ref. Nº	Nº da peça	Descrição	Qtd. XRE190 AS	AWS	AT	Nº de série		Tipo
16	91203-KSP-911	Retentor, Óleo, 14x22x5 (ARAI)	1	1	1			
17	91305-KPH-900	Anel, Vedação, 19,4x2,3	1	1	1			
18	95701-06018-00	Parafuso, Flange, 6x18	1	1	1			
19	95701-06020-00	Parafuso, Flange, 6x20	2	2	2			
20	95701-06040-00	Parafuso, Flange, 6x40	9	9	9			
21	95701-06045-00	Parafuso, Flange, 6x45	1	1	1			
22	95701-06070-00	Parafuso, Flange, 6x70	6	6	6			
23	96001-06016-00	Parafuso, Flange, 6x16	1	1	1			

PROIBIDA A REPRODUÇÃO E DISTRIBUIÇÃO
1010913 - Matsuo - Well Moto Matsuo

© Moto Honda da Amazônia Ltda.
Todos os direitos reservados.

M-16

Árvore de Manivelas • Pistão

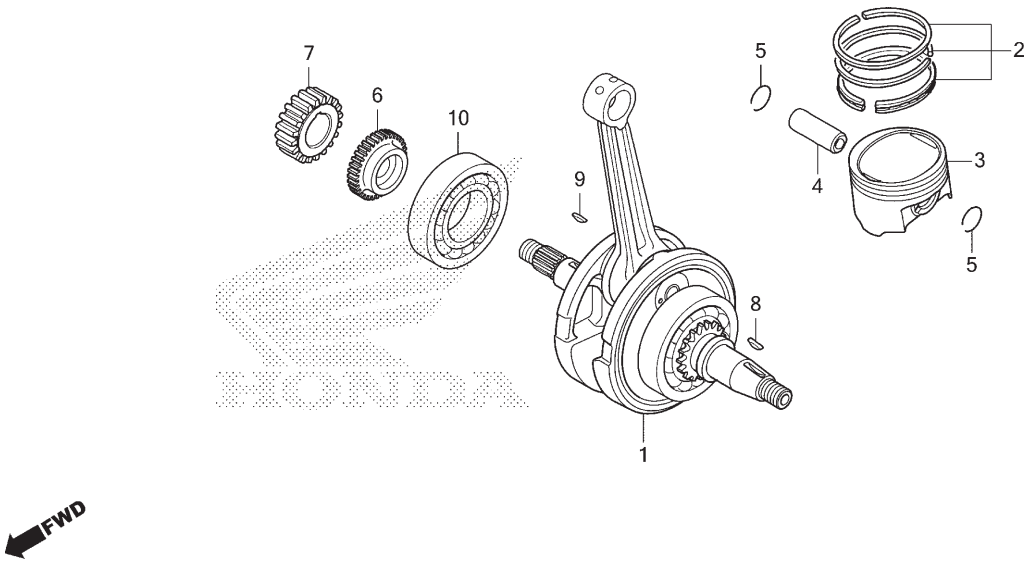

Ref. Nº	N.O.S.	Item de serviço	T.M.O.
1	1101B5	Árvore de Manivelas	5,0
		• Inclui: Remoção e instalação do motor	
3		(2,4,5)	
	111103	Anel Pistão e/ou Pistão (Um)	2,4
6	110183	Engrenagem, Motora Balanceiro	0,8
7	211105	Engrenagem, Motora Primária	0,8
10	1101B7	Rolamento, Árvore Manivelas: Direita	5,0
		• Inclui: Remoção e instalação do motor	

Ref. Nº	Nº da peça	Descrição	Qtd. XRE190 AS	AWS	AT	Nº de série		Tipo
1	13000-K68-B00	Árvore Manivelas, Comp.	1	1	1	.....	.....	.....
2	13011-K70-600	Anéis Pistão, Jogo (STD.) (RIKEN)	1	1	1	.....	.....	.....
3	13101-K68-B00	Pistão	1	1	1	.....	.....	.....
4	13111-K68-900	Pino, Pistão	1	1	1	.....	.....	.....
5	13112-KRM-840	Trava, Pino Pistão, 14mm	2	2	2	.....	.....	.....
6	13411-K68-900	Engrenagem, Motora Balanceiro (41D) ...	1	1	1	.....	.....	.....
7	23121-KRE-G00	Engrenagem, Motora Primária (22D)	1	1	1	.....	.....	.....
8	90741-KFB-000	Chave, Woodruff, 4mm	1	1	1	.....	.....	.....
9	90741-KGH-900	Chave, Woodruff, 4mm	1	1	1	.....	.....	.....
10	91001-K1L-D01	Rolamento, Radial Esferas, 35x72x15 ...	1	1	1	.....	.....	.....

PROIBIDA A REPRODUÇÃO E DISTRIBUIÇÃO
1010913 - Matsuo - Well Moto Matsuo

© Moto Honda da Amazônia Ltda.
Todos os direitos reservados.

M-16.10

Eixo do Balanceiro

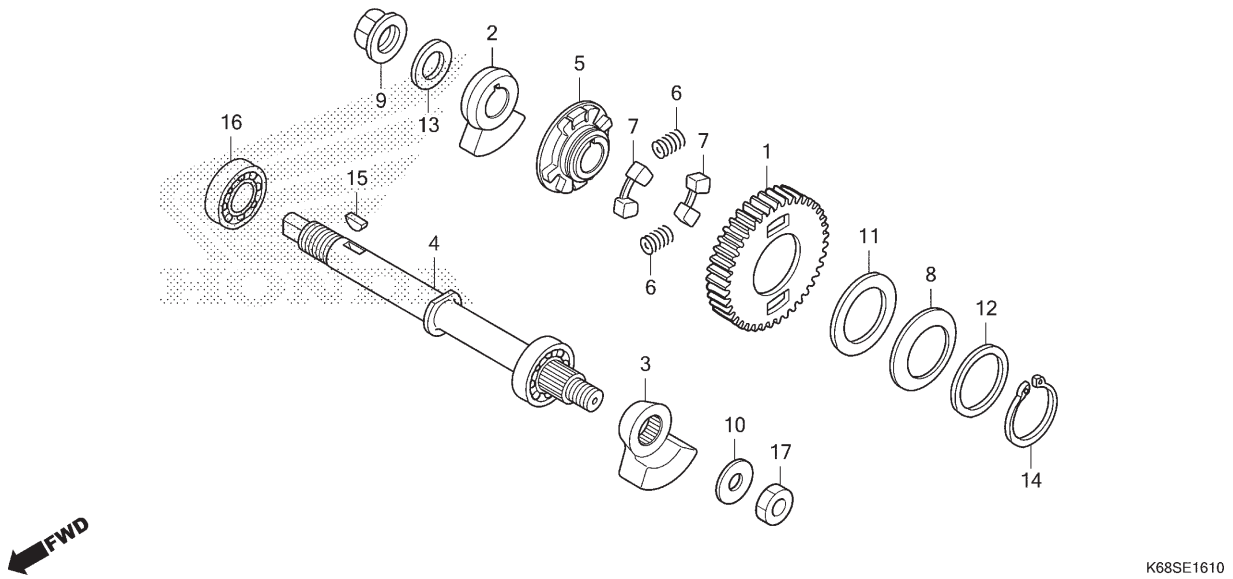

Ref. Nº	N.O.S.	Item de serviço	T.M.O.
1		(5,6,7)	
	1101L5	Engrenagem, Movida Balanceiro	0,6
4	110185	Eixo, Balanceiro	4,7
		• Inclui: Remoção e instalação do motor	
16	1101G4	Rolamento, Eixo Balanceiro: Direito	4,9
		• Inclui: Remoção e instalação do motor	

Ref. Nº	Nº da peça	Descrição	Qtd. XRE190 AS	AWS	AT	Nº de série		Tipo
1	13422-K68-900	Engrenagem, Movida Balanceiro (41D)	1	1	1			
2	13423-K68-B00	Contrapeso A, Balanceiro	1	1	1			
3	13424-K68-B00	Contrapeso B, Balanceiro	1	1	1			
4	13425-K68-900	Eixo Comp., Balanceiro	1	1	1			
5	13426-KRE-G01	Bucha, Engrenagem Movida Balanceiro	1	1	1			
6	13427-KRM-840	Mola, Amortecedor	2	2	2			
7	13428-K70-600	Coxim, Amortecedor	2	2	2			
8	13538-KRM-840	Mola, Encosto	1	1	1			
9	90202-KRM-840	Porca, Flange Especial, 14mm	1	1	1			
10	90401-KRE-G00	Arruela, 12,2x24x2,6	1	1	1			
11	90403-KRM-840	Arruela, 28,1x45x1,4	1	1	1			
12	90458-KRE-G00	Arruela, Encosto, 28,2x36x1,0	1	1	1			
13	90501-KPT-A00	Arruela, 14,1x29x2,8	1	1	1			
14	90604-KRM-840	Anel Elástico, Externo, 28mm	1	1	1			
	94510-28000		1	1	1			
15	90741-KGH-900	Chave, Woodruff, 4mm	1	1	1			
16	91004-K70-601	Rolamento, Radial Esferas, 6202 SPL	1	1	1			
17	94002-12200-0S	Porca, Sextavada, 12mm	1	1	1			

PROIBIDA A REPRODUÇÃO E DISTRIBUIÇÃO
1010913 - Marcos - Well Moto Matsuo

© Moto Honda da Amazônia Ltda.
Todos os direitos reservados.

M-17

Transmissão

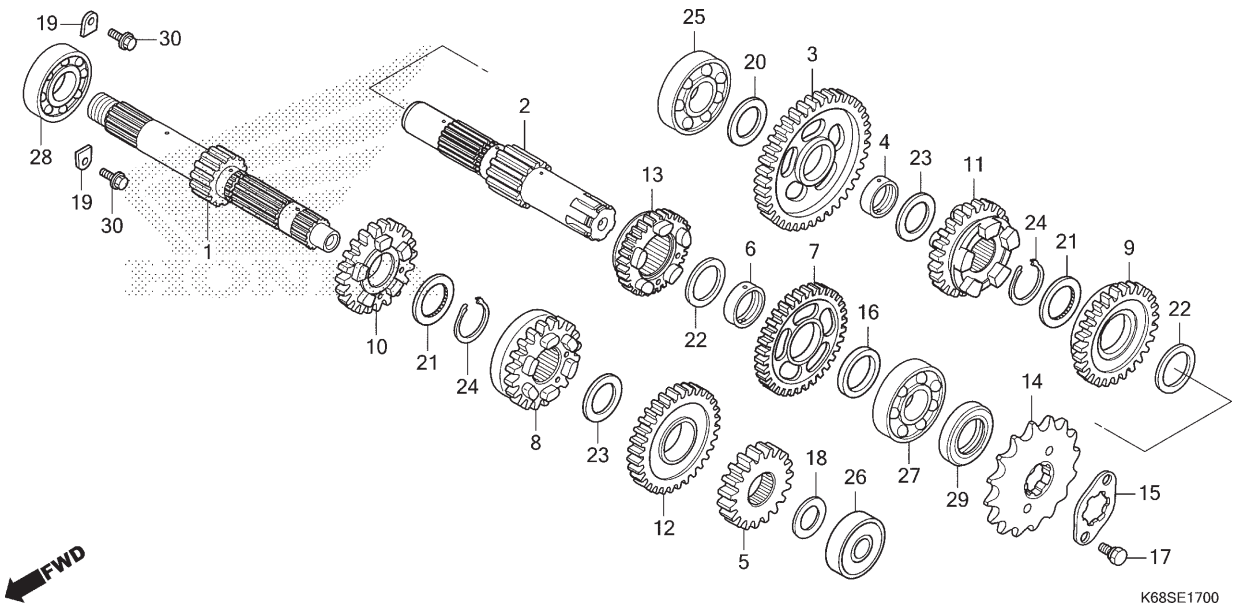

Ref. Nº	N.O.S.	Item de serviço	T.M.O.
1		(5,8,10,12)	
	210141	Árvore Principal, Transmissão	4,9
		• Inclui: Remoção e instalação do motor	
	210141A	• Substituição da árvore secundária adicionar	0,2
2		(3,7,9,11,13)	
	210142	Árvore Secundária, Transmissão	4,9
		• Inclui: Remoção e instalação do motor	
	210142A	• Substituição da árvore principal adicionar	0,2
14	213135	Pinhão, Transmissão	0,3
25	2101C8	Rolamento, Árvore Secundária: Direito	5,0
		• Inclui: Remoção e instalação do motor	
26	2101C2	Rolamento, Árvore Principal: Esquerdo	4,8
		• Inclui: Remoção e instalação do motor	
+			

Ref. Nº	Nº da peça	Descrição	Qtd. XRE190 AS	Qtd. XRE190 AWS	Qtd. XRE190 AT	Nº de série		Tipo
1	23210-KRE-G00	Árvore Principal, Comp. (14D)	1	1	1			
2	23221-KRE-G00	Árvore Secundária	1	1	1			
3	23421-KRE-G00	Engrenagem, Secundária 1ª (39D)	1	1	1			
4	23427-KRM-840	Bucha, 17x20,5x8,0	1	1	1			
5	23431-K38-900	Engrenagem, Principal 2ª (19D)	1	1	1			
6	23432-KRM-840	Bucha, 20mm	1	1	1			
7	23441-K38-900	Engrenagem, Secundária 2ª (34D)	1	1	1			
8	23451-K68-900	Engrenagem, Principal 3ª (19D)	1	1	1			
9	23461-K68-900	Engrenagem, Secundária 3ª (26D)	1	1	1			
10	23471-K68-900	Engrenagem, Principal 4ª (22D)	1	1	1			
11	23481-K68-900	Engrenagem, Secundária 4ª (24D)	1	1	1			
12	23491-K68-900	Engrenagem, Principal 5ª (28D)	1	1	1			
13	23501-K68-900	Engrenagem, Secundária 5ª (26D)	1	1	1			
14	23801-KWF-940	Pinhão, Transmissão (16D)	1	1	1			
15	23811-KR3-600	Placa A2, Fixação	1	1	1			

PROIBIDA A REPRODUÇÃO E DISTRIBUIÇÃO
1010913 - Matsuo - Weil Moto Matsuo

© Moto Honda da Amazônia Ltda.
Todos os direitos reservados.

M-17

Transmissão

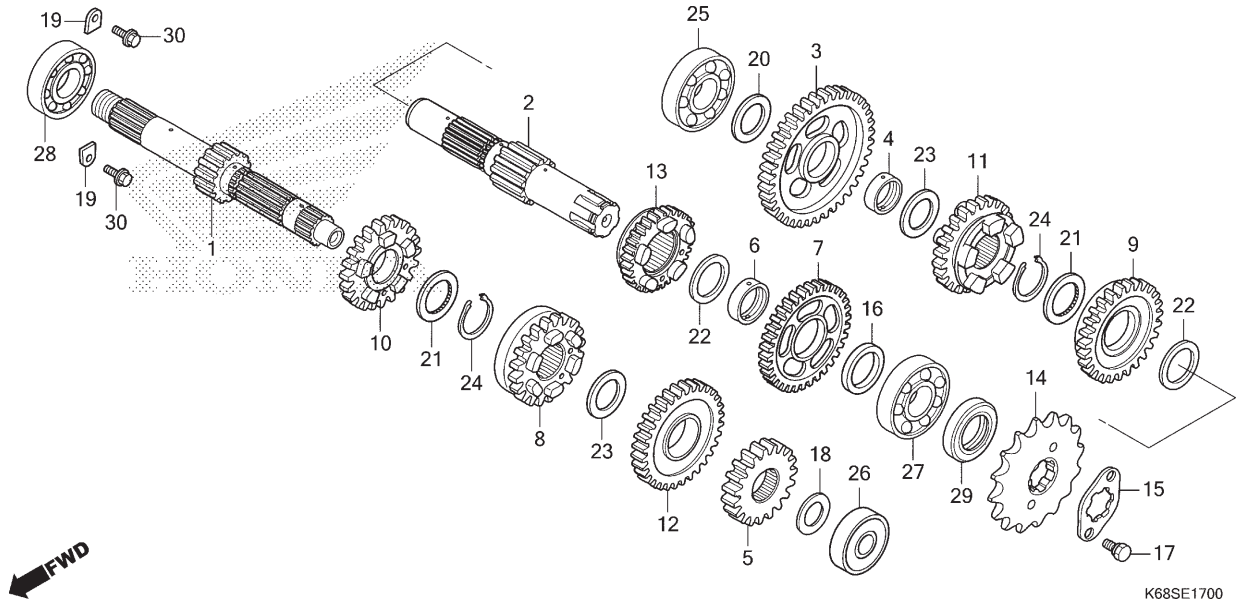

Ref. Nº	N.O.S.	Item de serviço	T.M.O.
+			
27	2101C7	Rolamento, Árvore Secundária: Esquerdo	4,8
		• Inclui: Remoção e instalação do motor	
	2101C9	Rolamento, Árvore Secundária: Ambos	5,2
		• Inclui: Remoção e instalação do motor	
28	2101C5	Rolamento, Árvore Principal: Direito	5,0
		• Inclui: Remoção e instalação do motor	
	2101C6	Rolamento, Árvore Principal: Ambos	5,2
		• Inclui: Remoção e instalação do motor	
	2101D4	Rolamento, Árvore Principal e Árvore Secundária: Todos	5,4
		• Inclui: Remoção e instalação do motor	
29	2101G7	Retentor Óleo, Árvore Secundária: Esquerdo	4,7
		• Inclui: Remoção e instalação do motor	

Ref. Nº	Nº da peça	Descrição	Qtd. XRE190 AS	AWS	AT	Nº de série		Tipo
16	23911-KRE-G00	Espaçador, 20mm	1	1	1			
17	90011-KPT-A00	Parafuso, Sextavado, 6x10	2	2	2			
18	90412-KPH-900	Arruela, Especial, 12x23	1	1	1			
19	90441-KRM-840	Placa, Suporte Rolamento	2	2	2			
20	90451-KRE-G00	Arruela, Especial, 17mm	1	1	1			
21	90453-KVS-900	Arruela, Entalhada, 20mm	2	2	2			
	90453-KVX-600		2	2	2			
22	90454-KPS-900	Arruela B, Encosto, 20mm	2	2	2			
23	90458-KVS-900	Arruela, Encosto, 17mm	2	2	2			
24	90605-KVS-900	Anel Ajuste, 20mm	2	2	2			
25	91004-K31-901	Rolamento, Radial Esferas, 6203(U) (NSK)	1	1	1			
26	91005-KRE-G01	Rolamento, Radial Esferas, 6201U	1	1	1			
27	91006-KRE-G01	Rolamento, Radial Esferas, 6304 (NSK)	1	1	1			
28	91015-KRM-841	Rolamento, Radial Esferas, 6203(C3) (FUJIKOSHI)	1	1	1			
29	91216-KGH-901	Retentor, Óleo, 20x34x7	1	1	1			
30	95701-06016-00	Parafuso, Flange, 6x16	2	2	2			

PROIBIDA A REPRODUÇÃO E DISTRIBUIÇÃO
1010913 - Matsuo - Well Moto Matsuo

© Moto Honda da Amazônia Ltda.
Todos os direitos reservados.

M-19

Tambor Seletor de Marchas

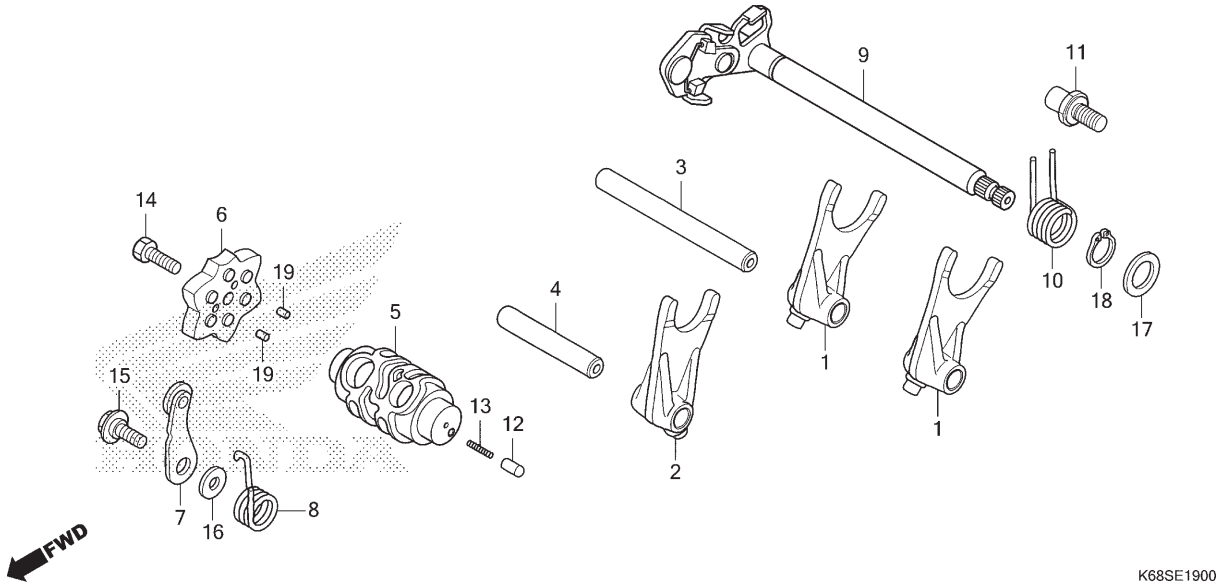

Ref. Nº	N.O.S.	Item de serviço	T.M.O.
1		(2)	
	210112	Garfo, Seletor Marchas	4,6
		• Inclui: Remoção e instalação do motor	
		• Nota: Mesmo tempo para duas unidades ou mais	
5	2101A9	Tambor, Seletor Marchas	4,7
		• Inclui: Remoção e instalação do motor	
6	2101D6	Excêntrico, Posicionador Marchas	0,8
7		(8)	
	210125	Posicionador ou Mola, Tambor Seletor	0,8
9		(10)	
	210122	Eixo, Seletor Marchas	0,8

Ref. Nº	Nº da peça	Descrição	Qtd. XRE190 AS	Qtd. XRE190 AWS	Qtd. XRE190 AT	Nº de série		Tipo
1	24211-KPT-A00	Garfo, Seletor Marchas	2	2	2			
2	24212-KRE-G00	Garfo, Central Seletor Marchas	1	1	1			
3	24241-KRM-840	Eixo A, Garfo Seletor	1	1	1			
4	24242-KRM-840	Eixo B, Garfo Seletor	1	1	1			
5	24301-KRE-G00	Tambor, Seletor Marchas	1	1	1			
6	24410-KTT-900	Excêntrico Comp., Posicionador Marchas	1	1	1			
7	24430-KTT-900	Posicionador Comp., Tambor Seletor	1	1	1			
8	24436-KRM-840	Mola, Posicionador Tambor Seletor	1	1	1			
9	24610-KRE-G00	Eixo Comp., Seletor Marchas	1	–	–		~S006367	2BR
			1	1	–		~S010922	BR
	24610-K1S-900		1	–	–	S006368	~	2BR
			1	1	–	S010923	~	BR
			–	–	1			
10	24651-KRM-840	Mola, Retorno Seletor Marchas	1	1	1			
11	24652-KRM-840	Pino, Mola Retorno Seletor	1	1	1			
12	35751-KPH-900	Capa, Interruptor Câmbio	1	1	1			
13	35752-KRM-840	Mola, Interruptor Câmbio	1	1	1			

PROIBIDA A REPRODUÇÃO E DISTRIBUIÇÃO
1010913 - Matsuo - Well Moto Matsuo

© Moto Honda da Amazônia Ltda.
Todos os direitos reservados.

M-19

Tambor Seletor de Marchas

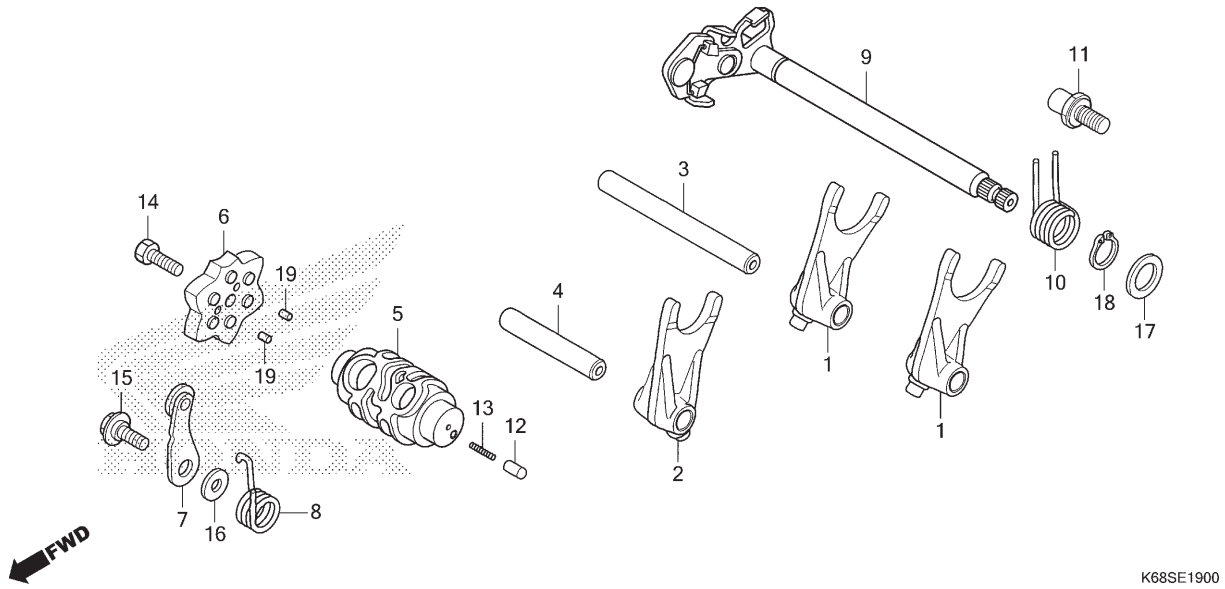

Ref. Nº	N.O.S.	Item de serviço	T.M.O.	Ref. Nº	Nº da peça	Descrição	Qtd. XRE190 AS	AWS	AT	Nº de série		Tipo
				14	90003-KVS-900	Parafuso, Sextavado, 6x20	1	1	1			
				15	90022-KRM-840	Parafuso, Pivô Fixação Posicionador	1	1	1			
				16	90417-KRM-840	Arruela, Posicionador Tambor	1	1	1			
				17	90457-KRM-840	Arruela, 14mm	1	1	1			
				18	90606-KRM-840	Anel Elástico, Externo, 14mm	1	1	1			
				19	96220-30085	Rolete, 3x8,5	2	2	2			

Voltar

PROIBIDA A REPRODUÇÃO E DISTRIBUIÇÃO
1010913 - Matsuo - Well Moto Matsuo

© Moto Honda da Amazônia Ltda.
Todos os direitos reservados.

M-23

Corpo do Acelerador

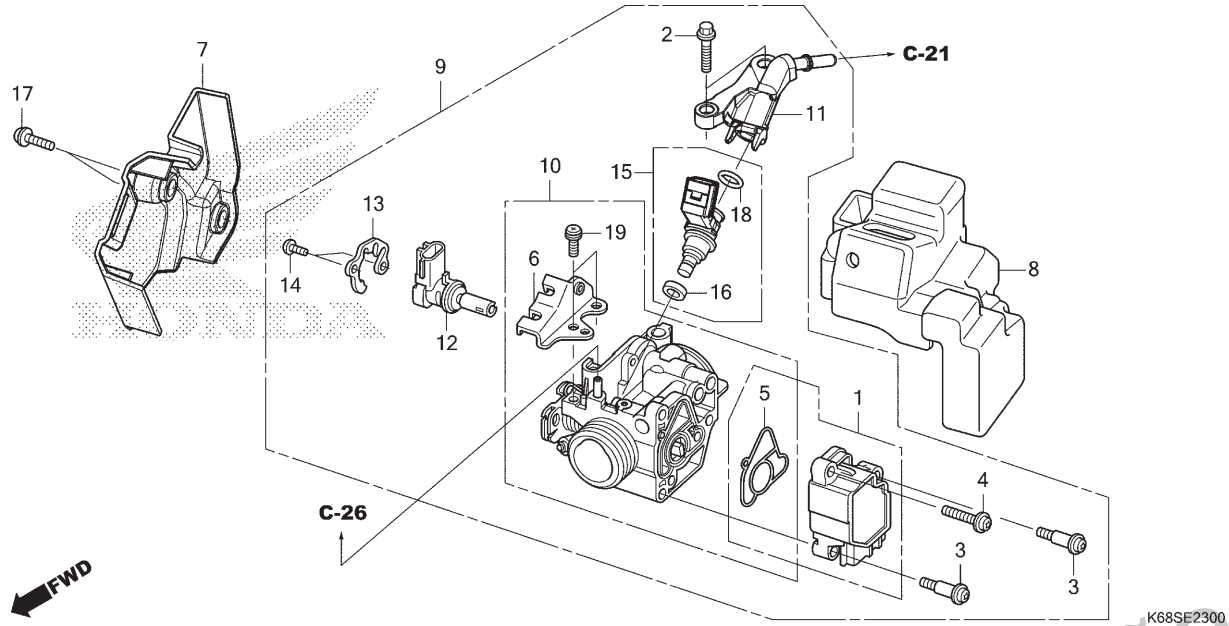

Ref. Nº	N.O.S.	Item de serviço	T.M.O.
1		(5)	
	617115	Sensor, Acelerador	1,0
9	311132	Corpo Conj., Acelerador	1,0
10	311130	Corpo, Acelerador	1,0
12	3111N5	Válvula, Controle Ar Marcha Lenta	1,0
15		(11,16,18)	
	311145	Injetor, Combustível	1,0

Ref. Nº	Nº da peça	Descrição	Qtd. XRE190 AS	AWS	AT	Nº de série		Tipo
1	16060-KRE-K01	Sensor, Jogo	1	1	1			
2	16080-KPH-701	Parafuso, Flange, 5x20	2	2	2			
3	16081-KYJ-901	Parafuso, Torx, 5X8,7	2	2	2			
4	16082-KYJ-901	Parafuso, Torx, 5x17	1	1	1			
5	16083-KTR-941	Anel Vedação, Corpo Acelerador	1	1	1			
6	16169-KVS-F01	Suporte, Cabo	1	1	1			
7	16305-K1S-900	Tampa, Corpo Acelerador	1	1	1			
8	16306-K1S-900	Coxim, Corpo Acelerador	1	1	1			
9	16400-K68-B01	Corpo Conj., Acelerador (GQ19B A)	1	1	1			
10	16410-K68-B01	Corpo, Conj.	1	1	1			
11	16422-K68-901	Junção, Injetor	1	1	1			
12	16430-KTW-911	Válvula Conj., Controle Ar Marcha Lenta	1	1	1			
13	16432-GFM-901	Placa, Válvula Controle Ar Marcha Lenta	1	1	1			
14	16433-HN8-A61	Parafuso, Torx	2	2	2			
15	16450-K68-901	Injetor Conj., Combustível	1	1	1			
16	16472-KPC-D50	Anel, Vedação	1	1	1			
17	90102-KRE-710	Parafuso-arruela, 5x14	2	2	2			
18	91301-GGL-J01	Anel, Vedação 6,3x2,2	1	1	1			
19	93892-05012-18	Parafuso-arruela, 5x12	2	2	2			

PROIBIDA A REPRODUÇÃO E DISTRIBUIÇÃO
1010913 - Marcio - Well Moto Matsuo

© Moto Honda da Amazônia Ltda.
Todos os direitos reservados.

C-1

Farol

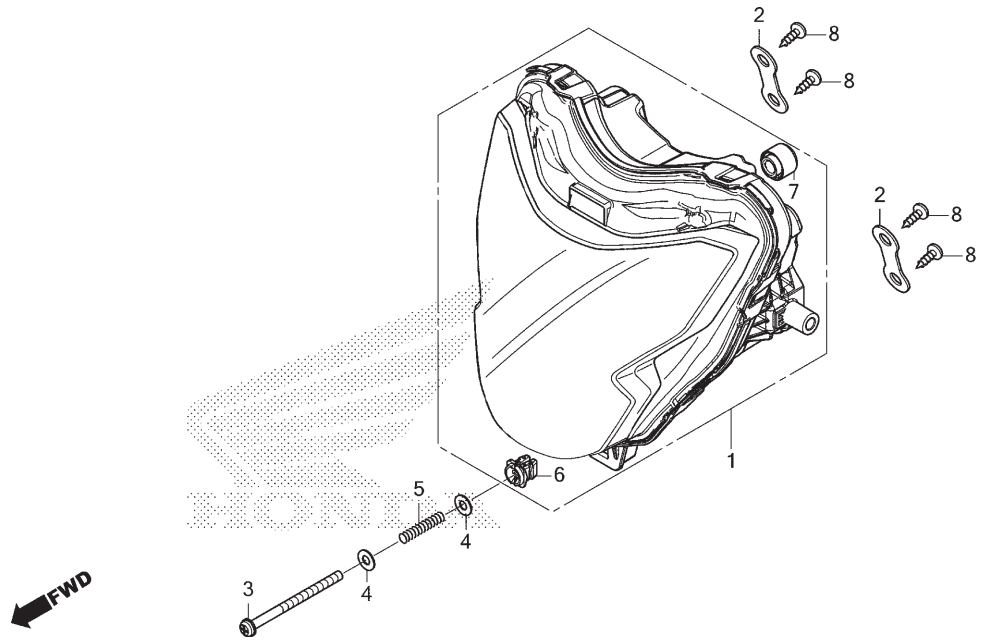

Ref. Nº	N.O.S.	Item de serviço	T.M.O.
1	6161A7	Farol Comp.	0,8

Ref. Nº	Nº da peça	Descrição	Qtd. XRE190 AS	Qtd. XRE190 AWS	Qtd. XRE190 AT	Nº de série		Tipo
1	33100-K3W-B02	Farol Conj.	1	1	1			
2	33101-K3W-B00	Placa, Farol	2	2	2			
3	33103-MKE-A50	Parafuso, Phillips, 5x70	1	1	1			
4	33104-MKE-A50	Arruela, Lisa, 5mm	2	2	2			
5	33107-MKE-A50	Mola, Ajuste Farol	1	1	1			
6	33128-K3W-B01	Porca, Especial	1	1	1			
7	33903-K3W-B01	Tampa, Drenagem	1	1	1			
8	93903-25280	Parafuso, Fixação, 5x12	4	4	4			

PROIBIDA A REPRODUÇÃO E DISTRIBUIÇÃO
1010913 - Matsuo - Well Moto Matsuo

© Moto Honda da Amazônia Ltda.
Todos os direitos reservados.

C-2

Instrumentos

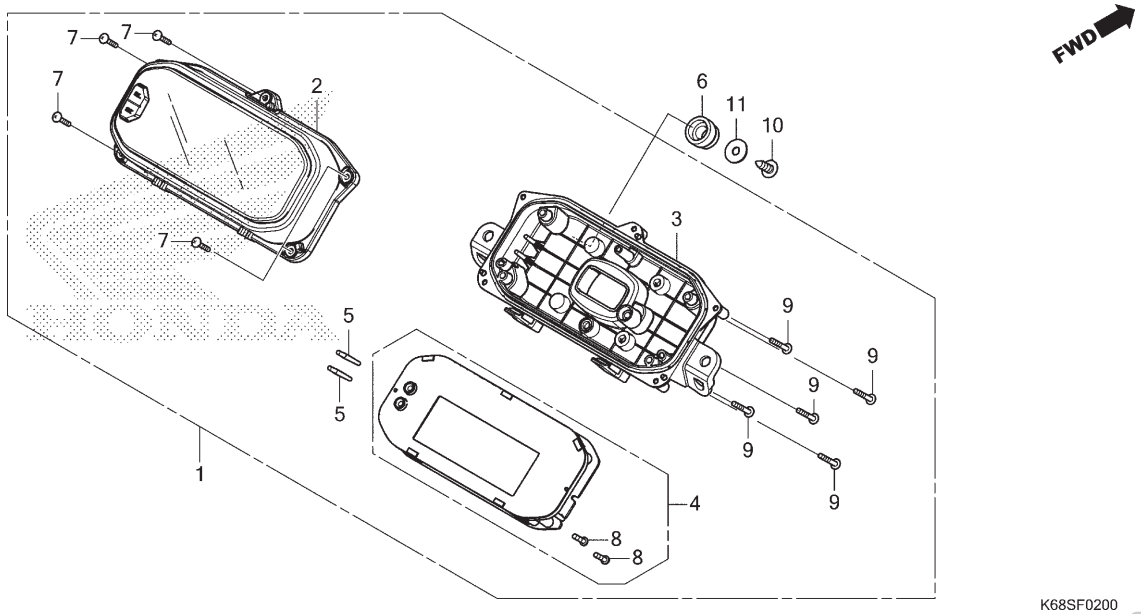

Ref. Nº	N.O.S.	Item de serviço	T.M.O.
1	8121A1	Instrumentos Conj., Painel	0,7
2	8121B4	Carcaça, Instrumentos: Superior	0,7
3	8121B5	Carcaça, Instrumentos: Inferior	0,7
4	8121A2	Instrumentos, Painel	0,8

Ref. Nº	Nº da peça	Descrição	Qtd. XRE190 AS	AWS	AT	Nº de série		Tipo
1	37100-K68-B01	Instrumentos Conj., (MPH/KPH)	1	1	–			
	37100-K68-B02		–	–	1			
2	37110-K1H-B51	Lentes Conj.	1	1	1			
3	37120-K3W-B01	Carcaça Conj., Inferior	1	1	1			
4	37130-K68-B01	Instrumentos Comp., LCD (MPH/KPH)	1	1	–			
	37130-K68-B02		–	–	1			
5	37205-K1H-B51	Trava, Superior	2	2	2			
6	37215-KZZ-900	Coxim, Fixação Instrumentos	4	4	4			
7	90101-KY6-008	Parafuso, Fixação, 3x14	5	5	5			
8	93901-22320	Parafuso, Fixação, 3x12	2	2	2			
9	93903-225J0	Parafuso, Fixação, 3x20	5	5	5			
10	93913-25380	Parafuso, Fixação, 5x14 (PO)	4	4	4			
11	94103-05700	Arruela, Lisa, 5mm	4	4	4			

PROIBIDA A REPRODUÇÃO E DISTRIBUIÇÃO
1010913 - Matsuo - Well Moto Matsuo

© Moto Honda da Amazônia Ltda.
Todos os direitos reservados.

C-3

Espelho

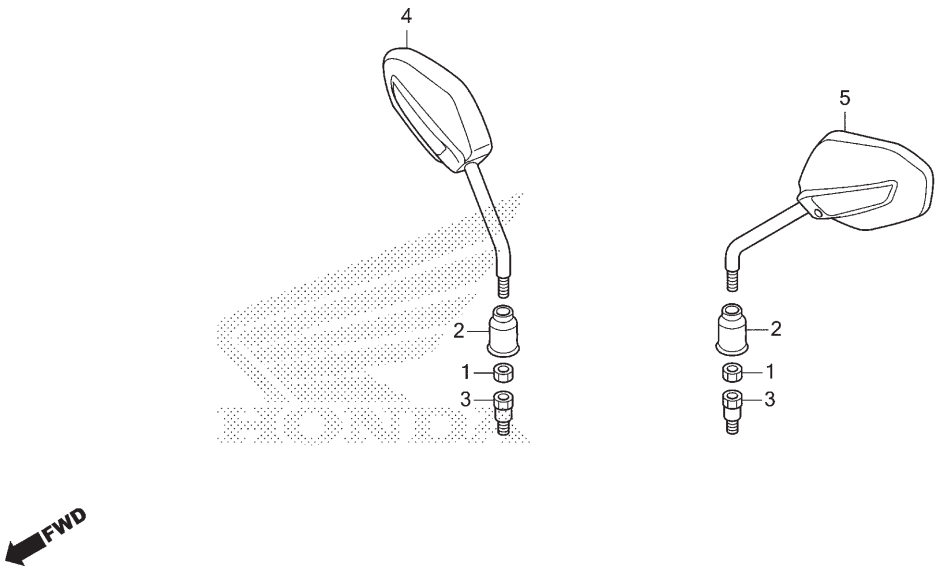

Ref. Nº	N.O.S.	Item de serviço	T.M.O.
Sem Informação			–

Ref. Nº	Nº da peça	Descrição	Qtd. XRE190 AS	AWS	AT	Nº de série		Tipo
1	88113-KVS-M20	Porca, Sextavada, 10mm (Rosca Invertida)	2	2	2			
2	88114-KFN-950	Capa, Porca Trava	2	2	2			
3	88114-KVS-M20	Parafuso, Adaptador, 10mm	2	2	2			
4	88210-K68-B01	Espelho Retrovisor Comp., Direito	1	1	1			
5	88220-K68-B01	Espelho Retrovisor Comp., Esquerdo	1	1	1			

PROIBIDA A REPRODUÇÃO E DISTRIBUIÇÃO
1010913 - Matsuo - Well Moto Matsuo

© Moto Honda da Amazônia Ltda.
Todos os direitos reservados.

C-4

Alavancas • Interruptores • Cabos

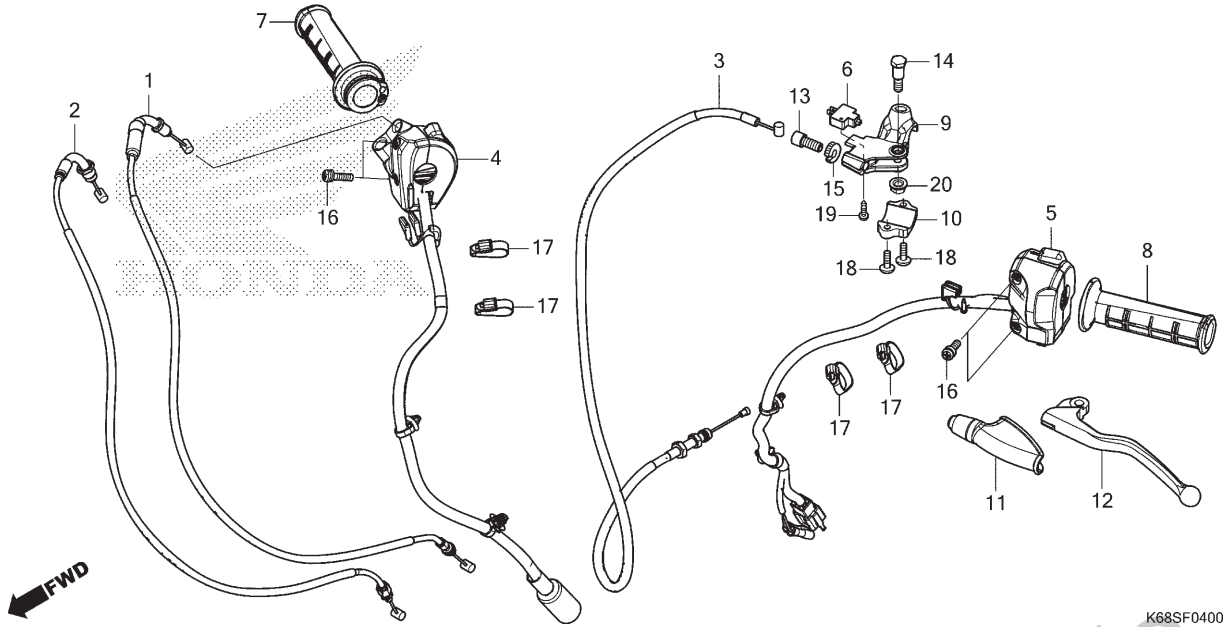

Ref. Nº	N.O.S.	Item de serviço	T.M.O.
1		(2)	
	811100	Cabo, Acelerador	0,7
		• Nota: Mesmo tempo para duas unidades	
3	811115	Cabo, Embreagem	0,2
4	615120	Interruptor, Corte Ignição	0,9
5	615118	Interruptor, Sinalizador	0,6
6	6151A9	Interruptor, Embreagem	0,3
7	810150	Manopla, Acelerador	0,7
8	8101C0	Manopla: Esquerda	0,1
9	8101C8	Suporte, Alavanca Manopla: Esquerda	0,4
12	8101C6	Alavanca, Manopla: Esquerda	0,1
	8101F5	Alavanca, Manopla: Ambas	0,2

Ref. Nº	Nº da peça	Descrição	Qtd. XRE190 AS	AWS	AT	Nº de série	Tipo
1	17910-K68-901	Cabo A Comp., Acelerador (HI-LEX)	1	1	1		
2	17920-K68-901	Cabo B Comp., Acelerador (HI-LEX)	1	1	1		
3	22870-K1S-901	Cabo Comp., Embreagem	1	1	1		
4	35130-K68-901	Interruptor Conj., Parada Motor	1	1	1		
5	35200-K68-B01	Interruptor Conj., Sinalizador	1	1	1		
6	35330-KRE-851	Interruptor Conj., Embreagem	1	1	1		
7	53140-KRE-G00	Manopla Comp., Acelerador	1	1	1		
8	53166-KRE-G00	Manopla, Esquerda	1	1	1		
9	53172-KRH-D20	Suporte, Superior Alavanca Esquerda	1	1	1		
10	53174-KRH-D20	Suporte, Inferior Alavanca Esquerda	1	1	1		
11	53177-KPS-730	Capa, Alavanca Esquerda	1	1	1		
12	53178-KRH-D20	Alavanca, Esquerda Guidão	1	1	1		
13	53192-KRM-860	Parafuso, Ajuste Cabo	1	1	1		
14	90113-HA6-770	Parafuso Pivô, Alavanca Manopla	1	1	1		
15	90322-KRM-860	Porca, Fixação	1	1	1		
16	90507-MGE-640	Parafuso-arruela, 5x20	4	4	4		
17	90650-KW3-000	Presilha, Cabo	4	4	4		
18	93500-05016-0G	Parafuso, Phillips, 5x16	2	2	2		
19	93901-32320	Parafuso, Fixação, 3x12	1	1	1		
20	94050-06000	Porca, Flange, 6mm	1	1	1		

PROIBIDA A REPRODUÇÃO E DISTRIBUIÇÃO
1010910 - Matsuo - Well Moto Matsuo

© Moto Honda da Amazônia Ltda.
Todos os direitos reservados.

C-5

Cilindro Mestre do Freio Dianteiro

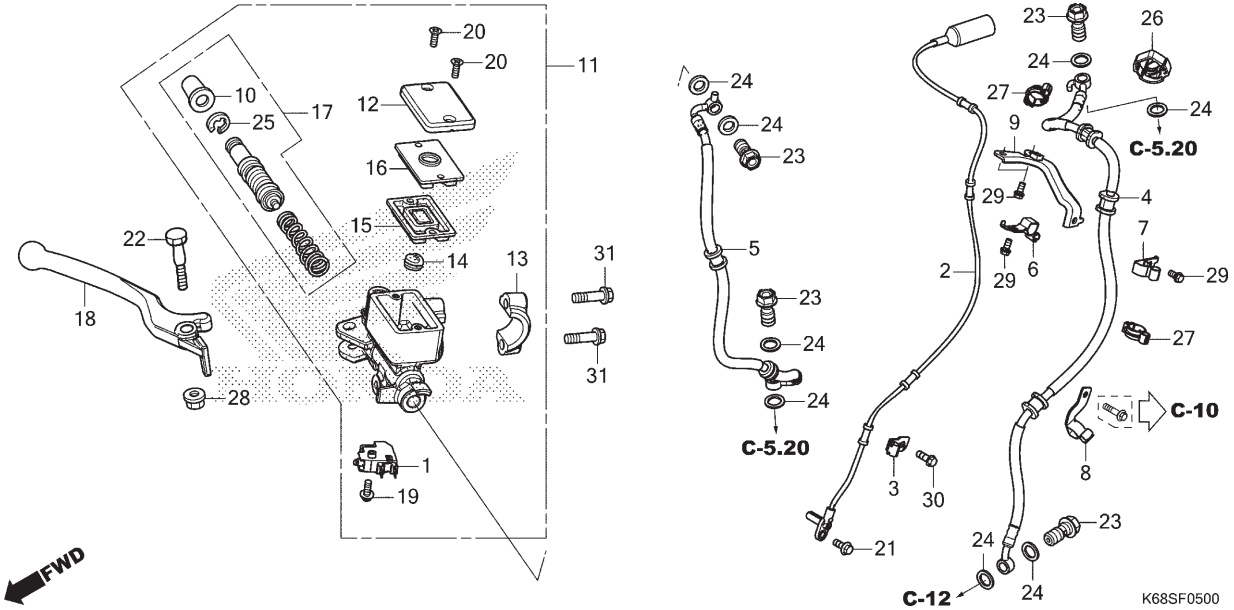

Ref. Nº	N.O.S.	Item de serviço	T.M.O.
1	6151B2	Interruptor, Freio Dianteiro	0,2
2	617196	Sensor, Velocidade Roda: Dianteiro .	0,2
4	712127	Mangueira A, Freio Dianteiro	0,4
		• Inclui: Sangria dos freios	
5	712128	Mangueira B, Freio Dianteiro	0,4
		• Inclui: Sangria dos freios	
11	712105	Cilindro Mestre, Freio Dianteiro	0,5
		• Inclui: Sangria dos freios	
15	7121G6	Diafragma, Cilindro Mestre Freio Dianteiro	0,1
17	7121G9	Pistão Jogo, Cilindro Mestre Freio Dianteiro	0,5
		• Inclui: Sangria dos freios	
18	8101C7	Alavanca, Manopla: Direita	0,1
	8101F5	Alavanca, Manopla: Ambas	0,2

Ref. Nº	Nº da peça	Descrição	Qtd. XRE190 AS	AWS	AT	Nº de série		Tipo
1	35340-MGS-D31	Interruptor Conj., Freio Dianteiro	1	1	1	.....	.....	.....
2	38520-K68-B01	Sensor, Velocidade Roda Dianteira	1	1	1	.....	.....	.....
3	38521-K1S-900	Suporte, Fiação ABS	1	1	1	.....	.....	.....
4	45125-K68-B01	Mangueira A Comp., Freio Dianteiro	1	1	1	.....	.....	.....
5	45126-K68-B01	Mangueira B Comp., Freio Dianteiro	1	1	1	.....	.....	.....
6	45156-K68-900	Braçadeira A, Mangueira Freio Dianteiro	1	1	1	.....	.....	.....
7	45157-K68-900	Braçadeira C, Mangueira Freio Dianteiro	1	1	1	.....	.....	.....
8	45158-K68-900	Braçadeira B, Mangueira Freio Dianteiro	1	1	1	.....	.....	.....
9	45160-K68-B00	Suporte Comp., Braçadeira	1	1	1	.....	.....	.....
10	45504-410-003	Coifa, Comp.	1	1	1	.....	.....	.....
11	45510-K1S-921	Cilindro Mestre Dianteiro, Subconj.	1	1	1	.....	.....	.....
12	45513-KV2-901	Tampa, Cilindro Mestre	1	1	1	.....	.....	.....
13	45517-166-006	Suporte, Cilindro Mestre	1	1	1	.....	.....	.....
14	45518-MG3-016	Separador Comp.	1	1	1	.....	.....	.....
15	45520-GE2-006	Diafragma	1	1	1	.....	.....	.....

PROIBIDA A REPRODUÇÃO E DISTRIBUIÇÃO
1010913 - Matsuo - Well Moto Matsuo

© Moto Honda da Amazônia Ltda.
Todos os direitos reservados.

C-5

Cilindro Mestre do Freio Dianteiro

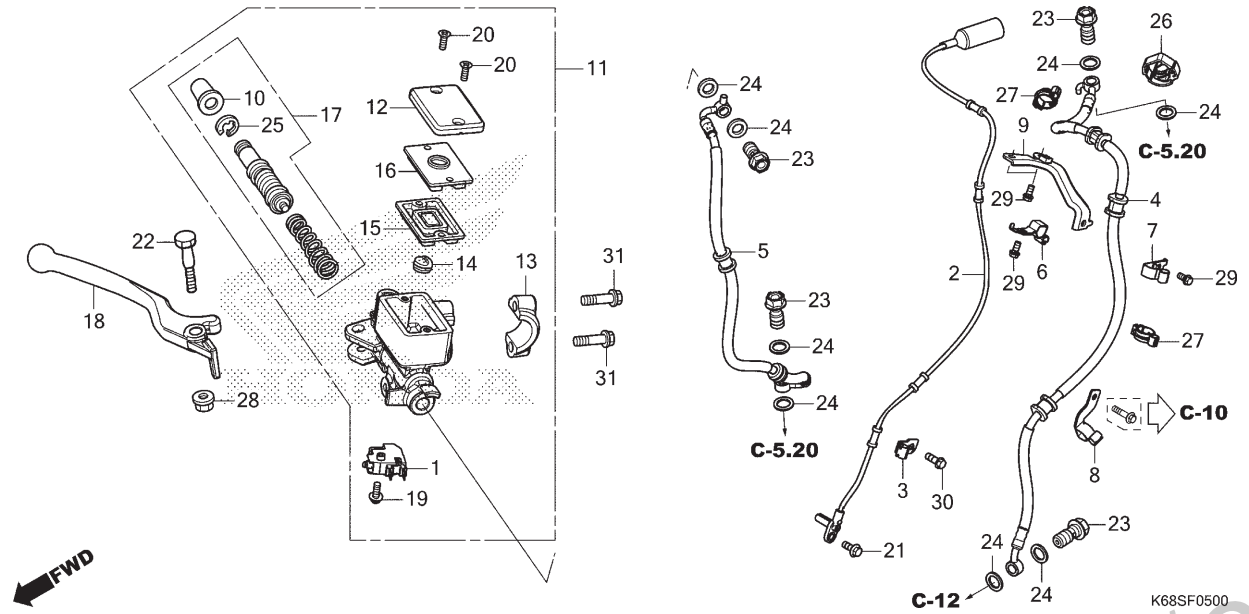

Ref. Nº	N.O.S.	Item de serviço	T.M.O.

Ref. Nº	Nº da peça	Descrição	Qtd. XRE190 AS	AWS	AT	Nº de série		Tipo
16	45521-K21-901	Placa, Diafragma	1	1	1			
17	45530-KVK-961	Cilindro Mestre, Conj.	1	1	1			
18	53175-KV2-900	Alavanca, Direita Guidão	1	1	1			
19	90101-KRM-R80	Parafuso-arruela, 4x12	1	1	1			
20	90104-KRM-R80	Parafuso, Cabeça Chata, 4x12	2	2	2			
21	90106-K68-900	Parafuso, Flange, 6x14	1	1	1			
22	90114-HB5-671	Parafuso Pivô, Alavanca Manopla	1	1	1			
23	90145-GAZ-981	Parafuso, Óleo, 10x22	4	4	4			
24	90545-300-000	Arruela, Parafuso Óleo	8	8	8			
25	90651-MA5-671	Anel Elástico	1	1	1			
26	90690-MEF-800	Braçadeira, Fiação	1	1	1			
27	90690-MGS-D81	Presilha, Cabo, 12mm	2	2	2			
28	94050-06000	Porca, Flange, 6mm	1	1	1			
29	96001-06012-00	Parafuso, Flange, 6x12	4	4	4			
30	96001-06016-07	Parafuso, Flange, 6x16	1	1	1			
31	96001-06022-07	Parafuso, Flange, 6x22	2	2	2			

PROIBIDA A REPRODUÇÃO E DISTRIBUIÇÃO
1010913 - Matsuo - Well Moto Matsuo

© Moto Honda da Amazônia Ltda.
Todos os direitos reservados.

C-5.20

Modulador ABS

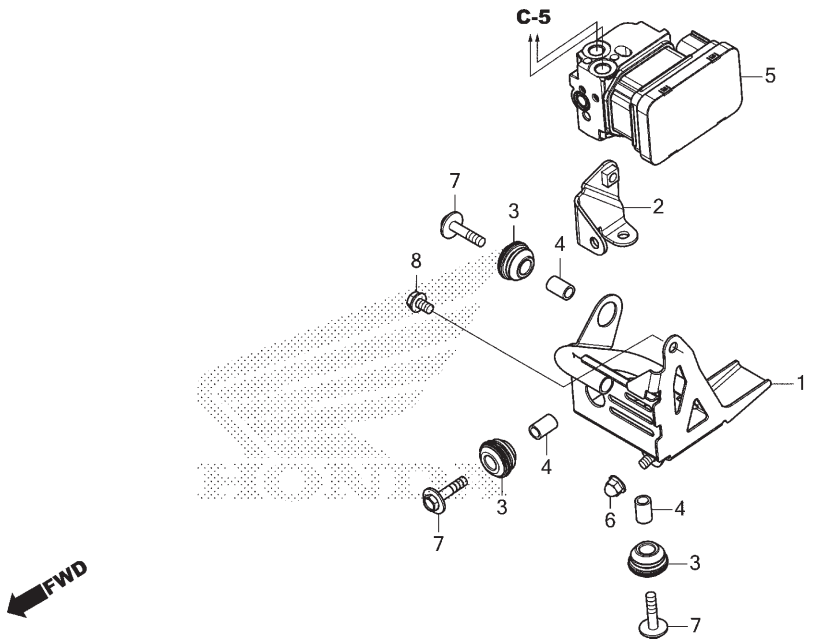

Ref. Nº	N.O.S.	Item de serviço	T.M.O.
1	7111J8	Suporte, Modulador ABS	0,8
		• Inclui: Sangria dos freios	
5	7111H1	Modulador, ABS	0,9
		• Inclui: Sangria dos freios	

Ref. Nº	Nº da peça	Descrição	Qtd. XRE190 AS	AWS	AT	Nº de série		Tipo
1	50730-K1S-920	Suporte, Modulador ABS	1	1	1	.....	.....	.....
2	50731-K1S-920	Suporte, Interno Modulador ABS	1	1	1	.....	.....	.....
3	57101-MER-D21	Borracha, Fixação	3	3	3	.....	.....	.....
4	57103-K68-A01	Bucha	3	3	3	.....	.....	.....
5	57110-K1S-921	Modulador Conj.	1	1	1	.....	.....	.....
6	90201-428-900	Porca, Cega, 6mm	1	1	1	.....	.....	.....
7	93404-06028-00	Parafuso-arruela, 6x28	3	3	3	.....	.....	.....
8	95701-06010-07	Parafuso, Flange, 6x10	1	1	1	.....	.....	.....

PROIBIDA A REPRODUÇÃO E DISTRIBUIÇÃO
1010913 - Matsuo - Well Moto Matsuo

© Moto Honda da Amazônia Ltda.
Todos os direitos reservados.

C-7

Guidão • Mesa Superior

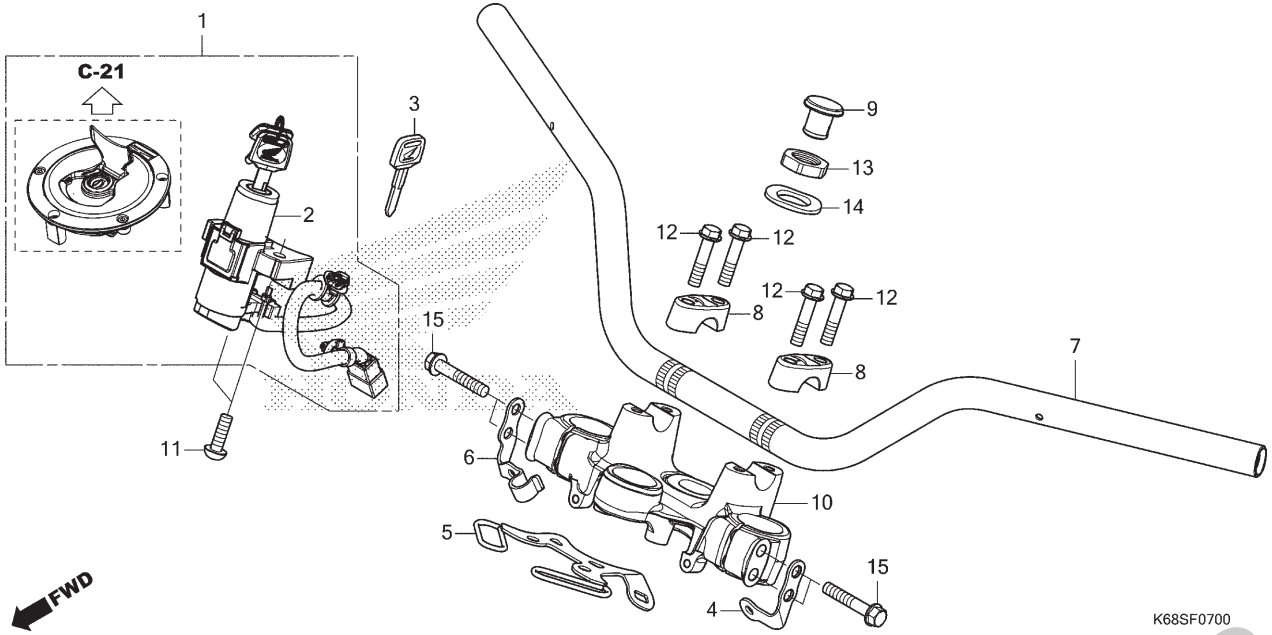

Ref. Nº	N.O.S.	Item de serviço	T.M.O.
1	6151A1	Chaves, Jogo	1,4
2	615145	Interruptor, Ignição & Trava	1,3
7	810100	Guidão	0,4
10	510110	Mesa, Superior	1,2

Ref. Nº	Nº da peça	Descrição	Qtd. XRE190 AS	AWS	AT	Nº de série		Tipo
1	35010-K68-B00	Chaves, Jogo	1	1	1			
2	35100-K68-B01	Interruptor Conj., Ignição & Trava	1	1	1			
3	35127-KPF-960	Chave, Virgem	(1)	(1)	(1)			
4	35230-K68-B00	Suporte, Presilha Fiação Interruptor	1	1	1			
5	45150-K68-B00	Guia Comp., Cabo Acelerador	1	1	1			
6	45463-K68-B00	Braçadeira, Mangueira Freio Dianteiro	1	1	1			
7	53100-K1S-900	Guidão Comp.	1	1	1			
8	53131-KBB-950ZM	Suporte, Superior						
		NH105 Preto Fosco (#15-#20)	2	2	2			
9	53208-KCH-900	Capa, Coluna Direção	1	1	1			
10	53230-K1S-900ZB	Mesa, Superior						
		NH105 Preto Fosco (#15-#20)	1	1	1			
11	90107-MBG-000	Parafuso, Unidirecional, 8mm	2	2	2			
12	90112-KRM-860	Parafuso, Flange, 8x36	4	4	4			
13	90304-KRM-860	Porca, Coluna Direção	1	1	1			
14	90503-KRM-860	Arruela, Coluna Direção	1	1	1			
15	95701-08040-00	Parafuso, Flange, 8x40	4	4	4			

PROIBIDA A REPRODUÇÃO E DISTRIBUIÇÃO
1010913 - Matsuo - Well Moto Matsuo

© Moto Honda da Amazônia Ltda.
Todos os direitos reservados.

C-9

Coluna de Direção

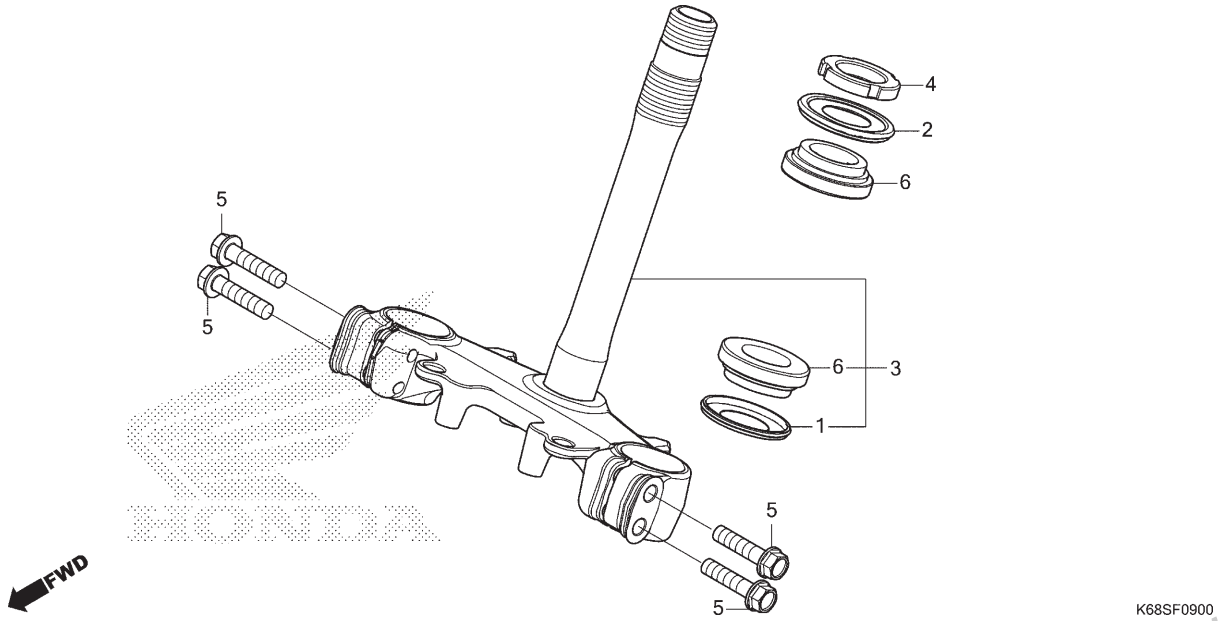

Ref. Nº	N.O.S.	Item de serviço	T.M.O.
3	510100	Coluna ou Eixo Conj., Direção	1,8
4		(2)	
	5101B2	Porca, Superior Coluna Direção	1,6
6		(1)	
	5101B6	Rolamento, Coluna Direção: Superior	1,8
	5101B7	Rolamento, Coluna Direção: Inferior .	2,0
	5101C7	Rolamento, Coluna Direção: Ambos .	2,0

Ref. Nº	Nº da peça	Descrição	Qtd. XRE190 AS	AWS	AT	Nº de série		Tipo
1	53214-KA4-701	Retentor Pó, Coluna Direção (ARAI)	1	1	1	.....	.....	.....
2	53214-KZZ-901	Retentor Pó, Superior Direção	1	1	1	.....	.....	.....
3	53219-K68-B00	Coluna Direção, Subconj.	1	1	1	.....	.....	.....
4	53229-KPE-900	Porca, Superior Coluna Direção	1	1	1	.....	.....	.....
5	90107-KF0-000	Parafuso, Flange, 8x40	4	4	4	.....	.....	.....
6	91051-KRE-B01	Rolamento, Coluna Direção	3	3	3	.....	.....	.....

PROIBIDA A REPRODUÇÃO E DISTRIBUIÇÃO
1010913 - Matsuo - Well Moto Matsuo

© Moto Honda da Amazônia Ltda.
Todos os direitos reservados.

C-10

Para-lama Dianteiro

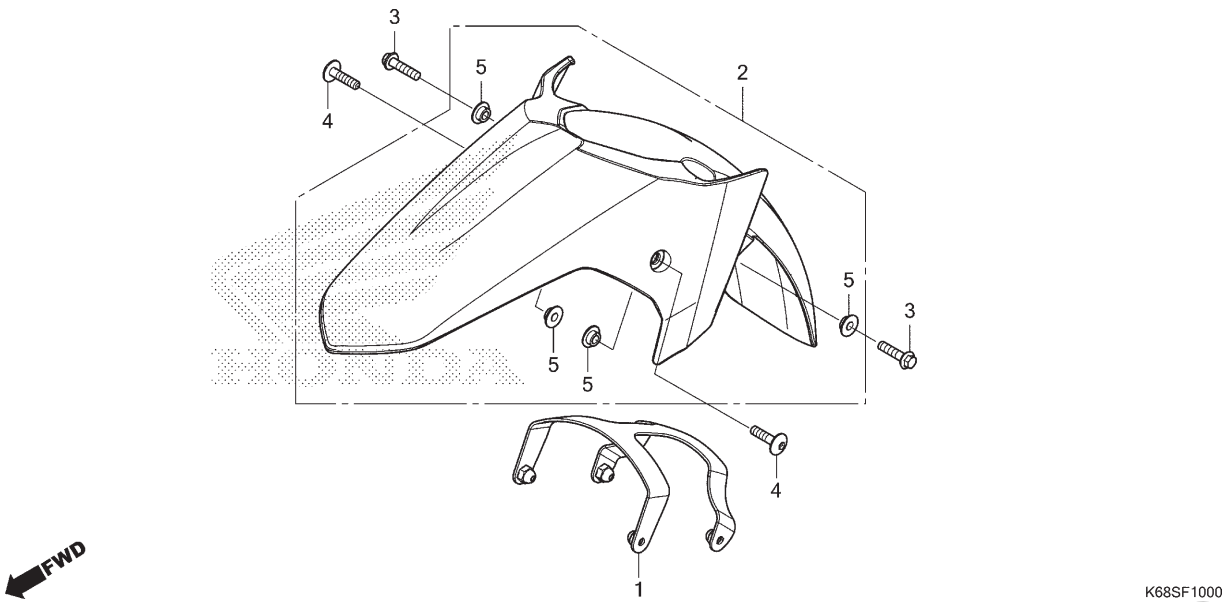

Ref. Nº	N.O.S.	Item de serviço	T.M.O.
2		(1)	
	4131B7	Para-lama, Dianteiro	0,3

Ref. Nº	Nº da peça	Descrição	Qtd. XRE190 AS	AWS	AT	Nº de série		Tipo
1	61102-K68-900	Suporte, Para-lama Dianteiro	1	1	1	.....	.....	.....
2	61200-K68-900ZA	Para-lama Inferior Dianteiro, Jogo (WL) *Tipo2*	1	1	1	.....	.....	.....
3	90004-GHB-670	Parafuso, Flange, 6x25 (NSHF)	2	2	2	.....	.....	.....
4	90102-K68-900	Parafuso, Phillips, 6x25	2	2	2	.....	.....	.....
5	90127-KF0-770	Espaçador, 6x4	4	4	4	.....	.....	.....

PROIBIDA A REPRODUÇÃO E DISTRIBUIÇÃO
1010913 - Matsuo - Well Moto Matsuo

© Moto Honda da Amazônia Ltda.
Todos os direitos reservados.

C-11

Garfo Dianteiro

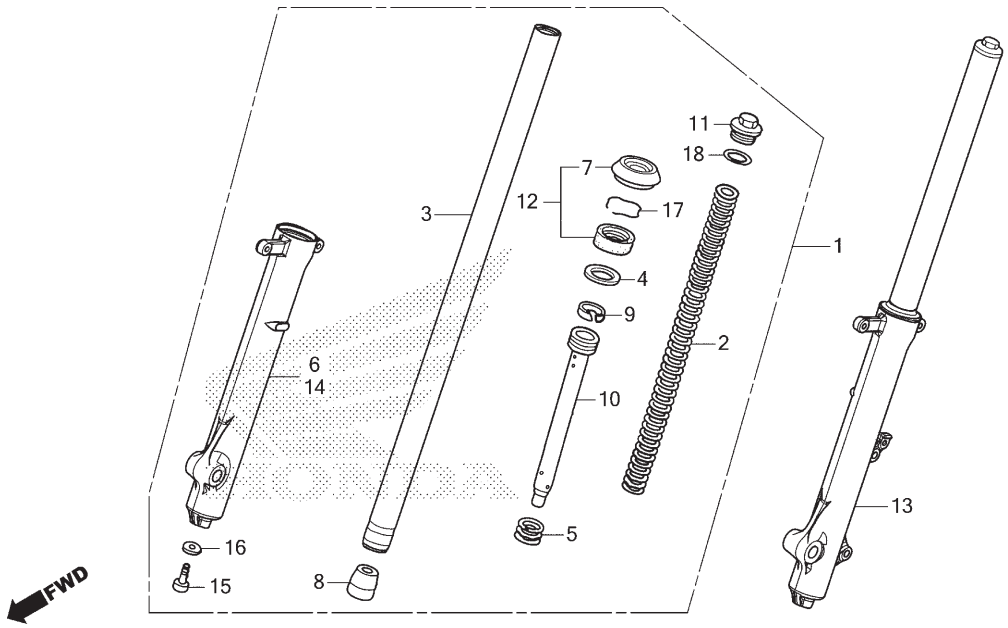

Ref. Nº	N.O.S.	Item de serviço	T.M.O.
1	5111C3	Garfo Conj., Dianteiro: Direito	0,4
2	5111C5	Mola, Garfo Dianteiro: Esquerda	0,5
	5111C6	Mola, Garfo Dianteiro: Direita	0,5
	5111C7	Mola, Garfo Dianteiro: Ambas	0,7
3		(5,8,9,10)	
	5111G2	Cilindro, Garfo Dianteiro: Esquerdo	0,6
	5111G3	Cilindro, Garfo Dianteiro: Direito	0,6
	5111G4	Cilindro, Garfo Dianteiro: Ambos	0,9
6	5111D2	Cilindro, Inferior: Direito	0,7
12	5111E7	Retentor Jogo, Garfo Dianteiro: Esquerdo	0,7
	5111E8	Retentor Jogo, Garfo Dianteiro: Direito	0,7
	5111E9	Retentor Jogo, Garfo Dianteiro: Ambos	1,1
13	5111C2	Garfo Conj., Dianteiro: Esquerdo	0,4
	5111C4	Garfo Conj., Dianteiro: Ambos	0,5
14	5111D1	Cilindro, Inferior: Esquerdo	0,7
	5111D3	Cilindro, Inferior: Ambos	1,1

Ref. Nº	Nº da peça	Descrição	Qtd. XRE190 AS	AWS	AT	Nº de série		Tipo
1	51400-K68-B01	Garfo Conj., Dianteiro Direito (SHOWA)	1	1	1			
2	51401-K68-B01	Mola, Garfo Dianteiro	2	2	2			
3	51410-K1S-901	Cilindro Comp., Garfo Dianteiro	2	2	2			
4	51412-GC4-731	Anel, Apoio	2	2	2			
5	51412-KFG-003	Mola, Retorno	2	2	2			
6	51420-K68-B01	Cilindro Comp., Inferior Direito	1	1	1			
7	51425-KL8-901	Retentor, Pó	2	2	2			
8	51432-388-003	Pino, Trava Óleo	2	2	2			
9	51437-KFG-003	Anel, Pistão	2	2	2			
10	51440-K1S-901	Tubo, Assento	2	2	2			
11	51454-K1S-901	Parafuso, Garfo	2	2	2			
12	51490-KL8-900	Retentor Jogo, Garfo Dianteiro	2	2	2			
13	51500-K68-B01	Garfo Conj., Dianteiro Esquerdo (SHOWA)	1	1	1			
14	51520-K68-B01	Cilindro Comp., Inferior Esquerdo	1	1	1			
15	90116-383-721	Parafuso, Allen, 8x27 (SHOWA)	2	2	2			
16	90544-439-930	Guarnição (SHOWA)	2	2	2			
17	90601-369-000	Anel, Limitador Retentor Óleo	2	2	2			
18	94608-50000	Anel, Vedação, 23x2,8	2	2	2			

PROIBIDA A REPRODUÇÃO E DISTRIBUIÇÃO
1010913 - Matsuo - Well Moto Matsuo

© Moto Honda da Amazônia Ltda.
Todos os direitos reservados.

C-12

Cáliper do Freio Dianteiro

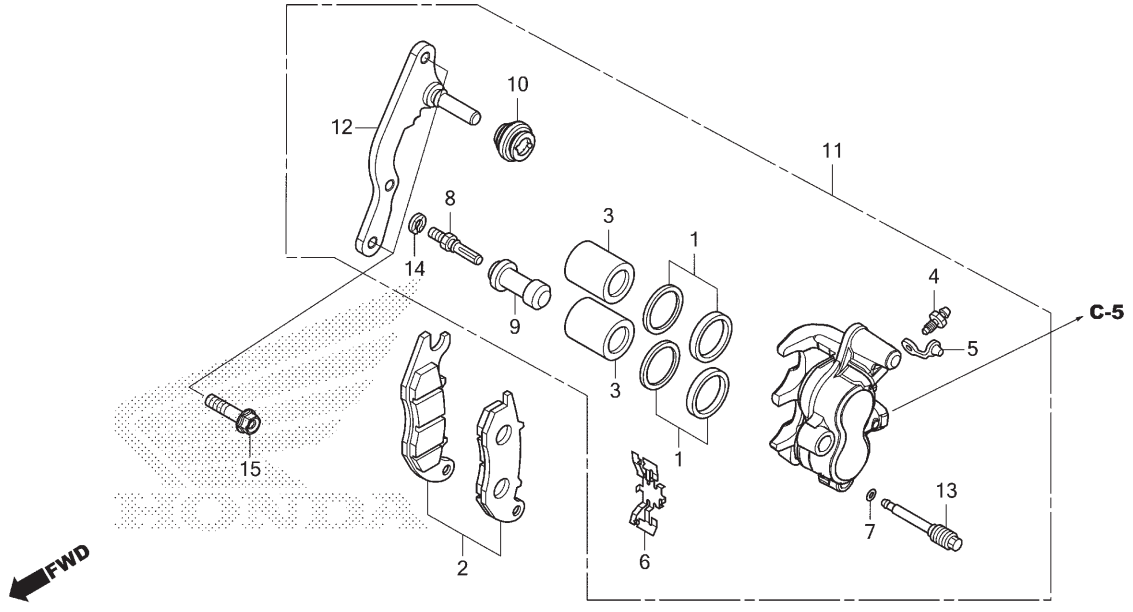

Ref. Nº	N.O.S.	Item de serviço	T.M.O.
2	711115	Sapata (Pastilha) Jogo, Freio: Dianteiro	0,1
3		(1)	
	7111D1	Pistão, Cáliper Freio Dianteiro • Inclui: Sangria dos freios	0,5
11	711130	Cáliper, Freio Dianteiro • Inclui: Sangria dos freios	0,4
12	7111G0	Suporte, Cáliper Dianteiro	0,2

Ref. Nº	Nº da peça	Descrição	Qtd. XRE190 AS	Qtd. XRE190 AWS	Qtd. XRE190 AT	Nº de série		Tipo
1	06431-MA3-405	Retentor Jogo, Pistão	2	2	2			
2	06455-K84-902	Pastilha Jogo, Freio Dianteiro (NISSIN)	1	1	1			
3	43107-MBG-006	Pistão, 27x27	2	2	2			
4	43352-568-003	Parafuso, Sangria (NISSIN)	1	1	1			
5	43353-461-771	Capa, Sangria	1	1	1			
6	45108-KPH-951	Mola, Pastilha	1	1	1			
7	45111-MAJ-G41	Anel, Limitador	1	1	1			
8	45131-GZ0-006	Parafuso, Pino	1	1	1			
9	45132-166-016	Coifa, Pino (NISSIN)	1	1	1			
10	45133-MA3-006	Coifa B	1	1	1			
11	45150-K1S-921	Cáliper Subconj., Dianteiro Esquerdo (NISSIN)	1	1	1			
12	45190-K1S-921	Suporte Subconj., Cáliper Dianteiro	1	1	1			
13	45215-KPH-951	Pino, Suporte	1	1	1			
14	45216-166-006	Arruela, Ondulada	1	1	1			
15	90131-K2K-D00	Parafuso, Flange, 8x32	2	2	2			

PROIBIDA A REPRODUÇÃO E DISTRIBUIÇÃO
1010913 - Matsuo - Well Moto Matsuo

© Moto Honda da Amazônia Ltda.
Todos os direitos reservados.

C-14.20

Roda Dianteira

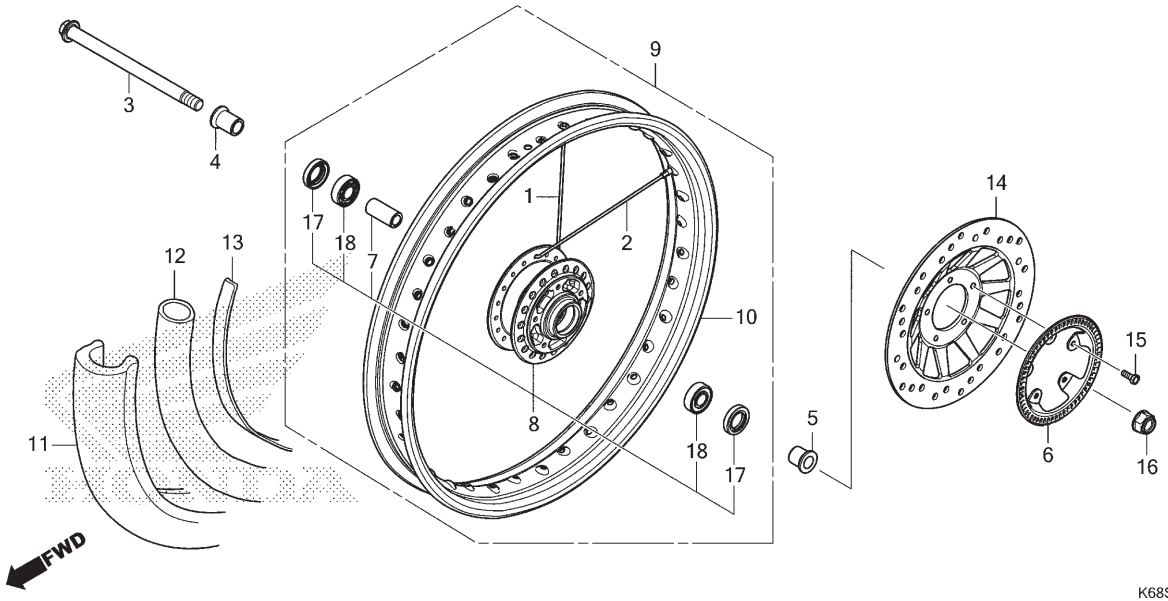

Ref. Nº	N.O.S.	Item de serviço	T.M.O.
3		(17)	
	710151	Eixo, Roda Dianteira	0,2
6	7101B0	Anel, Pulsador: Dianteiro	0,3
8		(1,2)	
	710103	Cubo, Roda Dianteira	2,3
9	7101D4	Roda Dianteira	0,8
10	710109	Aro, Roda: Dianteiro	2,2
11		(12,13)	
	7101J8	Pneu Dianteiro e/ou Câmara (Um)	0,7
14	711120	Disco, Freio Dianteiro	0,3
18	710115	Rolamento, Roda Dianteira (Um)	0,4
	710115G	• Substituição de 1 rolamento adicionar	0,1

Ref. Nº	Nº da peça	Descrição	Qtd. XRE190 AS	AWS	AT	Nº de série		Tipo
1	06440-KRE-G00	Raio A, Jogo 10x206 (Externo)	18	18	18			
2	06441-KRE-G00	Raio A, Jogo 10x207 (Interno)	18	18	18			
3	44301-K1S-900	Eixo, Roda Dianteira	1	1	1			
4	44311-K1S-900	Espaçador, Roda Dianteira Direita	1	1	1			
5	44312-K1S-900	Espaçador, Roda Dianteira Esquerda	1	1	1			
6	44515-K68-900	Anel, Pulsador Dianteiro	1	1	1			
7	44620-K1S-900	Espaçador, Dianteiro	1	1	1			
8	44635-K1S-900	Cubo Subconj., Dianteiro	1	1	1			
9	44650-K1S-900	Roda Dianteira, Subconj.	1	1	1			
10	44701-KRE-920	Aro, Roda Dianteira	1	1	1			
11	44711-KFT-626	Pneu, Dianteiro (PIRELLI) (90/90-19 M/C 52P) (MT60)	1	1	1			
12	44712-KFT-621	Câmara, Pneu (PIRELLI) (90/90-19 M/C)	1	1	1			
13	44713-KFT-621	Protetor, Câmara (PIRELLI) (19X1,85)	1	1	1			
14	45351-KRE-J10	Disco, Freio Dianteiro	1	1	1			
15	90106-MBB-000	Parafuso, Disco, 6x17	5	5	5			

PROIBIDA A REPRODUÇÃO E DISTRIBUIÇÃO
1010913 - Matsuo - Well Moto Matsuo

© Moto Honda da Amazônia Ltda.
Todos os direitos reservados.

C-14.20

Roda Dianteira

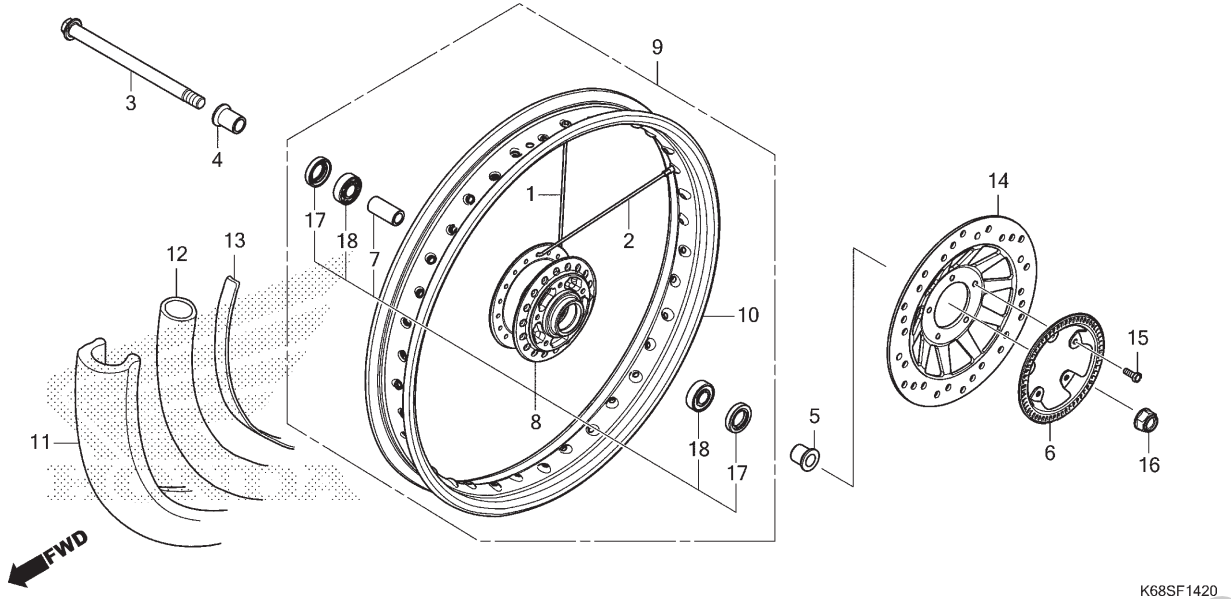

Ref. Nº	N.O.S.	Item de serviço	T.M.O.

Ref. Nº	Nº da peça	Descrição	Qtd. XRE190 AS	AWS	AT	Nº de série		Tipo
16	90305-KCJ-951	Porca, U, 14mm (FUJI SEIMITSU)	1	1	1	.....	.....	.....
17	90755-229-003	Retentor, Óleo, 21x37x7 (ARAI)	2	2	2	.....	.....	.....
	90755-229-005	Retentor, Óleo, 21x37x7 (NOK)	2	2	2	.....	.....	.....
	90755-KGA-K00	Retentor, Óleo, 21x37x7 (SABO)	2	2	2	.....	.....	.....
	91251-KPH-901	Retentor Pó, 21x37x7 (ARAI)	2	2	2	.....	.....	.....
18	91054-KPE-C01	Rolamento, Radial Esferas, 6202U L (SKF)	2	2	2	.....	.....	.....
	91054-KVS-F01	Rolamento, Radial Esferas, 6202U(L) (NACHI)	2	2	2	.....	.....	.....
	91054-KVS-F02	Rolamento, Radial Esferas, 6202U(L) (NSK)	2	2	2	.....	.....	.....

PROIBIDA A REPRODUÇÃO E DISTRIBUIÇÃO
1010913 - Matsuo - Well Moto Matsuo

© Moto Honda da Amazônia Ltda.
Todos os direitos reservados.

C-15

Cilindro Mestre do Freio Traseiro

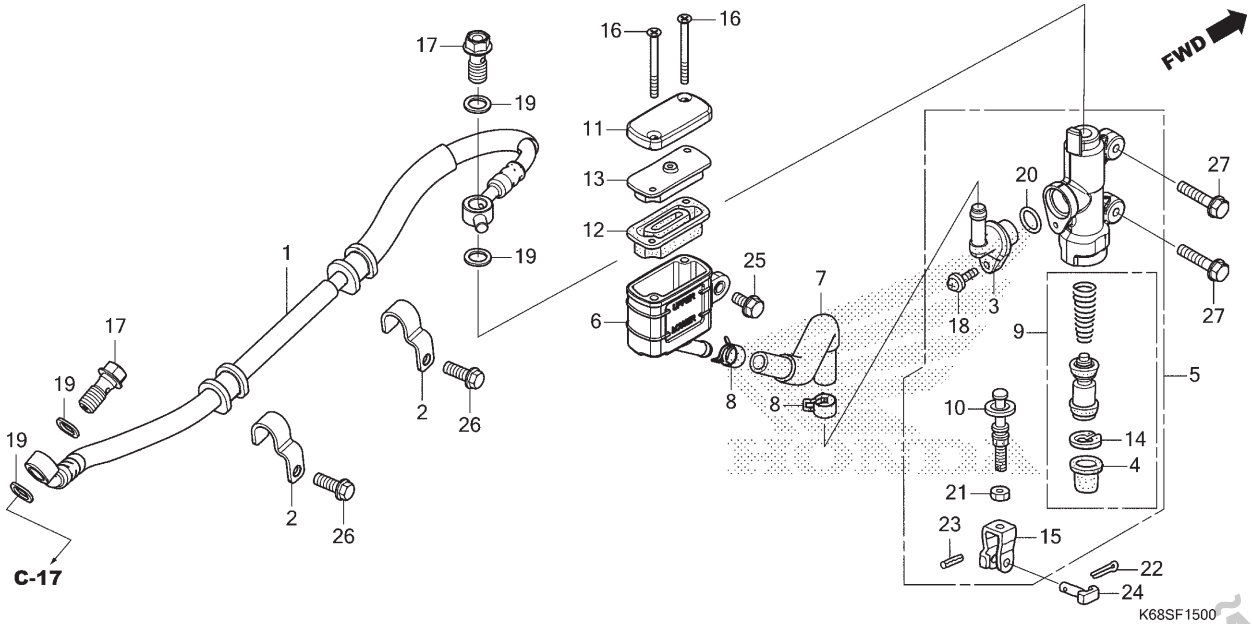

Ref. Nº	N.O.S.	Item de serviço	T.M.O.
1	712130	Mangueira, Freio Traseiro	0,4
		• Inclui: Sangria dos freios	
5	712125	Cilindro Mestre, Freio Traseiro	0,5
		• Inclui: Sangria dos freios	
6	7121F6	Reservatório, Óleo Cilindro Mestre Traseiro	0,3
		• Inclui: Sangria dos freios	
7	7121C2	Mangueira, Reservatório Óleo Cilindro Mestre Traseiro	0,4
		• Inclui: Sangria dos freios	
9	7121H0	Pistão Jogo, Cilindro Mestre Freio Traseiro	0,5
		• Inclui: Sangria dos freios	
12	7121G7	Diafragma, Cilindro Mestre Freio Traseiro	0,1

Ref. Nº	Nº da peça	Descrição	Qtd. XRE190 AS	AWS	AT	Nº de série		Tipo
1	43310-K1S-921	Mangueira Comp., Freio Traseiro	1	1	1			
2	43468-K1S-900	Guia, Mangueira Freio Traseiro	2	2	2			
3	43503-MER-D01	Conector, Cilindro Mestre	1	1	1			
4	43504-MB2-006	Coifa, Comp.	1	1	1			
5	43510-K68-931	Cilindro Mestre Subconj., Freio Traseiro (NISSIN)	1	1	1			
6	43511-KVS-F31	Reservatório Comp., Óleo	1	1	1			
7	43512-KRE-G31	Mangueira Comp., Cilindro Mestre Traseiro	1	1	1			
8	43514-KS6-701	Braçadeira, Mangueira Óleo Cilindro Mestre	2	2	2			
9	43520-MJ6-315	Pistão Jogo, Cilindro Mestre (NISSIN)	1	1	1			
10	43530-MV9-006	Haste Comp., Acionamento	1	1	1			
11	45513-KSS-951	Tampa, Cilindro Mestre	1	1	1			
12	45520-GW0-911	Diafragma	1	1	1			
13	45521-GW0-911	Placa, Diafragma	1	1	1			
14	46182-MEL-D21	Anel Elástico	1	1	1			
15	46504-KV6-702	Junção, Vareta Freio	1	1	1			

PROIBIDA A REPRODUÇÃO E DISTRIBUIÇÃO
1010913 - Matsuo - Well Moto Matsuo

© Moto Honda da Amazônia Ltda.
Todos os direitos reservados.

C-15

Cilindro Mestre do Freio Traseiro

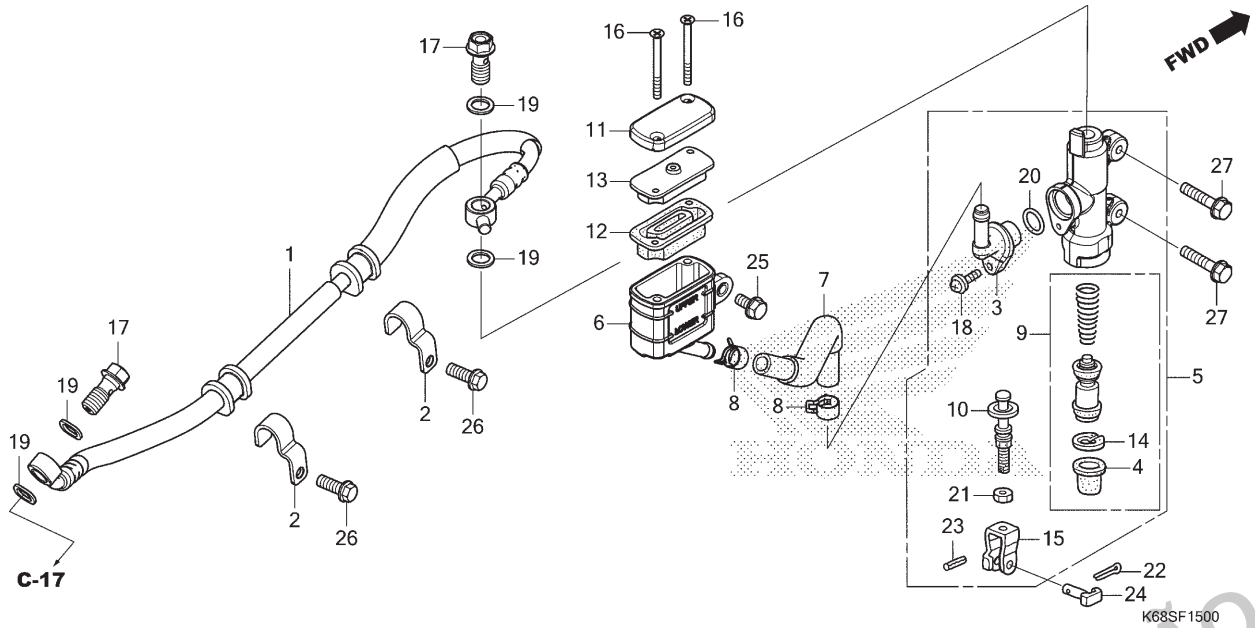

Ref. Nº	N.O.S.	Item de serviço	T.M.O.

Ref. Nº	Nº da peça	Descrição	Qtd. XRE190 AS	AWS	AT	Nº de série		Tipo
16	90140-KZZ-901	Parafuso, Cabeça Chata, 4x45	2	2	2			
17	90145-GAZ-981	Parafuso, Óleo, 10x22	2	2	2			
	90145-KVS-M30		2	2	2			
	90145-MS9-612	Parafuso, Óleo, 10x22 (SAGA)	2	2	2			
18	90508-K21-921	Parafuso-arruela, 4x12	1	1	1			
19	90545-300-000	Arruela, Parafuso Óleo	4	4	4			
20	91212-422-006	Anel, Vedação, 14,8x2,4	1	1	1			
21	94002-08000-0S	Porca, Sextavada, 8mm	1	1	1			
22	94201-20150	Cupilha, 2,0x15	1	1	1			
23	94305-20102	Pino, Pressão, 2x10	1	1	1			
24	95015-54000	Pino D, Junção	1	1	1			
25	96001-06014-07	Parafuso, Flange, 6x14	1	1	1			
26	96001-06016-07	Parafuso, Flange, 6x16	2	2	2			
27	96001-06020-07	Parafuso, Flange, 6x20	2	2	2			

PROIBIDA A REPRODUÇÃO E DISTRIBUIÇÃO
1010913 - Matsuo - Well Moto Matsuo

© Moto Honda da Amazônia Ltda.
Todos os direitos reservados.

C-17

Cáliper do Freio Traseiro

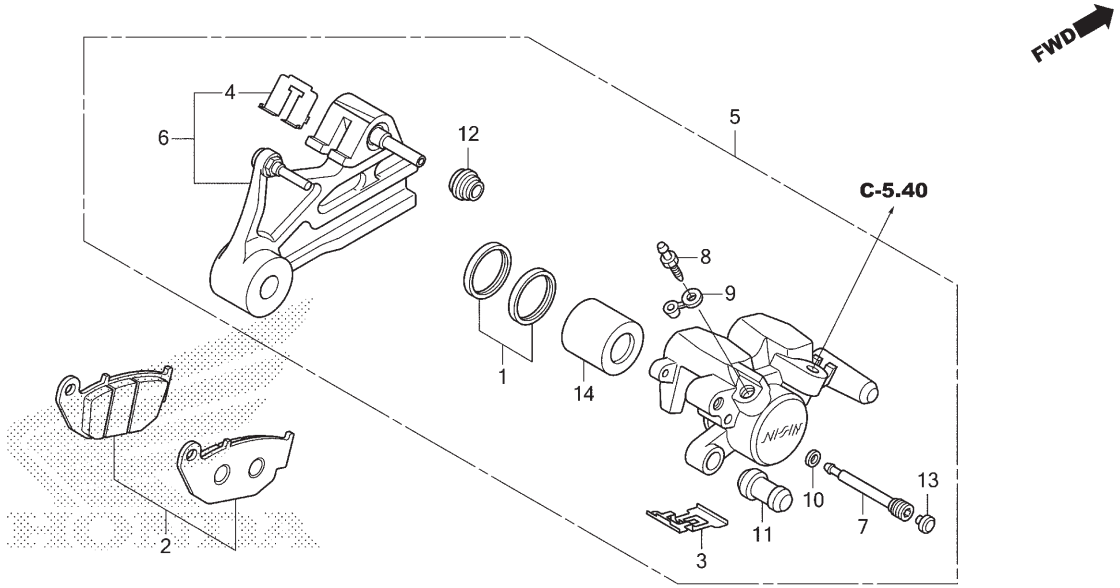

Ref. Nº	N.O.S.	Item de serviço	T.M.O.
2	711140	Sapata (Pastilha) Jogo, Freio: Traseiro	0,1
5	711155	Cáliper, Freio Traseiro • Inclui: Sangria dos freios	0,5
6	7111C1	Suporte, Cáliper Traseiro	0,3
14		(1)	
	7111D5	Pistão, Cáliper Freio Traseiro • Inclui: Sangria dos freios	0,6

Ref. Nº	Nº da peça	Descrição	Qtd. XRE190 AS	AWS	AT	Nº de série		Tipo
1	06431-MA3-405	Retentor Jogo, Pistão	1	1	1			
2	06435-KRE-G32	Pastilha Jogo, Freio Traseiro	1	1	1			
3	43108-KSP-B51	Mola, Pastilha (NISSIN)	1	1	1			
4	43112-KSP-B01	Retentor	1	1	1			
5	43150-K1S-921	Cáliper Subconj., Traseiro (NISSIN)	1	1	1			
6	43190-KRE-G31	Suporte Subconj., Traseiro	1	1	1			
7	43215-KGH-901	Pino, Suporte	1	1	1			
8	43352-568-003	Parafuso, Sangria (NISSIN)	1	1	1			
9	43353-461-771	Capa, Sangria	1	1	1			
10	45111-MAJ-G41	Anel, Limitador	1	1	1			
11	45132-166-016	Coifa, Pino (NISSIN)	1	1	1			
12	45133-MA3-006	Coifa B	1	1	1			
13	45203-MCC-006	Plugue, Pino	1	1	1			
14	45218-MAJ-G41	Pistão B, 27x35	1	1	1			

PROIBIDA A REPRODUÇÃO E DISTRIBUIÇÃO
1010913 - Matsuo - Well Moto Matsuo

© Moto Honda da Amazônia Ltda.
Todos os direitos reservados.

C-19.20

Roda Traseira

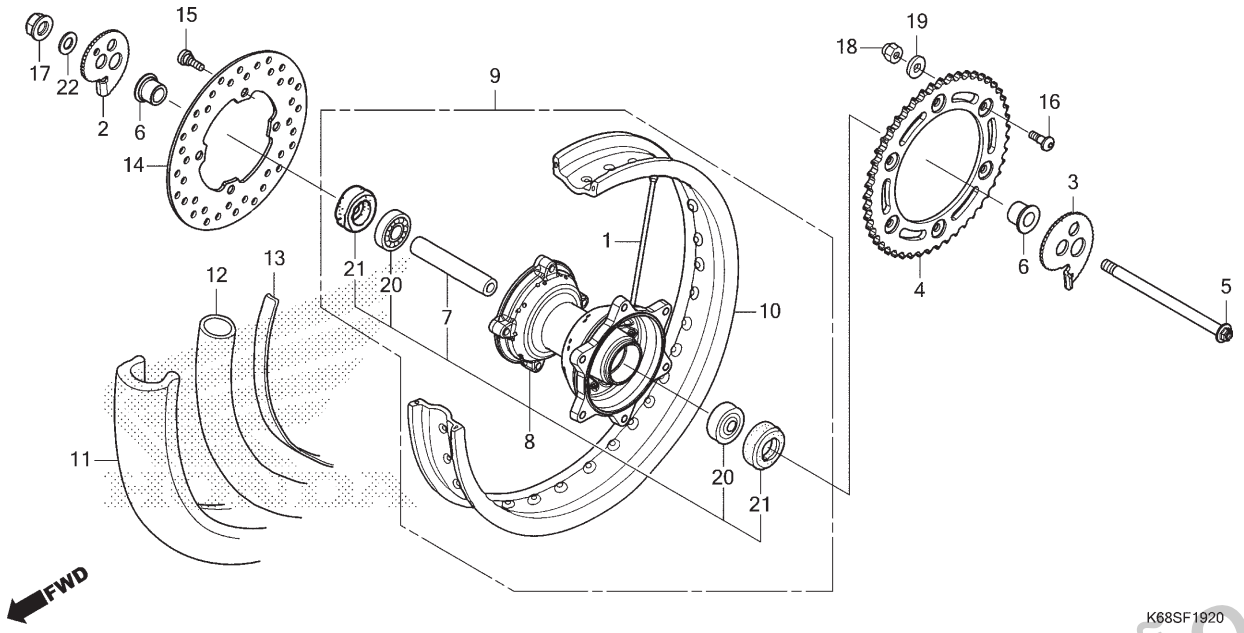

Ref. Nº	N.O.S.	Item de serviço	T.M.O.
4	7101A0	Coroa, Transmissão	0,4
5		(21)	
	710160	Eixo, Roda Traseira	0,3
8		(1)	
	710121	Cubo, Roda Traseira	2,4
9	710118	Roda Traseira	0,9
10	710127	Aro, Roda: Traseira	2,3
11		(12,13)	
	7101J9	Pneu Traseiro e/ou Câmara (Um)	0,8
14	711145	Disco, Freio Traseiro	0,4
20	710133	Rolamento, Roda Traseira (Um)	0,5
	710133G	• Substituição de 1 rolamento adicionar	0,1

Ref. Nº	Nº da peça	Descrição	Qtd. XRE190 AS	AWS	AT	Nº de série		Tipo
1	06420-KRE-G30	Raio A, Jogo 10X177	36	36	36			
2	40544-KPS-730	Ajustador, Direito Corrente	1	1	1			
3	40545-KPS-730	Ajustador, Esquerdo Corrente	1	1	1			
4	41201-KRE-G00	Coroa, Transmissão (48D)	1	1	1			
5	42301-K1S-900	Eixo, Roda Traseira	1	1	1			
6	42312-KPS-900	Espaçador, Roda Traseira	2	2	2			
7	42620-KPE-730	Espaçador, Eixo Traseiro	1	1	1			
8	42635-K1S-900	Cubo Subconj., Traseiro	1	1	1			
9	42650-K1S-900	Roda Traseira, Subconj.	1	1	1			
10	42701-K1S-900	Aro, Roda Traseira	1	1	1			
11	42711-KFT-626	Pneu, Traseiro (PIRELLI) (110/90-17 M/C 60P) (MT60)	1	1	1			
12	42712-MAN-622	Câmara, Pneu (PIRELLI) (110/90-17 M/C)	1	1	1			
13	42713-KB7-901	Protetor, Câmara (PIRELLI) (17X2,15)	1	1	1			
14	43251-KRE-K00	Disco, Freio Traseiro	1	1	1			
15	90105-KSP-930	Parafuso, Disco, 8x22	4	4	4			

PROIBIDA A REPRODUÇÃO E DISTRIBUIÇÃO
1010913 - Matsuo - Weil Moto Matsuo

© Moto Honda da Amazônia Ltda.
Todos os direitos reservados.

C-19.20

Roda Traseira

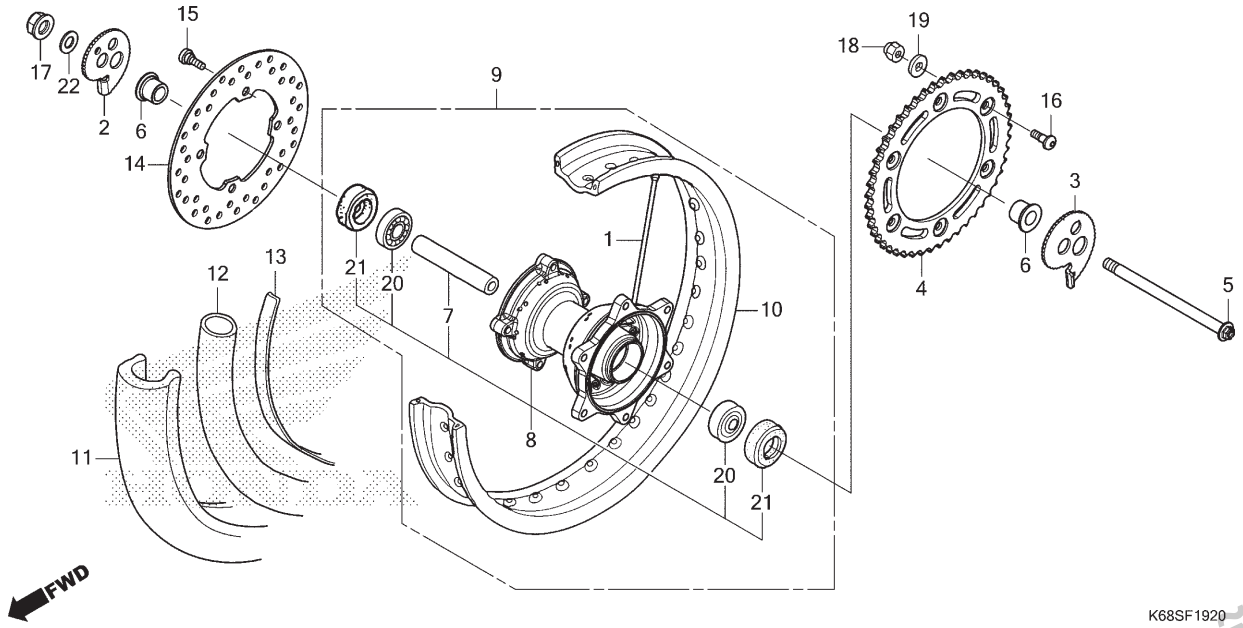

Ref. Nº	N.O.S.	Item de serviço	T.M.O.	Ref. Nº	Nº da peça	Descrição	Qtd. XRE190 AS	AWS	AT	Nº de série		Tipo
				16	90125-KZJ-900	Parafuso, Fixação Pinhão	6	6	6			
				17	90306-KCJ-951	Porca, U, 16mm	1	1	1			
				18	90309-KPH-971	Porca, U, 8mm (FUJI SEIMITSU)	6	6	6			
				19	90465-MC4-000	Arruela, 8mm	6	6	6			
				20	91051-K68-901	Rolamento, Radial Esferas, 6303U L (NACHI)	2	2	2			
				21	91253-033-003	Retentor, Óleo, 25x47x6,5	2	2	2			
				22	94101-16800	Arruela, Lisa, 16mm	1	1	1			

PROIBIDA A REPRODUÇÃO E DISTRIBUIÇÃO
1010913 - Matsuo - Well Moto Matsuo

© Moto Honda da Amazônia Ltda.
Todos os direitos reservados.

C-21

Tanque de Combustível

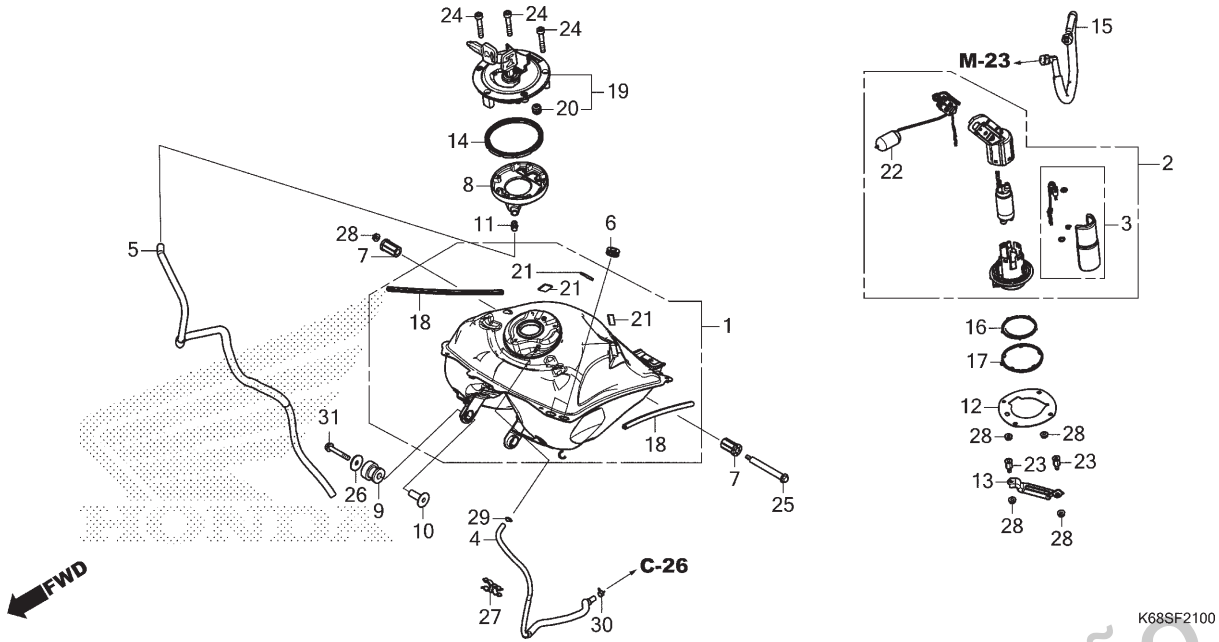

Ref. Nº	N.O.S.	Item de serviço	T.M.O.
1	310100	Tanque, Combustível	0,8
2		(16,17)	
	310120	Bomba Conj., Combustível	0,9
3	3101C7	Filtro, Combustível	1,0
15	310162	Mangueira, Abastecimento Combustível	0,6
19		(20)	
	3101C1	Tampa, Trava Tanque Combustível	0,1
22	617105	Unidade Emissora, Tanque Combustível	1,0

Ref. Nº	Nº da peça	Descrição	Qtd. XRE190 AS	Qtd. XRE190 AWS	Qtd. XRE190 AT	Nº de série		Tipo
1	06170-K1S-900	Tanque Jogo, Combustível	1	1	1			
2	16700-K68-B01	Bomba Conj., Combustível	1	1	1			
3	16707-K1S-901	Filtro, Jogo	1	1	1			
4	17411-K1S-900	Tubo, Carga	1	1	1			
5	17412-K1S-900	Tubo, Drenagem Bandeja Combustível	1	1	1			
6	17416-MEE-770	Coxim, Suporte Cânister	2	2	2			
7	17506-KRE-G00	Coxim, Traseiro Tanque Combustível	2	2	2			
8	17507-K3H-B00	Bandeja, Combustível	1	1	1			
9	17508-GBF-830	Bucha, Fixação Tanque	2	2	2			
10	17509-KPS-900	Bucha, Fixação Tanque	2	2	2			
11	17525-KBN-900	Junção, Tubo Combustível	1	1	1			
12	17527-K1S-900	Placa, Fixação	1	1	1			
13	17538-K68-900	Suporte, Bomba Combustível	1	1	1			
14	17545-K2K-D00	Coxim, Tampa Tanque	1	1	1			
15	17570-K1S-901	Mangueira Comp., Abastecimento Combustível	1	1	1			

PROIBIDA A REPRODUÇÃO E DISTRIBUIÇÃO
1010913 - Matsuo - Well Moto Matsuo

© Moto Honda da Amazônia Ltda.
Todos os direitos reservados.

C-21

Tanque de Combustível

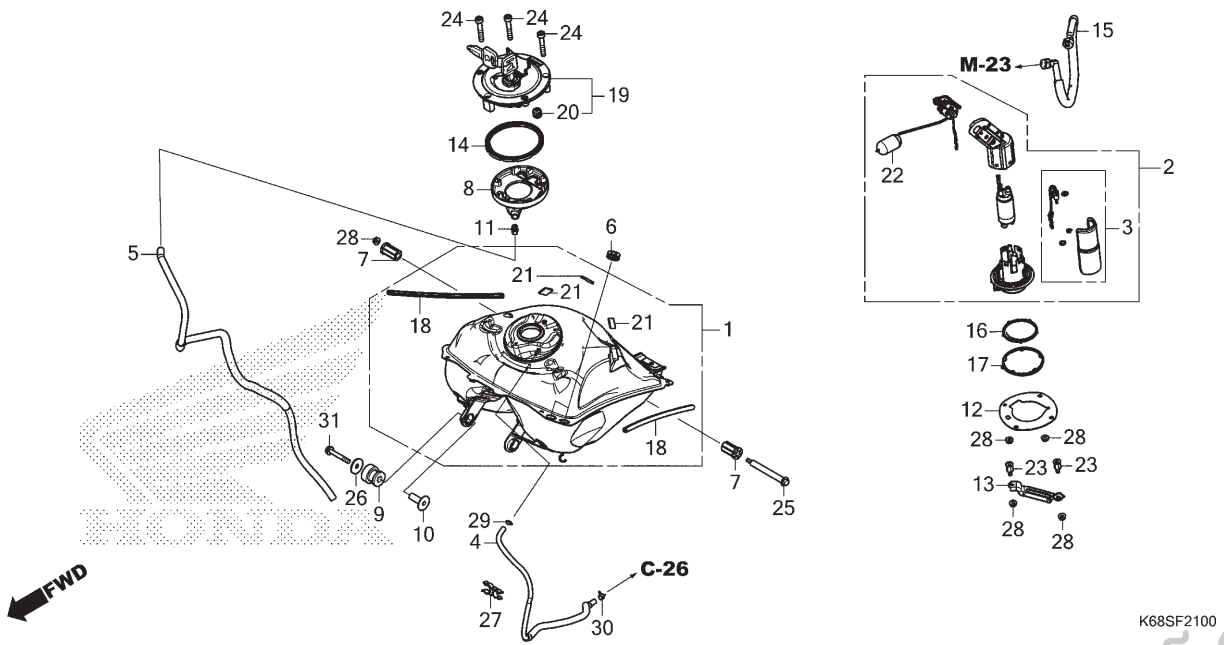

Ref. Nº	N.O.S.	Item de serviço	T.M.O.

Ref. Nº	Nº da peça	Descrição	Qtd. AS	Qtd. XRE190 AWS	Qtd. XRE190 AT	Nº de série		Tipo
16	17572-GHB-612	Junta, Bomba Combustível	1	1	1			
17	17573-GHB-604	Retentor, Pó	1	1	1			
18	17611-K1S-900	Borracha, Tanque Combustível	2	2	2			
19	17620-KRE-G02	Tampa Comp., Abastecimento Combustível	1	1	1			
20	17621-KRE-G02	Retentor, Respiro	1	1	1			
21	31503-K1S-B30	Coxim A	3	3	3			
22	37800-K1S-901	Unidade Combustível	1	1	1			
23	90101-KVS-J00	Parafuso, Especial, 6mm	2	2	2			
24	90110-MGP-D60	Parafuso, Allen, 4x24 (SUS)	3	3	3			
25	90112-KRE-G00	Parafuso, Especial, 6mm	1	1	1			
26	90501-K1S-900	Arruela, 6,5x25x1,6	2	2	2			
27	90651-KVS-611	Braçadeira, Tubo	1	1	1			
28	94050-06000	Porca, Flange, 6mm	5	5	5			
29	95002-02080	Presilha, Tubo (B8)	1	1	1			
30	95002-40800-08	Braçadeira, Tubo (D8)	1	1	1			
31	95701-06040-08	Parafuso, Flange, 6x40	2	2	2			

PROIBIDA A REPRODUÇÃO E DISTRIBUIÇÃO
1010913 - Matsuo - Well Moto Matsuo

© Moto Honda da Amazônia Ltda.
Todos os direitos reservados.

C-22

Carenagem

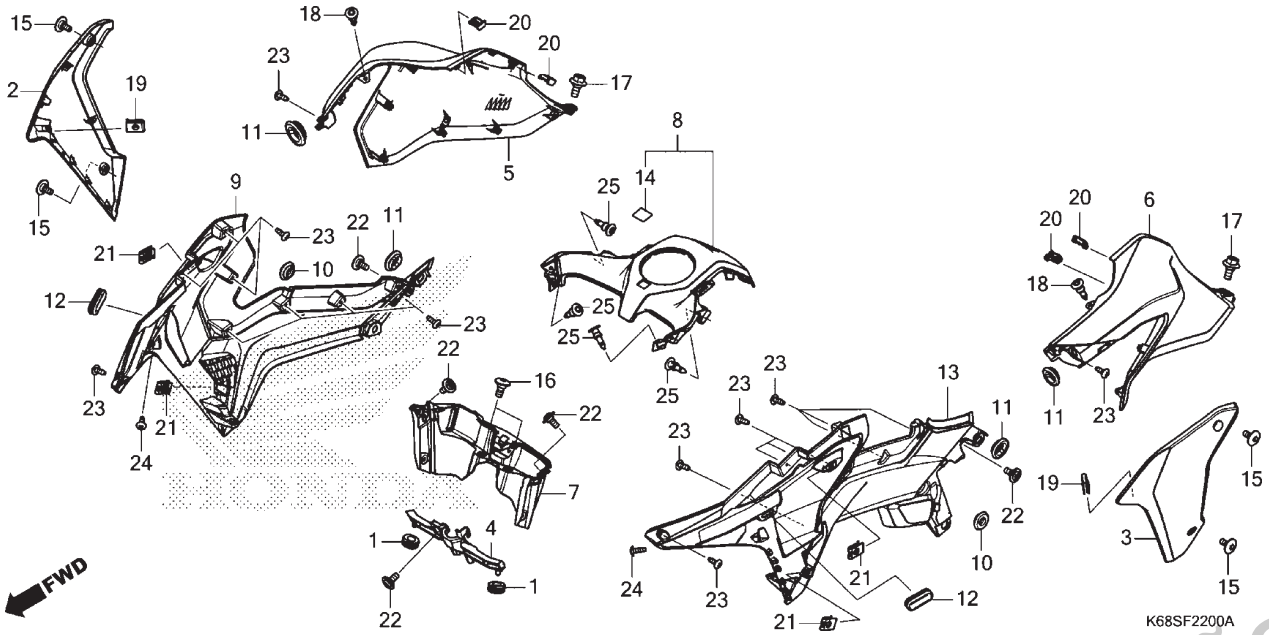

Ref. Nº	N.O.S.	Item de serviço	T.M.O.
2	4111CB	Carenagem: Superior Direita	0,1
3	4111CA	Carenagem: Superior Esquerda	0,1
	4111CC	Carenagem: Superior Ambas	0,2
5	4111BX	Carenagem: Direita	0,6
6	4111BW	Carenagem: Esquerda	0,6
	4111BY	Carenagem: Ambas	0,8
7	413121	Tampa, Superior Tanque Combustível	0,5
8	4131Q5	Tampa, Central Tanque Combustível	0,5
9	4131Q7	Tampa, Lateral Tanque: Direita	0,6
13	4131Q6	Tampa, Lateral Tanque: Esquerda	0,6
	4131Q8	Tampa, Lateral Tanque: Ambas	0,8

Ref. Nº	Nº da peça	Descrição	Qtd. XRE190 AS	Qtd. XRE190 AWS	Qtd. XRE190 AT	Nº de série		Tipo
1	11344-MB0-000	Bucha A, Tampa Traseira (8x16x6,6) (Para Dianteiro)	2	2	2			
2	17540-K68-B00ZB	Carenagem Jogo, Dianteira Direita (WL)						
		NHC91P Cinza Stark Perolizado	1	–	1			2BR
	17540-K68-B00ZC	*Tipo1*	1	–	1			BR
	17540-K68-B00ZA	*NHC94* Branco Supernova	–	1	–			
3	17545-K68-B00ZB	Carenagem Jogo, Dianteira Esquerda (WL)						
		NHC91P Cinza Stark Perolizado	1	–	1			2BR
	17545-K68-B00ZC	*Tipo1*	1	–	1			BR
	17545-K68-B00ZA	*NHC94* Branco Supernova	–	1	–			
4	17560-K1S-900	Carenagem, Central	1	1	1			
5	64411-K68-B10ZA	Tampa Jogo, Direita Tanque Combustível (WL)						
		NHC91P Cinza Stark Perolizado	1	–	1			2BR
	64411-K68-B00ZB	*PB429M* Azul Noturno Fosco Metálico	1	–	–			BR
	64411-K68-B00ZC	*R320P* Vermelho Siena Perolizado	1	–	1			BR
	64411-K68-B00ZA	*NH312M* Cinza Cynos Fosco Metálico	–	–	1			BR
	64410-K68-B00ZD	Tampa A, Direita Tanque Combustível						
		NHC94 Branco Supernova	–	1	–			

PROIBIDA A REPRODUÇÃO E DISTRIBUIÇÃO
1010913 - Matsuo - Moto Matsuo

© Moto Honda da Amazônia Ltda.
Todos os direitos reservados.

C-22

Carenagem

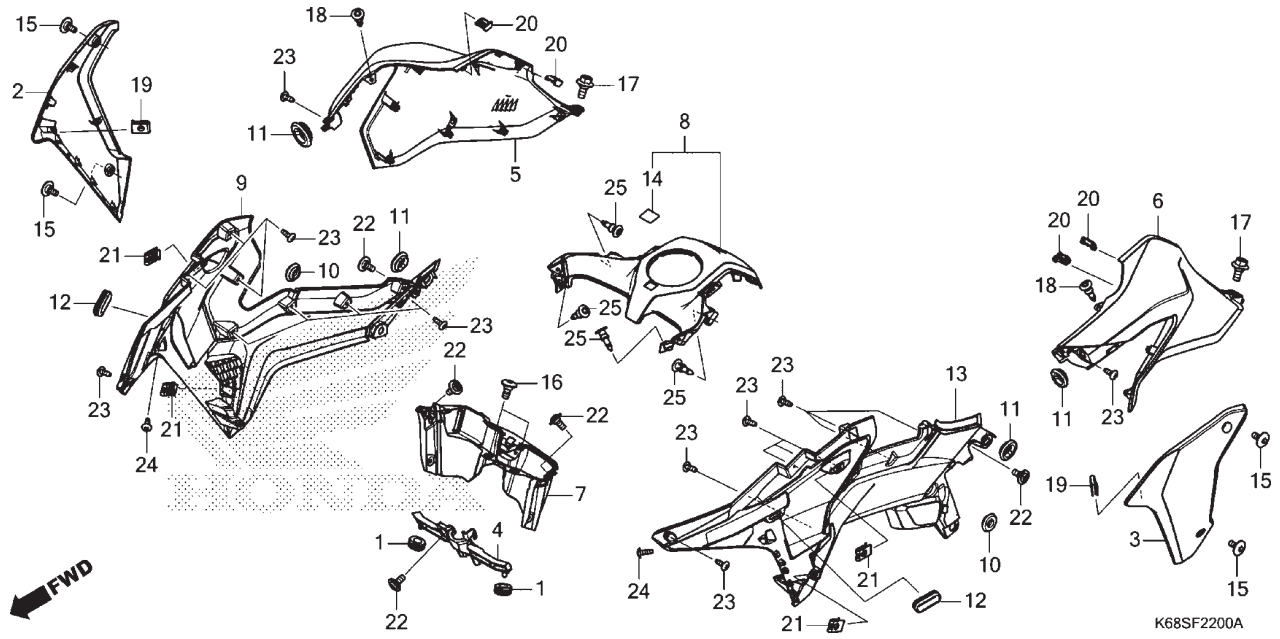

Ref. Nº	N.O.S.	Item de serviço	T.M.O.

Ref. Nº	Nº da peça	Descrição	Qtd. XRE190 AS	Qtd. XRE190 AWS	Qtd. XRE190 AT	Nº de série		Tipo
6	64421-K68-B10ZA	Tampa Jogo, Esquerda Tanque Combustível (WL)						
		NHC91P ..... Cinza Stark Perolizado	1	–	1	.....	.....	2BR
	64421-K68-B00ZB	*PB429M* . Azul Noturno Fosco Metálico	1	–	–	.....	.....	BR
	64421-K68-B00ZC	*R320P* ..... Vermelho Siena Perolizado	1	–	1	.....	.....	BR
	64421-K68-B00ZA	*NH312M* . Cinza Cynos Fosco Metálico	–	–	1	.....	.....	BR
	64420-K68-B00ZD	Tampa A, Esquerda Tanque Combustível						
		NHC94 ..... Branco Supernova	–	1	–	.....	.....	.....
7	64440-K68-B00	Tampa, Dianteira Tanque Combustível. ..	1	1	1	.....	.....	.....
8	64450-K68-B00	Tampa Jogo, Central Tanque Combustível (WL)	1	1	1	.....	.....	.....
9	83520-K68-B00	Tampa, Lateral Dianteira Direita	1	1	1	.....	.....	.....
10	83551-376-000	Coxim, Tampa Lateral	2	2	2	.....	.....	.....
11	83551-GE2-000	Bucha, Carcaça Filtro Ar	4	4	4	.....	.....	.....
12	83601-MB0-000	Bucha A, Tampa Lateral	2	2	2	.....	.....	.....
13	83620-K68-B00	Tampa, Lateral Dianteira Esquerda	1	1	1	.....	.....	.....
14	86150-GFC-901	Emblema (MARUI)	1	1	1	.....	.....	.....
15	90106-MBY-000	Parafuso, Especial, 5x12	4	4	4	.....	.....	.....

PROIBIDA A REPRODUÇÃO E DISTRIBUIÇÃO
1010913 - Matsuo - Well Moto Matsuo

© Moto Honda da Amazônia Ltda.
Todos os direitos reservados.

C-22

Carenagem

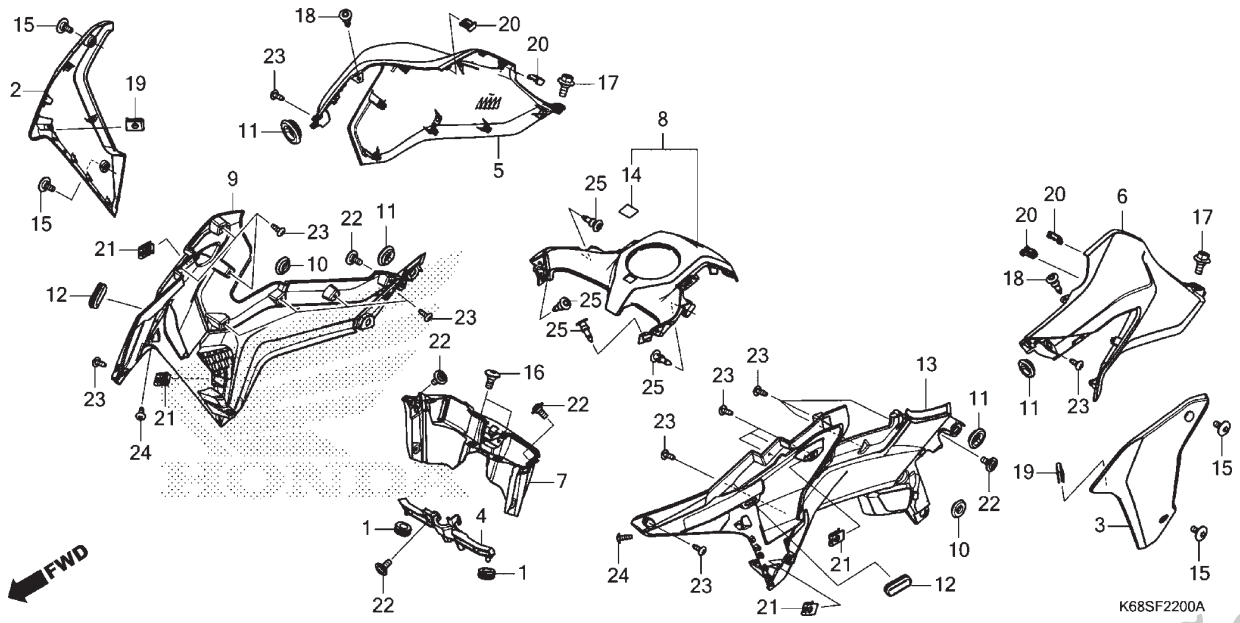

Ref. Nº	N.O.S.	Item de serviço	T.M.O.

Ref. Nº	Nº da peça	Descrição	Qtd. XRE190 AS	AWS	AT	Nº de série		Tipo
16	90106-MM4-000	Parafuso, Phillips, 6x14	2	2	2			
17	90111-162-000	Parafuso, Flange, 6mm	2	2	2			
18	90116-K2P-V61	Presilha, Retentor Para-choque	2	–	–			
	90116-SP0-003		–	2	2			
19	90302-KWW-A00	Porca, Pressão, 4mm	2	2	2			
20	90651-K14-A31	Presilha, Deslizante	4	4	4			
21	90677-KRM-860	Porca, Presilha, 5mm	4	4	4			
22	91509-KRM-860	Parafuso, Phillips, 5x11,5	5	5	5			
23	93903-24320	Parafuso, Fixação, 4x12	18	18	18			
24	93903-24380	Parafuso, Fixação, 4x12	2	2	2			
25	90116-K2P-V61	Presilha, Retentor Para-choque	4	4	–			
	90116-SP0-003		–	–	4			

PROIBIDA A REPRODUÇÃO E DISTRIBUIÇÃO
1010913 - Matsuo - Well Moto Matsuo

© Moto Honda da Amazônia Ltda.
Todos os direitos reservados.

C-23

Assento

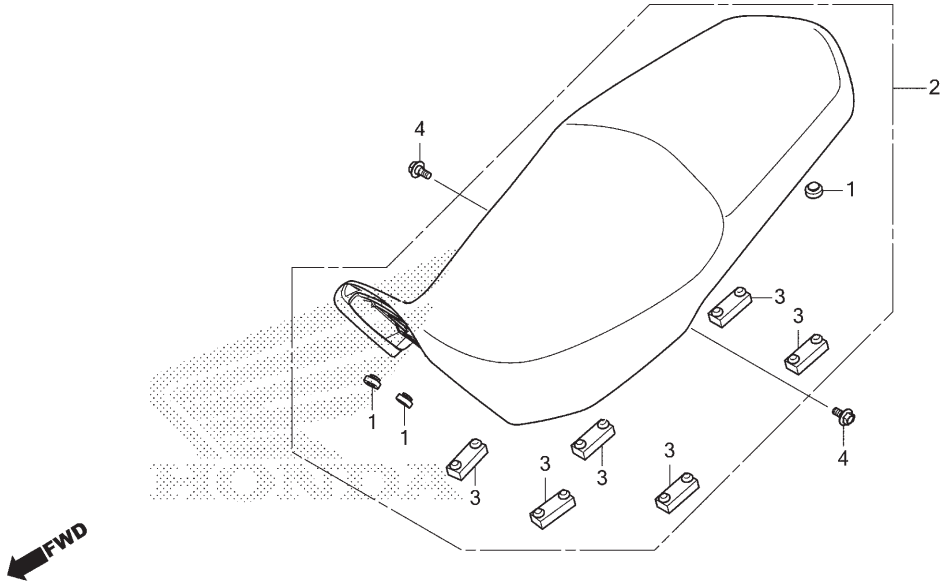

Ref. Nº	N.O.S.	Item de serviço	T.M.O.
2	413150	Assento	0,2

Ref. Nº	Nº da peça	Descrição	Qtd. XRE190 AS	Qtd. XRE190 AWS	Qtd. XRE190 AT	Nº de série		Tipo
1	77110-KA3-730	Bucha, Fixação Assento	3	3	3	.....	.....	.....
2	77200-K1S-900ZA	Assento Comp., Duplo *Tipo1*	1	1	1	.....	.....	.....
3	77205-286-000	Coxim B, Fixação Assento	6	6	6	.....	.....	.....
4	90111-162-000	Parafuso, Flange, 6mm	2	2	2	.....	.....	.....

PROIBIDA A REPRODUÇÃO E DISTRIBUIÇÃO
1010913 - Matsuo - Well Moto Matsuo

© Moto Honda da Amazônia Ltda.
Todos os direitos reservados.

C-23.10

Rabeta

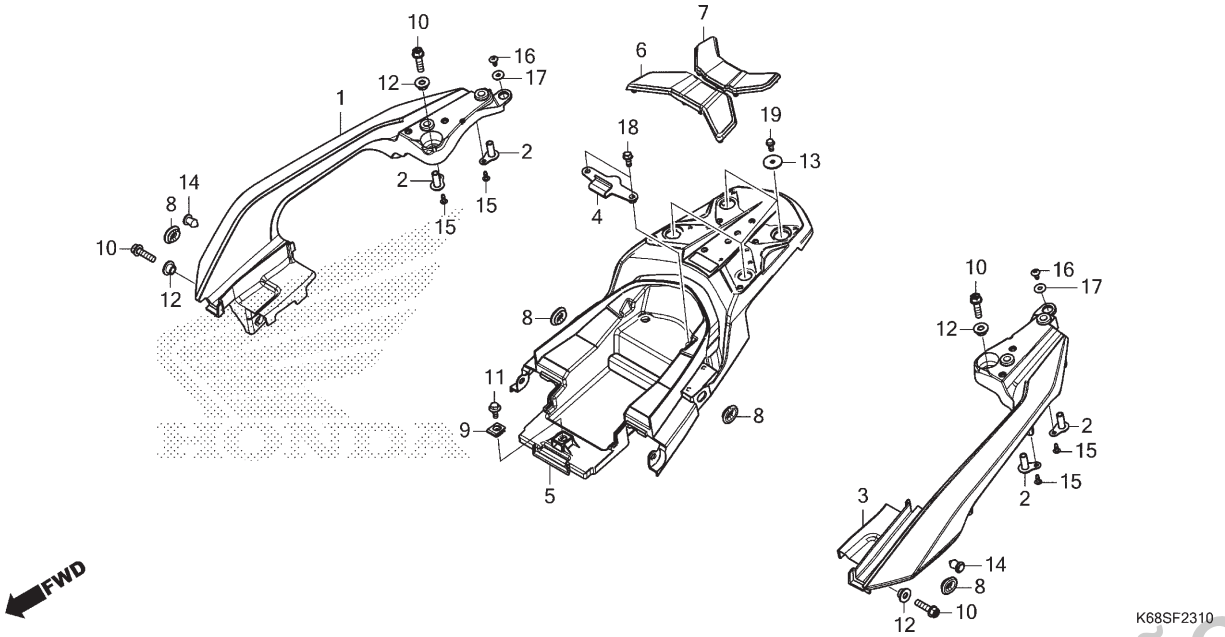

Ref. Nº	N.O.S.	Item de serviço	T.M.O.
1	4131F4	Alça, Traseira: Direita	0,4
3	4131F3	Alça, Traseira: Esquerda	0,4
	4131F5	Alça, Traseira: Ambas	0,6
5	411135	Rabeta	0,3

Ref. Nº	Nº da peça	Descrição	Qtd. XRE190 AS	AWS	AT	Nº de série		Tipo
1	50315-K68-B00ZA	Alça, Traseira Direita						
		NH312M . Cinza Cynos Fosco Metálico	1	1	1			
2	50316-KRE-G00	Placa, Porca	4	4	4			
3	50325-K68-B00ZA	Alça, Traseira Esquerda						
		NH312M . Cinza Cynos Fosco Metálico	1	1	1			
4	50410-KRE-G00	Gancho, Assento Traseiro	1	1	1			
5	80200-K1S-900ZC	Rabeta						
		NH1 Preto	1	1	1			
6	81301-K1S-900	Coxim A, Rabeta	1	1	1			
7	81302-K1S-900	Coxim B, Rabeta	1	1	1			
8	83551-GE2-000	Bucha, Carcaça Filtro Ar	4	4	4			
9	84707-KWT-900	Porca, Presilha, 6mm	1	1	1			
10	90003-KRE-G00	Parafuso, Flange, 8x30	4	4	4			
11	90101-K1S-B30	Parafuso, Flange, 6mm	1	1	1			
12	90103-K3H-B00	Espaçador, 8,5x10	4	4	4			
13	90504-KRM-860	Arruela, Lisa, 6mm	4	4	4			
14	90653-HC4-900	Presilha, Defletor Lama	2	2	2			
15	93903-24320	Parafuso, Fixação, 4x12	4	4	4			
16	93903-25220	Parafuso, Fixação, 5x12	2	2	2			
17	94103-05800	Arruela, Lisa, 5mm	2	2	2			
18	95701-06016-00	Parafuso, Flange, 6x16	2	2	2			
19	96001-06012-00	Parafuso, Flange, 6x12	4	4	4			

PROIBIDA A REPRODUÇÃO E DISTRIBUIÇÃO
10.09.25 - Matsuo - Well Moto Matsuo

© Moto Honda da Amazônia Ltda.
Todos os direitos reservados.

C-24

Tampa Lateral

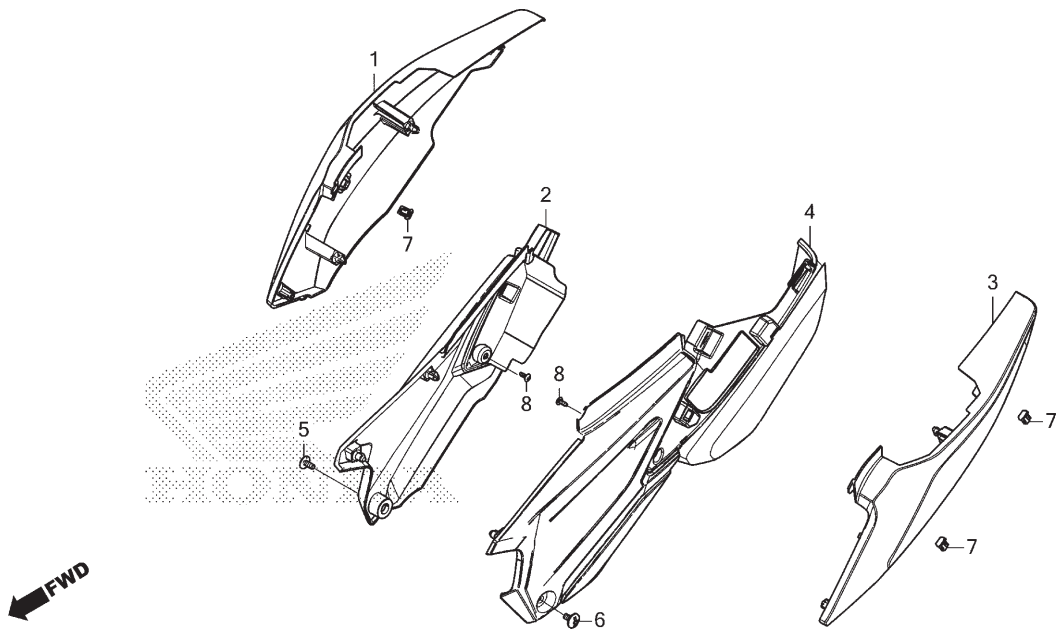

Ref. Nº	N.O.S.	Item de serviço	T.M.O.
1	4131J0	Tampa, Carcaça: Direita	0,1
2	4131J4	Tampa, Lateral Carcaça: Direita	0,1
3	4131H9	Tampa, Carcaça: Esquerda	0,1
	4131J1	Tampa, Carcaça: Ambas	0,2
4	4131J3	Tampa, Lateral Carcaça: Esquerda	0,1
	4131L6	Tampa, Lateral Carcaça: Ambas	0,2

Ref. Nº	Nº da peça	Descrição	Qtd. XRE190 AS	AWS	AT	Nº de série		Tipo
1	83500-K68-B10ZA	Tampa Jogo, Lateral Traseira Direita (WL)						
		NH1 ..... Preto	1	–	1			2BR
	83500-K68-B00ZB	*PB429M* . Azul Noturno Fosco Metálico	1	–	1			BR
	83500-K68-B00ZC	*R320P* ..... Vermelho Siena Perolizado	1	–	1			BR
	83510-K1S-900ZB	Tampa, Lateral Traseira Direita (WOL)						
		NH1 ..... Preto	–	1	–			
2	83501-K1S-900	Tampa, Intermediária Lateral Direita	1	1	1			
3	83600-K68-B10ZA	Tampa Jogo, Lateral Traseira Esquerda (WL)						
		NH1 ..... Preto	1	–	1			2BR
	83600-K68-B00ZB	*PB429M* . Azul Noturno Fosco Metálico	1	–	1			BR
	83600-K68-B00ZC	*R320P* ..... Vermelho Siena Perolizado	1	–	1			BR
	83610-K1S-900ZB	Tampa, Lateral Traseira Esquerda (WOL)						
		NH1 ..... Preto	–	1	–			
4	83601-K1S-900	Tampa, Intermediária Lateral Esquerda	1	1	1			
5	90107-KRE-B00	Parafuso, Especial, 6x14	1	1	1			
6	90124-KVS-600	Parafuso, Tampa Lateral	1	1	1			
7	90651-K14-A31	Presilha, Deslizante	3	3	3			
8	93903-24320	Parafuso, Fixação, 4x12	2	2	2			

PROIBIDA A REPRODUÇÃO E DISTRIBUIÇÃO
1010913 - Matsuo - Well Moto Matsuo

© Moto Honda da Amazônia Ltda.
Todos os direitos reservados.

C-25

Filtro de Ar

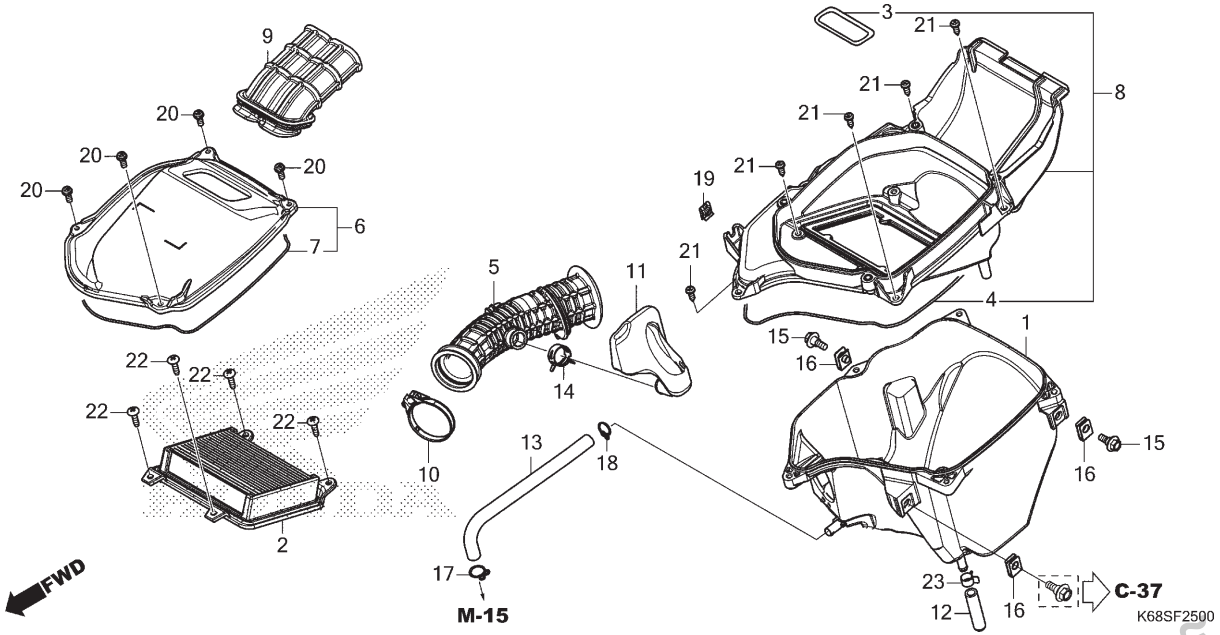

Ref. Nº	N.O.S.	Item de serviço	T.M.O.
1	3121A5	Carcaça, Filtro Ar	1,2
2	312105	Elemento, Filtro Ar	0,3
5	3121B6	Tubo, Conexão Filtro Ar	1,2
6		(9)	
	312102	Tampa, Carcaça Filtro Ar	0,3
8	3121D0	Carcaça, Filtro Ar: Intermediária	1,1
11	3121C1	Ressonador	1,1

Ref. Nº	Nº da peça	Descrição	Qtd. XRE190 AS	AWS	AT	Nº de série		Tipo
1	17210-KRE-G00	Carcaça, Filtro Ar	1	1	1			
2	17211-K1S-900	Elemento Comp., Filtro Ar	1	1	1			
3	17214-K1S-900	Retentor, Elemento Filtro Ar	1	1	1			
4	17219-KRE-900	Retentor, Filtro Ar	1	1	1			
5	17222-K68-B00	Tubo, Conexão Filtro Ar	1	1	1			
6	17225-KRE-900	Tampa Subconj., Filtro Ar	1	1	1			
7	17229-KRE-900	Retentor, Filtro Ar (DIRTY)	1	1	1			
8	17235-K1S-900	Separador Subconj., Filtro Ar	1	1	1			
9	17240-KRE-B00	Duto, Admissão	1	1	1			
10	17256-K68-900	Presilha, Tubo Conexão Filtro Ar (50)	1	1	1			
11	17311-KRE-G00	Ressonador	1	1	1			
12	17363-KRE-B00	Tubo, Respiro Drenagem	1	1	1			
13	17373-K68-900	Tubo, Respiro	1	1	1			
14	19509-KRE-G01	Braçadeira, Ressonador	1	1	1			
15	90111-147-000	Parafuso, Flange, 6mm	2	2	2			

PROIBIDA A REPRODUÇÃO E DISTRIBUIÇÃO
1010913 - Matsuo - Well Moto Matsuo

© Moto Honda da Amazônia Ltda.
Todos os direitos reservados.

C-25

Filtro de Ar

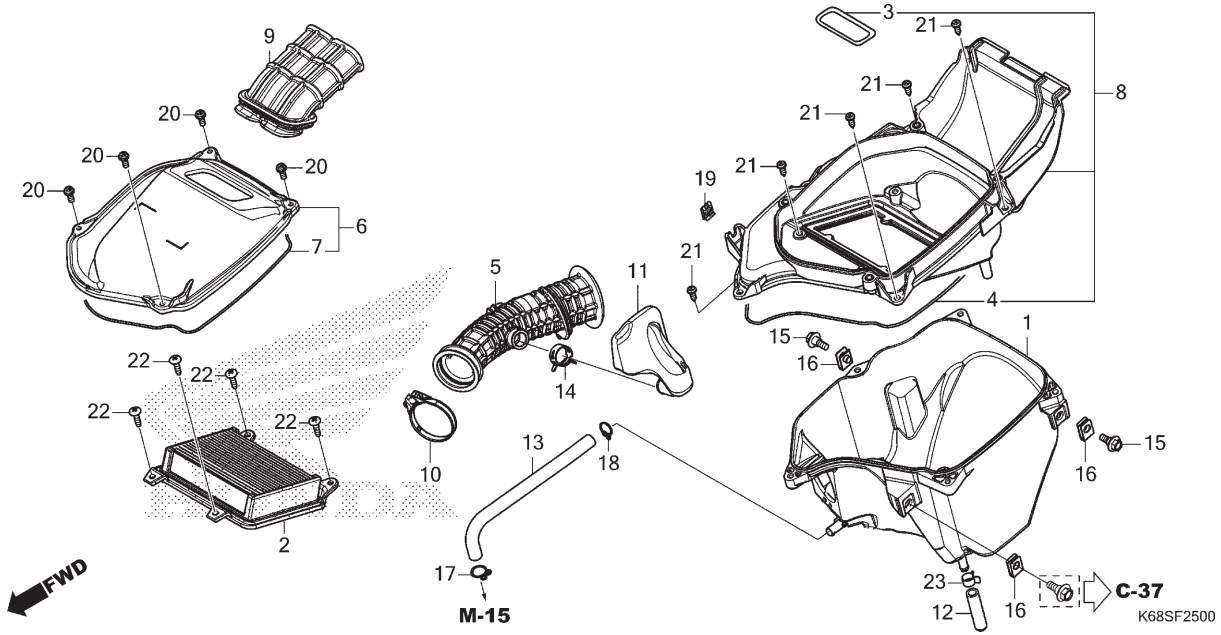

Ref. Nº	N.O.S.	Item de serviço	T.M.O.

Ref. Nº	Nº da peça	Descrição	Qtd. XRE190 AS	AWS	AT	Nº de série		Tipo
16	90311-KPS-900	Porca, Presilha, 6mm	3	3	3			
17	90651-KRM-860	Presilha, Tubo (B14)	1	1	1			
18	90661-GHB-610	Braçadeira B, Tubo, 12,5mm	1	1	1			
19	90677-KRM-860	Porca, Presilha, 5mm	1	1	1			
20	93891-05014-18	Parafuso-arruela, 5x14	4	4	4			
21	93903-25320	Parafuso, Fixação, 5x16	5	5	5			
22	93903-25480	Parafuso, Fixação, 5x20	4	4	4			
23	95002-41050-00	Braçadeira, Tubo (D10.5)	1	1	1			

PROIBIDA A REPRODUÇÃO E DISTRIBUIÇÃO
1010913 - Matsuo - Well Moto Matsuo

© Moto Honda da Amazônia Ltda.
Todos os direitos reservados.

C-26

Cânister

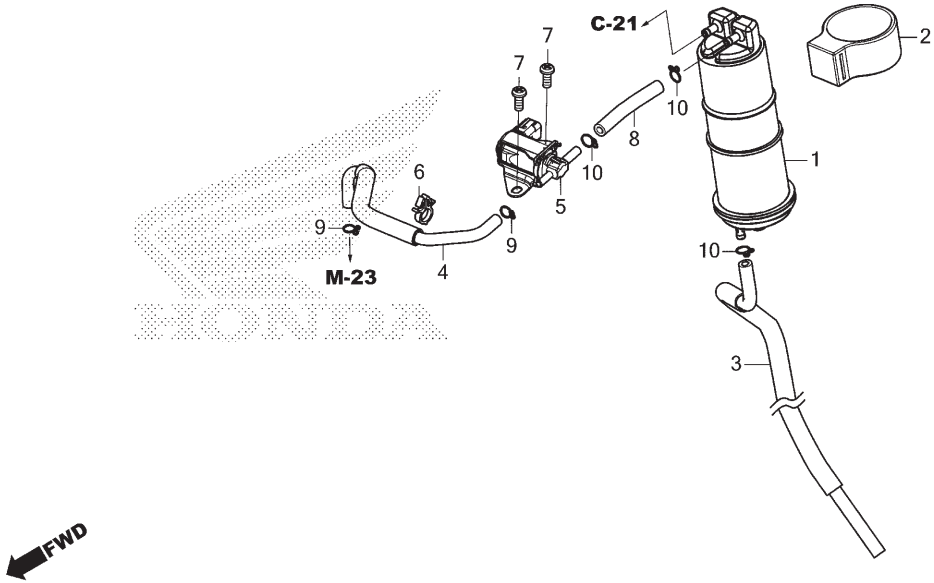

Ref. Nº	N.O.S.	Item de serviço	T.M.O.
1	3141A4	Cânister	0,5
5	3141A9	Válvula, Controle Purga	0,6

Ref. Nº	Nº da peça	Descrição	Qtd. XRE190 AS	AWS	AT	Nº de série		Tipo
1	17310-K1S-901	Cânister Comp.	1	1	1			
2	17311-GFM-K00	Borracha, Fixação Cânister	1	1	1			
3	17413-K1S-900	Tubo, Drenagem	1	1	1			
4	17415-K1S-900	Tubo B, Purga	1	1	1			
5	36162-K1S-901	Válvula, Solenóide Controle Purga	1	1	1			
6	90659-MKE-A11	Presilha, Fiação Principal	1	1	1			
7	93500-05012-0H	Parafuso, Phillips, 5x12	2	2	2			
8	95001-45065-40	Tubo, Combustível 4,5x65 (95001-45001-60M)	1	1	1			
9	95002-02070	Presilha, Tubo (B7)	2	2	2			
10	95002-02080	Presilha, Tubo (B8)	3	3	3			

PROIBIDA A REPRODUÇÃO E DISTRIBUIÇÃO
1010913 - Matsuo - Well Moto Matsuo

© Moto Honda da Amazônia Ltda.
Todos os direitos reservados.

C-27

Escapamento

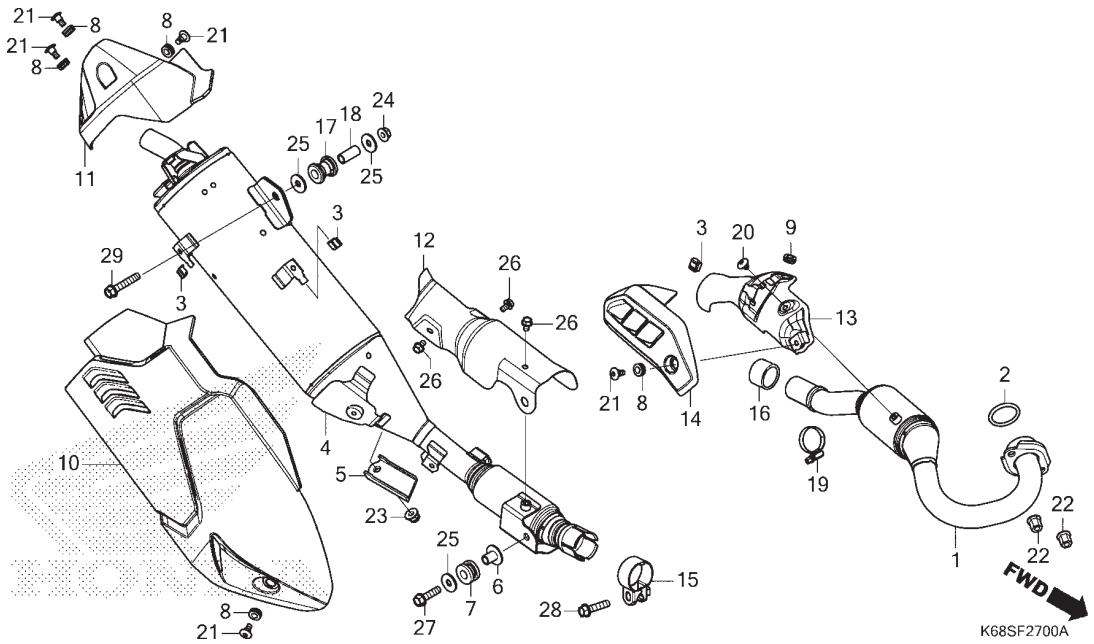

Ref. Nº	N.O.S.	Item de serviço	T.M.O.
1	313110	Tubo, Escape	0,3
2	3131B4	Junta, Tubo Escape	0,2
4	313120	Silencioso	0,3
10	3131G8	Protetor, Silencioso: Traseiro	0,1
11	3131F2	Capa, Extremidade Silencioso	0,1
12	313121	Protetor, Silencioso	0,3
13	3131A6	Protetor, Tubo Escape	0,3
14	313125	Protetor, Tubo Escape	0,1
16	3131C4	Junta, Silencioso	0,2

Ref. Nº	Nº da peça	Descrição	Qtd. XRE190 AS	AWS	AT	Nº de série		Tipo
1	18150-K1S-900	Tubo Comp., Escape	1	1	1			
2	18291-MN5-650	Junta, Tubo Escape	1	1	1			
3	18293-KVS-J00	Coxim, Protetor	3	3	3			
4	18310-K68-B00	Silencioso Comp.	1	1	1			
5	18314-K1S-900	Tampa, Drenagem Silencioso	1	1	1			
6	18327-KRH-D20	Bucha, Traseira Câmara (8,5x15)	1	1	1			
7	18328-KRH-D20	Bucha, Fixação Traseira Câmara	1	1	1			
8	18345-K15-920	Borracha, Fixação	5	5	5			
9	18345-MBT-610	Coxim, Fixação Protetor	1	1	1			
10	18355-K1S-900	Protetor, Silencioso	1	1	1			
11	18356-K1S-900	Tampa, Capa Silencioso	1	1	1			
12	18360-K1S-900	Protetor, Dianteiro	1	1	1			
13	18361-K1S-900	Protetor, Catalisador (A)	1	1	1			
14	18362-K1S-900	Protetor, Catalisador (B)	1	1	1			
15	18373-K99-A00	Presilha, Tubo Escape	1	1	1			

PROIBIDA A REPRODUÇÃO E DISTRIBUIÇÃO
1010913 - Matsuo - Well Moto Matsuo

© Moto Honda da Amazônia Ltda.
Todos os direitos reservados.

C-27

Escapamento

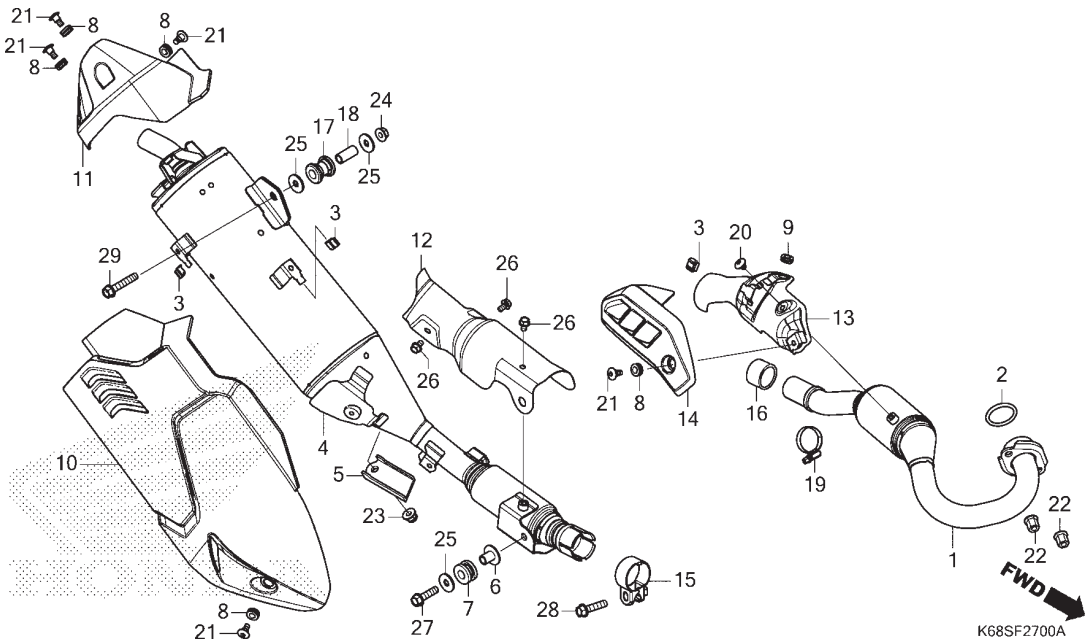

Ref. Nº	N.O.S.	Item de serviço	T.M.O.

Ref. Nº	Nº da peça	Descrição	Qtd. XRE190 AS	AWS	AT	Nº de série		Tipo
16	18391-MB0-891	Guarnição, Escape	1	1	1			
17	18421-KFB-000	Bucha, Fixação Silencioso	1	1	1			
18	18422-KFB-000	Bucha, Fixação Silencioso	1	1	1			
19	19516-ML7-691	Braçadeira, Mangueira, 24-32mm	1	1	1			
20	90105-K1S-900	Parafuso, Phillips, 6x8	1	1	1			
21	90113-K15-920	Parafuso, Phillips, 6x14	5	5	5			
22	90301-KWB-600	Porca, Flange, 8mm	2	2	2			
23	90308-MT8-000	Porca, Cega, 6mm	1	1	1			
24	94050-08000	Porca, Flange, 8mm	1	1	1			
25	94103-08700	Arruela, Lisa, 8mm	2	2	3			
26	95701-06010-07	Parafuso, Flange, 6x10	3	3	3			
27	95701-08030-07	Parafuso, Flange, 8x30	1	1	1			
28	95701-08035-00	Parafuso, Flange, 8x35	1	1	1			
29	95701-08045-00	Parafuso, Flange, 8x45	1	1	1			

PROIBIDA A REPRODUÇÃO E DISTRIBUIÇÃO
1010913 - Matsuo - Well Moto Matsuo

© Moto Honda da Amazônia Ltda.
Todos os direitos reservados.

C-29

Pedal

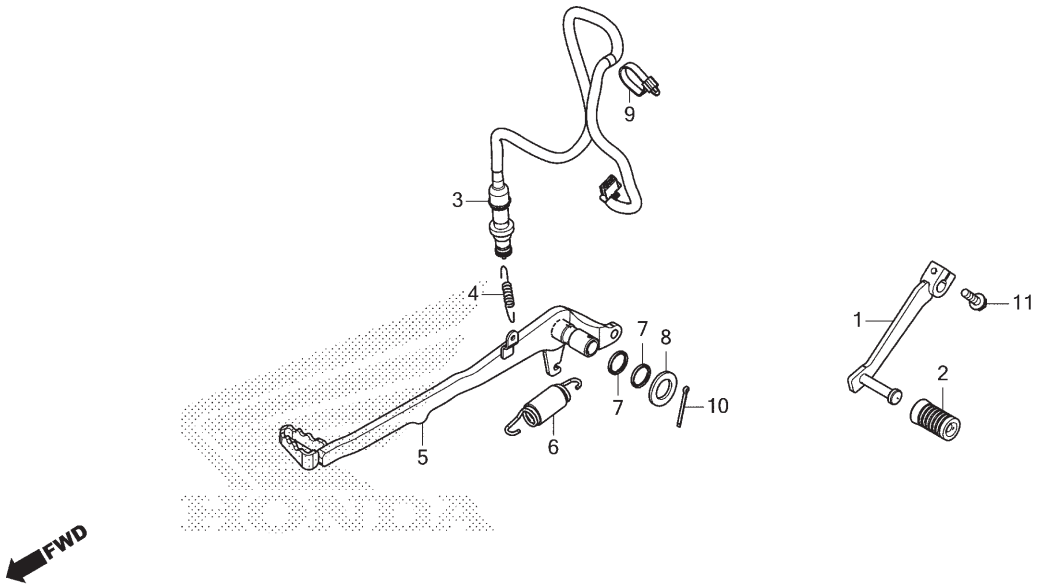

Ref. Nº	N.O.S.	Item de serviço	T.M.O.
1	4101A1	Pedal, Câmbio	0,1
3	6151B5	Interruptor, Freio Traseiro: Pedal Lateral	0,6
5	810160	Pedal, Freio Traseiro	0,2

Ref. Nº	Nº da peça	Descrição	Qtd. XRE190 AS	AWS	AT	Nº de série		Tipo
1	24710-K1S-900	Pedal Comp., Câmbio	1	1	1			
2	24781-KRM-860	Coxim, Pedal Câmbio	1	1	1			
3	35350-K1S-901	Interruptor Conj., Freio Traseiro	1	1	1			
4	35357-KVS-F30	Mola, Interruptor Freio	1	1	1			
5	46500-KRE-G30	Pedal Comp., Freio	1	1	1			
6	46513-KRE-K00	Mola Jogo, Pedal Freio	1	1	1			
7	46525-KK0-003	Retentor Pó, 17x20x2,5	2	2	2			
8	90501-KRE-900	Arruela	1	1	1			
9	90650-KW3-000	Presilha, Cabo	1	1	–			
	90651-KRH-900		–	–	1			
10	94201-30280	Cupilha, 3,0x28	1	1	1			
11	95701-06020-07	Parafuso, Flange, 6x20	1	1	1			

PROIBIDA A REPRODUÇÃO E DISTRIBUIÇÃO
1010913 - Matsuo - Well Moto Matsuo

© Moto Honda da Amazônia Ltda.
Todos os direitos reservados.

C-30

Pedal de Apoio

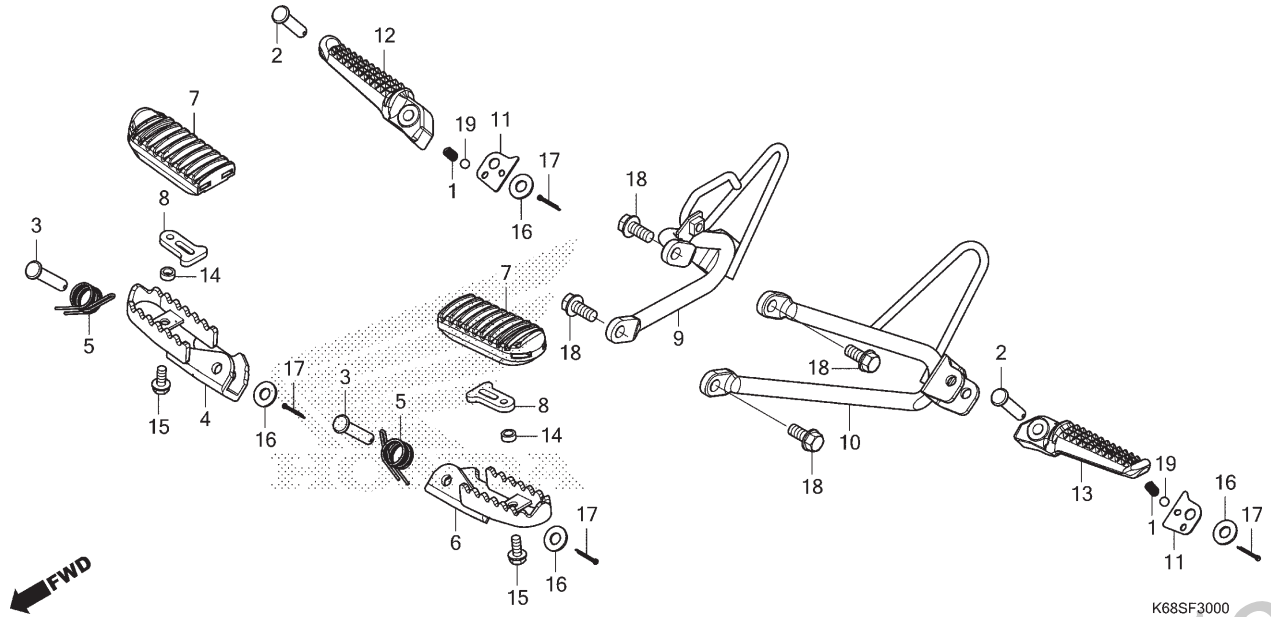

Ref. Nº	N.O.S.	Item de serviço	T.M.O.
4	4101C6	Pedal Apoio: Direito	0,1
6	4101C5	Pedal Apoio: Esquerdo	0,1
	4101J1	Pedal Apoio: Ambos	0,2
7	4101D3	Coxim, Pedal Apoio: Esquerdo	0,1
	4101D4	Coxim, Pedal Apoio: Direito	0,1
	4101L8	Coxim, Pedal Apoio: Ambos	0,1
9	4101D0	Suporte, Pedal Apoio Traseiro: Direito	0,1
10	4101C9	Suporte, Pedal Apoio Traseiro: Esquerdo	0,1
	4101K4	Suporte, Pedal Apoio Traseiro: Ambos	0,2
12	4101C8	Pedal Apoio Traseiro: Direito	0,1
13	4101C7	Pedal Apoio Traseiro: Esquerdo	0,1
	4101P4	Pedal Apoio Traseiro: Ambos	0,2

Ref. Nº	Nº da peça	Descrição	Qtd. XRE190 AS	AWS	AT	Nº de série		Tipo
1	28333-300-000	Mola, Limitador Partida	2	2	2			
2	50603-KEJ-900	Pino, Articulação Pedal Apoio (PILLION)	2	2	2			
3	50603-KPS-900	Pino, Articulação Pedal Apoio	2	2	2			
4	50612-KRE-G00	Pedal Apoio Comp., Direito	1	1	1			
5	50617-466-000	Mola, Retorno Pedal	2	2	2			
6	50642-KRE-G00	Pedal Apoio Comp., Esquerdo	1	1	1			
7	50661-KRE-G00	Coxim, Pedal Apoio	2	2	2			
8	50662-K3H-B00	Placa, Fixação Borracha Pedal	2	2	2			
9	50701-K1S-900	Suporte Comp., Pedal Apoio Traseiro Direito	1	1	1			
10	50706-K1S-900	Suporte Comp., Pedal Apoio Traseiro Esquerdo	1	1	1			
11	50718-K1S-900	Placa, Pedal Apoio Traseiro	2	2	2			
12	50720-K0A-DB0	Braço, Pedal Apoio Traseiro Direito	1	1	1			
13	50730-K0A-DB0	Braço, Pedal Apoio Traseiro Esquerdo	1	1	1			
14	52156-KAS-900	Espaçador, 6,5x4	2	2	2			
15	90112-GW3-000	Parafuso, Flange, 6x14	2	2	2			

PROIBIDA A REPRODUÇÃO E DISTRIBUIÇÃO
1010913 - Matsuo - Moto Matsuo

© Moto Honda da Amazônia Ltda.
Todos os direitos reservados.

C-30

Pedal de Apoio

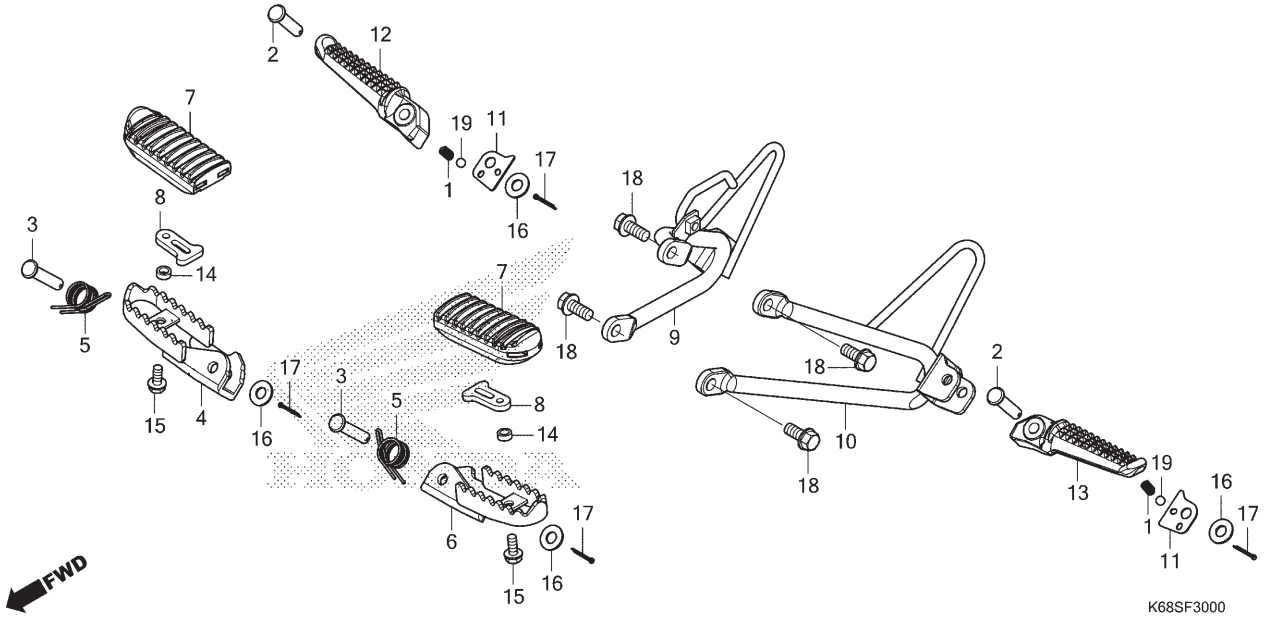

Ref. Nº	N.O.S.	Item de serviço	T.M.O.

Ref. Nº	Nº da peça	Descrição	Qtd. XRE190 AS	AWS	AT	Nº de série	Tipo
16	94101-08000	Arruela, Lisa, 8mm	4	4	4		
17	94201-20150	Cupilha, 2,0x15	4	4	4		
18	95701-08018-07	Parafuso, Flange, 8x18	4	4	4		
19	96211-08000	Esferas, Aço, #8 (1/4)	2	2	2		

PROIBIDA A REPRODUÇÃO E DISTRIBUIÇÃO
1010913 - Matsuo - Well Moto Matsuo

© Moto Honda da Amazônia Ltda.
Todos os direitos reservados.

C-31

Cavalete Lateral

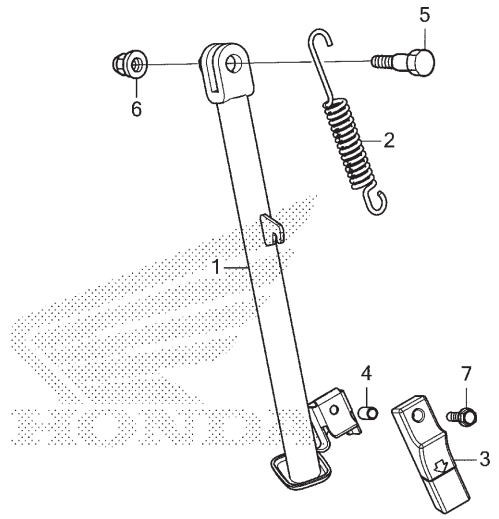

K68SF3100

Ref. Nº	N.O.S.	Item de serviço	T.M.O.
1	410180	Cavalete Lateral	0,2
2	410182	Mola, Cavalete Lateral	0,1

Ref. Nº	Nº da peça	Descrição	Qtd. XRE190 AS	AWS	AT	Nº de série		Tipo
1	50530-K1S-900	Cavalete Lateral, Comp.	1	1	1			
2	50535-KPF-850	Mola, Cavalete Lateral	1	1	1			
3	50548-KRM-860	Coxim, Cavalete	1	1	1			
4	50549-356-700	Bucha, Fixação Cavalete	1	1	1			
5	90108-KRE-E30	Parafuso, Pivô Cavalete Lateral	1	1	1			
6	90304-KGH-901	Porca, U, 10mm (FUJI SEIMITSU)	1	1	1			
7	95701-06025-07	Parafuso, Flange, 6x25	1	1	1			

PROIBIDA A REPRODUÇÃO E DISTRIBUIÇÃO
1010913 - Matsuo - Well Moto Matsuo

© Moto Honda da Amazônia Ltda.
Todos os direitos reservados.

C-32

Garfo Traseiro

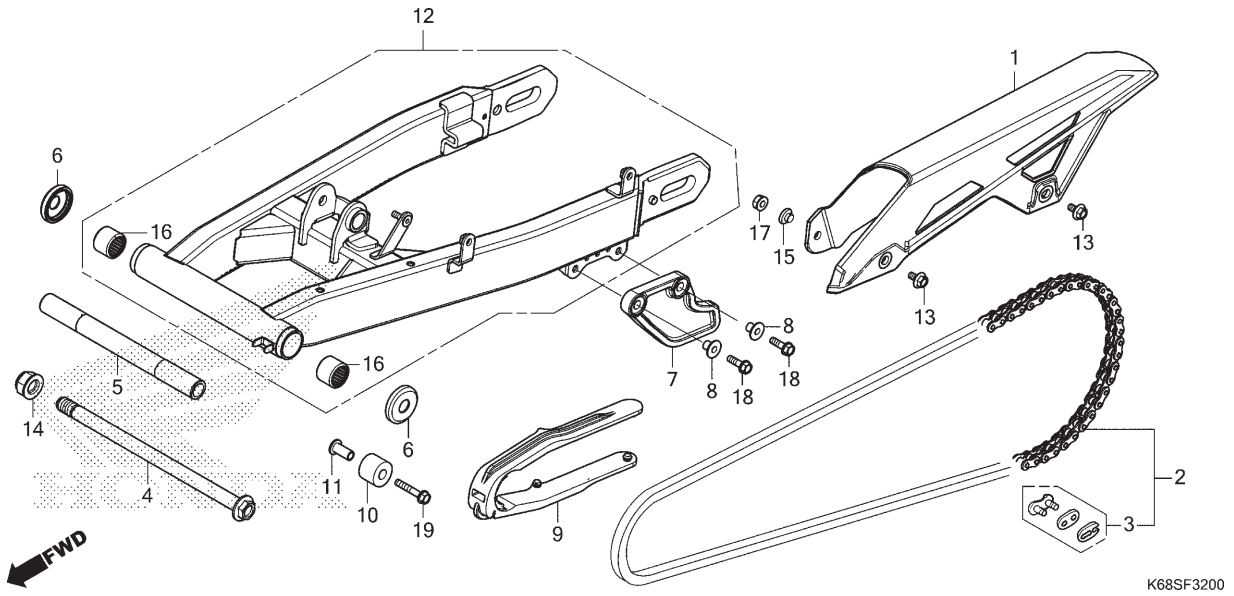

Ref. Nº	N.O.S.	Item de serviço	T.M.O.
1	410195	Carcaça, Corrente Transmissão	0,1
2	213165	Corrente, Transmissão	0,2
7	4101J3	Protetor, Corrente	0,1
9	4101E5	Deslizador, Corrente	0,3
10	4101E4	Rolete, Tensor Corrente	0,1
12	5121B0	Garfo Traseiro, Conj.	0,7
16	5121C8	Rolamento, Garfo Traseiro: Esquerdo	0,8
	5121C9	Rolamento, Garfo Traseiro: Direito	0,8
	5121D0	Rolamento, Garfo Traseiro: Ambos	1,0

Ref. Nº	Nº da peça	Descrição	Qtd. XRE190 AS	AWS	AT	Nº de série		Tipo
1	40510-K3H-B00	Carcaça, Corrente Transmissão	1	1	1			
2	40540-K1S-B31	Corrente, Transmissão (DAIDO) (DID428DH-128RB)	1	1	1			
3	40541-KRE-K11	Junção, Corrente Transmissão	1	1	1			
4	52101-KPS-900	Parafuso, Garfo Traseiro	1	1	1			
5	52141-KPS-900	Espaçador, Central Garfo Traseiro	1	1	1			
6	52144-GE2-005	Capa, Retentor Pó Garfo Traseiro (NOK)	2	2	2			
7	52156-KRE-900	Protetor, Corrente	1	1	1			
8	52159-KB7-000	Bucha, Protetor Corrente	2	2	2			
9	52170-K1S-900	Deslizador, Corrente	1	1	1			
10	52175-KRE-900	Rolete, Corrente	1	1	1			
11	52176-KRE-900	Bucha, Rolete Corrente	1	1	1			
12	52200-K1S-900ZB	Garfo Traseiro, Subconj. *NH105* Preto Fosco (#15-#20)	1	1	1			

PROIBIDA A REPRODUÇÃO E DISTRIBUIÇÃO
1010913 - Matsuo - Well Moto Matsuo

© Moto Honda da Amazônia Ltda.
Todos os direitos reservados.

C-32

Garfo Traseiro

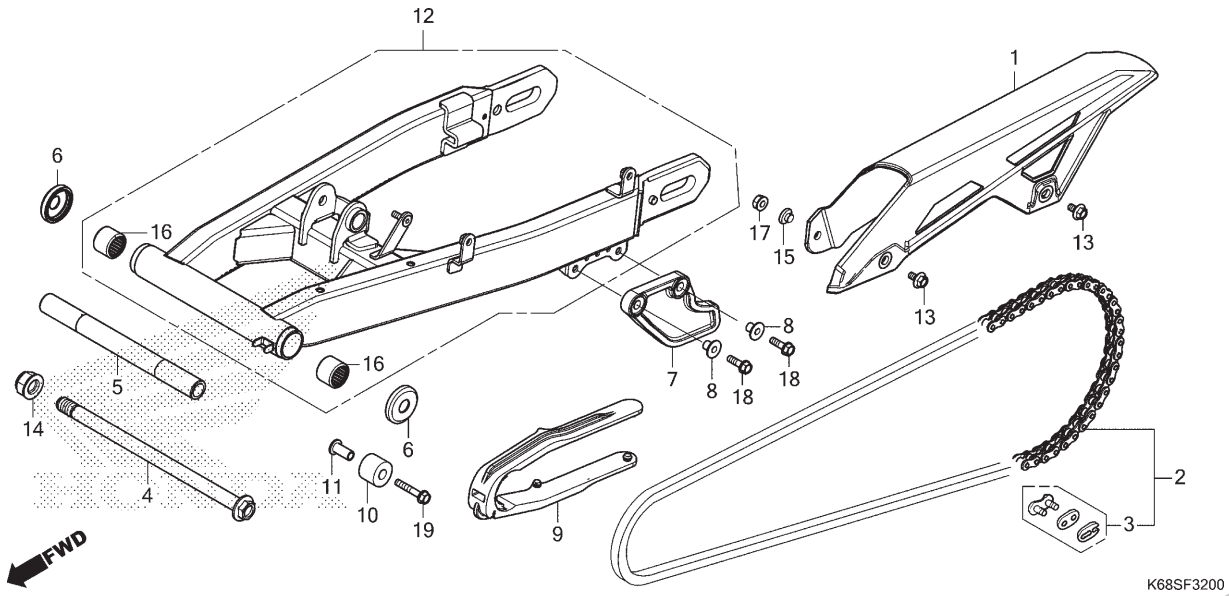

Ref. Nº	N.O.S.	Item de serviço	T.M.O.

Ref. Nº	Nº da peça	Descrição	Qtd. XRE190 AS	AWS	AT	Nº de série		Tipo
13	90116-KSS-900	Parafuso, Flange, 6mm	2	2	2			
14	90305-KCJ-951	Porca, U, 14mm (FUJI SEIMITSU)	1	1	1			
15	90512-300-000	Arruela, 6x20	1	1	1			
16	91070-KPE-901	Rolamento, Agulhas, 20x26x20	2	2	2			
17	94050-06070	Porca, Flange, 6mm	1	1	1			
18	95701-06020-00	Parafuso, Flange, 6x20	2	2	2			
19	95701-06035-00	Parafuso, Flange, 6x35	1	1	1			

PROIBIDA A REPRODUÇÃO E DISTRIBUIÇÃO
1010913 - Matsuo - Well Moto Matsuo

© Moto Honda da Amazônia Ltda.
Todos os direitos reservados.

C-33

Amortecedor Traseiro

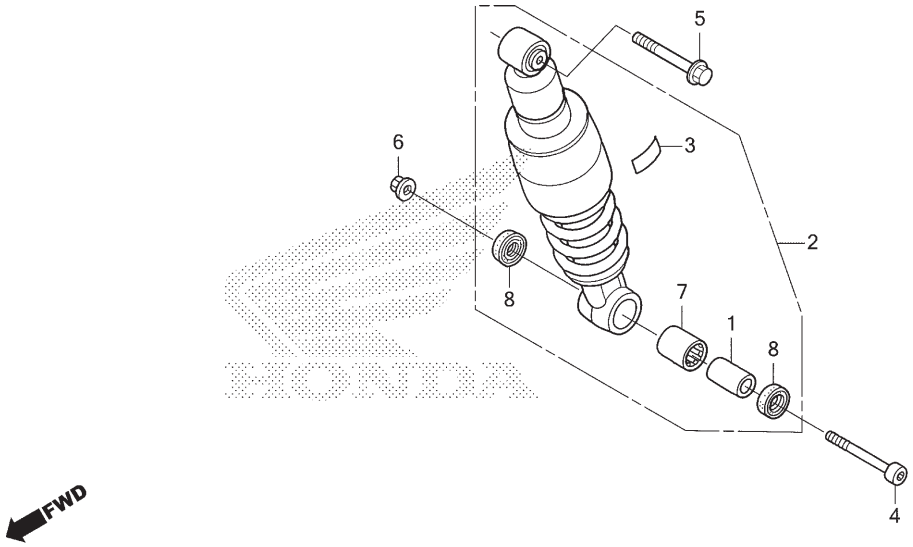

Ref. Nº	N.O.S.	Item de serviço	T.M.O.
2	512115	Amortecedor Traseiro, Conj.	0,6
7	5121D1	Rolamento, Amortecedor Traseiro	0,8

Ref. Nº	Nº da peça	Descrição	Qtd. XRE190 AS	AWS	AT	Nº de série		Tipo
1	52463-MAL-G00	Bucha, Braço Amortecedor	1	1	1	.....	.....	.....
2	52490-KRE-B01	Amortecedor Traseiro, Conj. (SHOWA) ...	1	1	1	.....	.....	.....
3	87516-KFC-900	Etiqueta Precaução, Amortecedor Traseiro (Português)	1	1	1	.....	.....	.....
4	90107-MBL-610	Parafuso, Allen, 10x57	1	1	1	.....	.....	.....
5	90154-KRE-G00	Parafuso, Flange, 10x55	1	1	1	.....	.....	.....
6	90304-KGH-901	Porca, U, 10mm (FUJI SEIMITSU)	1	1	1	.....	.....	.....
7	91072-KT7-003	Rolamento, Agulhas, 17x24x20 (NTN) ...	1	1	1	.....	.....	.....
8	91262-KV3-831	Retentor Pó, 17x24x5 (ARAI)	2	2	2	.....	.....	.....

PROIBIDA A REPRODUÇÃO E DISTRIBUIÇÃO
1010913 - Matsuo - Well Moto Matsuo

© Moto Honda da Amazônia Ltda.
Todos os direitos reservados.

C-34

Suporte da Placa Licença

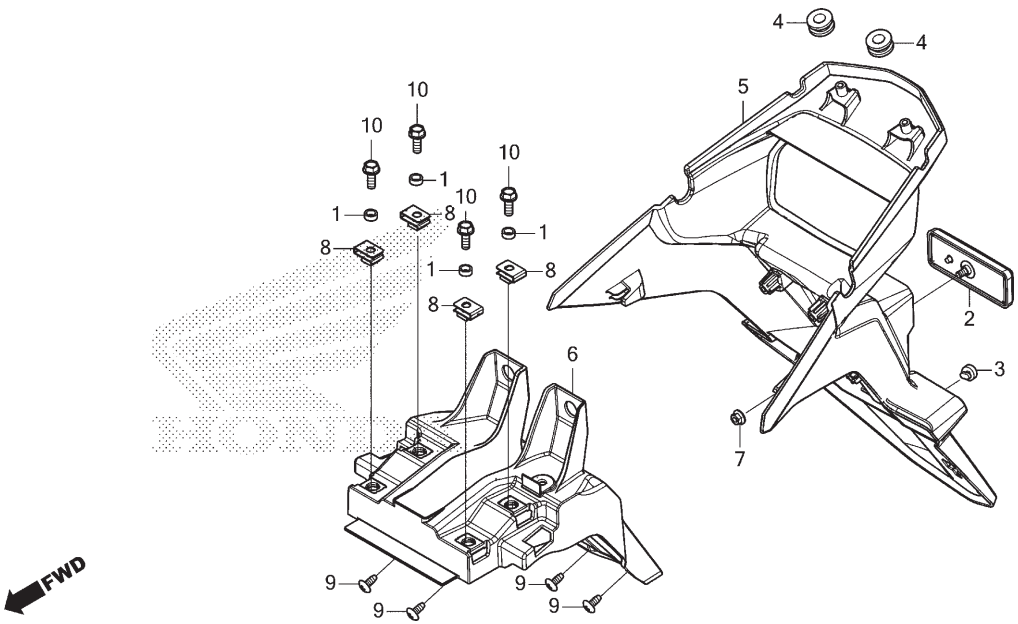

Ref. Nº	N.O.S.	Item de serviço	T.M.O.
5	4131K7	Suporte, Placa Licença	0,5
6	4131Y1	Suporte, Placa Licença	0,5

Ref. Nº	Nº da peça	Descrição	Qtd. XRE190 AS	AWS	AT	Nº de série		Tipo
1	17223-KVS-F30	Bucha, Filtro Ar	4	4	4			
2	33741-KRE-E31	Refletor, Traseiro	1	1	1			
3	50352-GS6-000	Coxim, Limitador	1	1	1			
4	80101-165-000	Coxim, Para-lama Traseiro	2	2	2			
5	84701-K1S-900	Suporte, Placa Licença	1	1	1			
6	84702-K1S-900	Suporte,Interno Placa Licença	1	1	1			
7	90301-MG8-000	Porca, Flange, 5mm (FUSE RASHI)	1	1	1			
8	90311-KVS-F30	Porca, Presilha, 6mm	4	4	4			
9	93903-25220	Parafuso, Fixação, 5x12	4	4	4			
10	95701-06016-00	Parafuso, Flange, 6x16	4	4	4			

PROIBIDA A REPRODUÇÃO E DISTRIBUIÇÃO
1010913 - Matsuo - Well Moto Matsuo

© Moto Honda da Amazônia Ltda.
Todos os direitos reservados.

C-35

Sinalizador

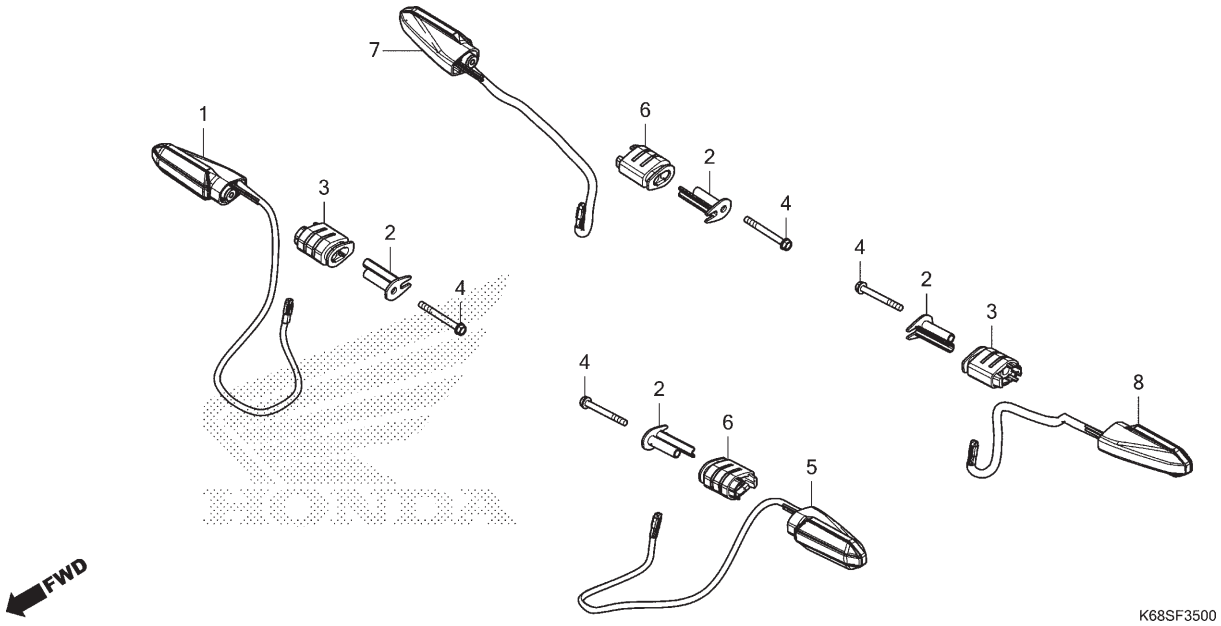

Ref. Nº	N.O.S.	Item de serviço	T.M.O.
1	6161C4	Sinalizador: Dianteiro Direito	0,7
5	6161C3	Sinalizador: Dianteiro Esquerdo	0,7
	6161C5	Sinalizador: Dianteiro Ambos	0,8
7	6161C7	Sinalizador: Traseiro Direito	0,5
8	6161C6	Sinalizador: Traseiro Esquerdo	0,5
	6161C8	Sinalizador: Traseiro Ambos	0,7

Ref. Nº	Nº da peça	Descrição	Qtd. XRE190 AS	AWS	AT	Nº de série		Tipo
1	33400-K68-B01	Sinalizador Conj., Dianteiro Direito	1	1	1	.....	.....	.....
2	33411-K2K-D00	Bucha, Sinalizador	4	4	4	.....	.....	.....
3	33412-K2K-D00	Coxim, Fixação Sinalizador Direito (Dianteiro Direito/Traseiro Esquerdo)	2	2	2	.....	.....	.....
4	33413-K2K-D00	Parafuso-arruela, 5x47	4	4	4	.....	.....	.....
5	33450-K68-B01	Sinalizador Conj., Dianteiro Esquerdo	1	1	1	.....	.....	.....
6	33452-K2K-D00	Coxim, Fixação Sinalizador Esquerdo (Dianteiro Esquerdo/Traseiro Direito)	2	2	2	.....	.....	.....
7	33600-K68-B01	Sinalizador Conj., Traseiro Direito	1	1	1	.....	.....	.....
8	33650-K68-B01	Sinalizador Conj., Traseiro Esquerdo	1	1	1	.....	.....	.....

PROIBIDA A REPRODUÇÃO E DISTRIBUIÇÃO
1010913 - Matsuo - Well Moto Matsuo

© Moto Honda da Amazônia Ltda.
Todos os direitos reservados.

C-36

Lanterna Traseira • Luz da Placa de Licença

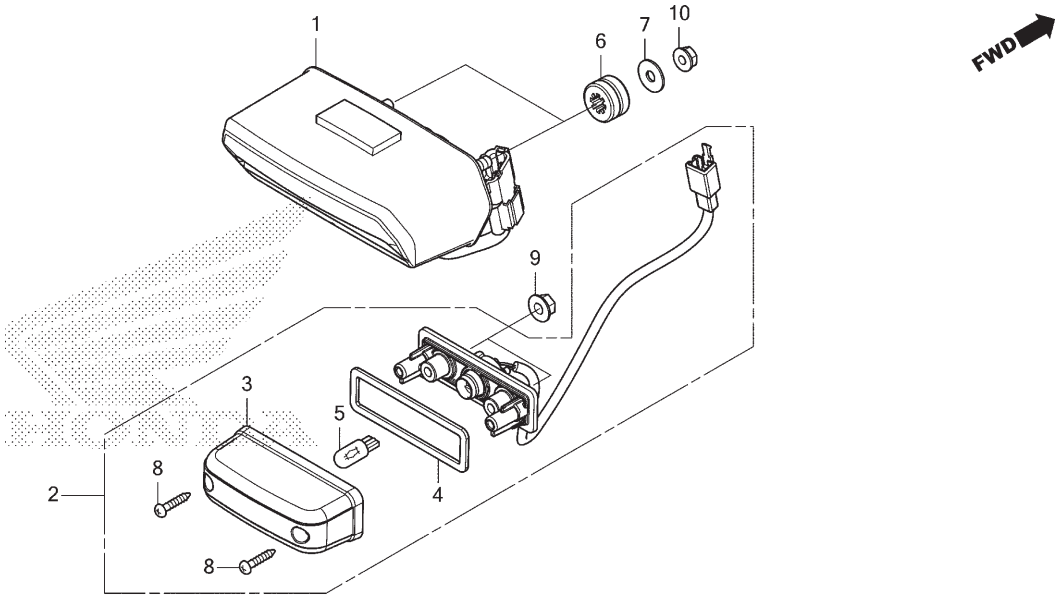

Ref. Nº	N.O.S.	Item de serviço	T.M.O.
1	6161D5	Unidade, Lanterna Traseira	0,5
2	6161D8	Luz, Licença	0,6
5		(3,4)	
	6161F3	Lâmpada, Luz Licença	0,1

Ref. Nº	Nº da peça	Descrição	Qtd. XRE190 AS	AWS	AT	Nº de série		Tipo
1	33701-K3W-B01	Unidade, Lanterna Traseira	1	1	1			
2	33720-KRE-G01	Luz Conj., Licença (12V 5W)	1	1	1			
3	33722-KRE-E31	Tampa Comp., Licença	1	1	1			
4	33729-KRE-E31	Guarnição, Lente	1	1	1			
5	34903-K0N-E01	Lâmpada, Licença (12V 5W) (W5W) (LIFE ELEX)	1	1	1			
6	77209-K26-900	Coxim, Fixação Suporte Assento	2	2	2			
7	90525-030-000	Arruela B, Fixação Suporte	2	2	2			
8	93901-24480	Parafuso, Fixação, 4x16	2	2	2			
9	94050-05080	Porca, Flange, 5mm	2	2	2			
10	94050-06000	Porca, Flange, 6mm	2	2	2			

PROIBIDA A REPRODUÇÃO E DISTRIBUIÇÃO
1010913 - Matsuo - Well Moto Matsuo

© Moto Honda da Amazônia Ltda.
Todos os direitos reservados.

C-37

Bateria

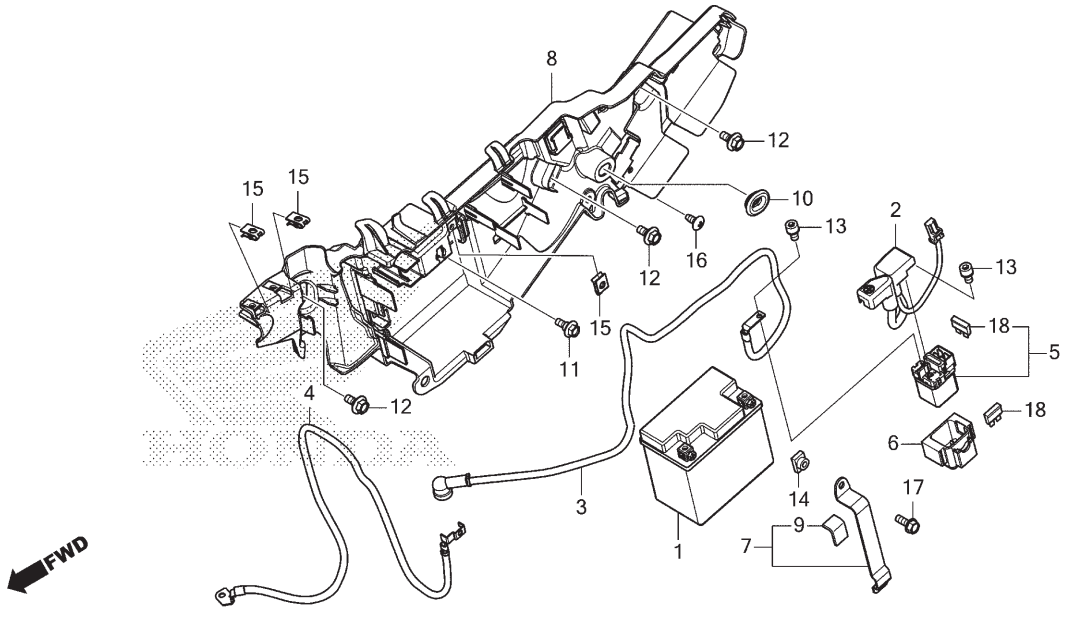

Ref. Nº	N.O.S.	Item de serviço	T.M.O.
1	610100	Bateria	0,2
2	610105	Cabo, Positivo Bateria	0,2
3	612115	Cabo, Motor Partida	0,9
4	610110	Cabo, Negativo Bateria	0,9
5	615113	Interruptor, Magnético Partida	0,3
8	410185	Caixa, Bateria	0,8

Ref. Nº	Nº da peça	Descrição	Qtd. XRE190 AS	AWS	AT	Nº de série		Tipo
1	31500-KRM-B26	Bateria (DTZ6) (CLARIOS)	1	1	1			
2	32401-K1S-920	Cabo, Bateria Magnético Partida	1	1	1			
3	32410-K1S-900	Cabo, Motor Partida	1	1	1			
4	32601-K1S-900	Cabo, Terra Bateria	1	1	1			
5	35850-KCN-003	Interruptor Conj., Magnético Partida	1	1	1			
6	35856-KRE-B00	Coxim	1	1	1			
7	50381-K31-900	Presilha, Bateria	1	1	1			
8	50385-K1S-900	Caixa, Bateria	1	1	1			
9	50385-KVS-750	Coxim B, Bateria	1	1	1			
10	83551-GE2-000	Bucha, Carcaça Filtro Ar	1	1	1			
11	90111-147-000	Parafuso, Flange, 6mm	1	1	1			
12	90111-162-000	Parafuso, Flange, 6mm	3	3	3			
13	90111-KVS-B50	Parafuso, Allen, 5x9	2	2	2			
14	90302-KRE-G00	Porca, Especial, 6mm	1	1	1			
15	90677-KRM-860	Porca, Presilha, 5mm	3	3	3			
16	93903-25220	Parafuso, Fixação, 5x12	1	1	1			
17	95701-06016-08	Parafuso, Flange, 6x16	1	1	1			
18	98200-31500	Fusível (15A)	2	2	2			

PROIBIDA A REPRODUÇÃO E DISTRIBUIÇÃO
1010913 - Matsuo - WellMotoMatsuo

© Moto Honda da Amazônia Ltda.
Todos os direitos reservados.

C-38

Fiação Principal

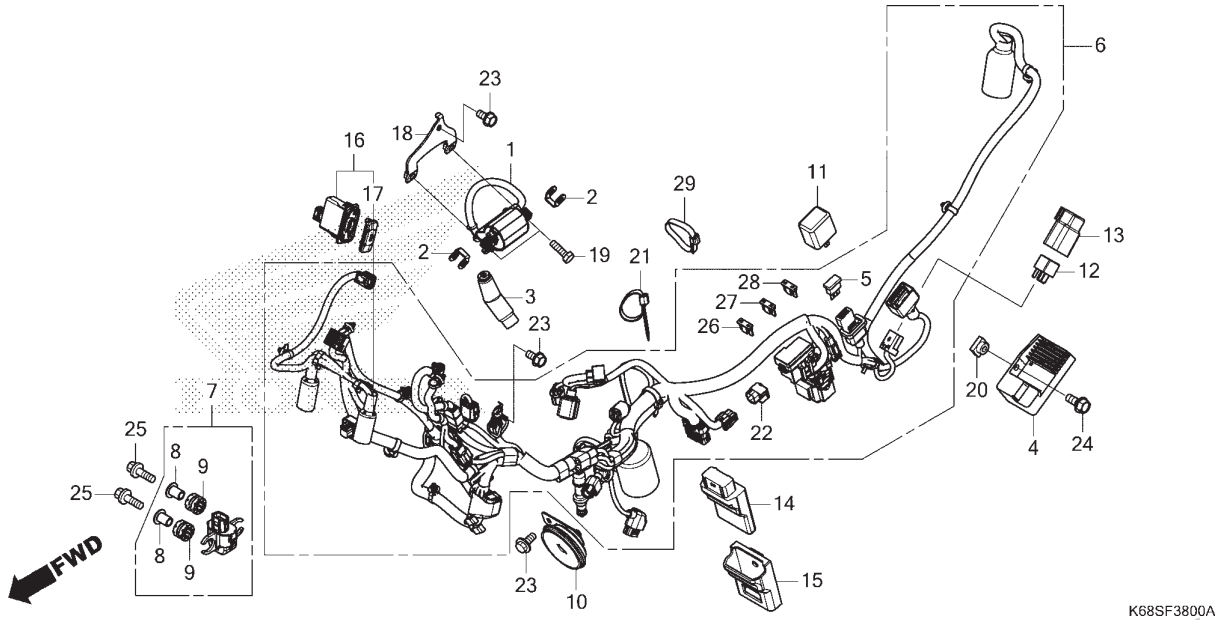

Ref. Nº	N.O.S.	Item de serviço	T.M.O.
1	614105	Bobina, Ignição	0,7
3	6141E3	Supressor Ruídos	0,2
4	6131B2	Regulador, Retificador	0,3
5	6131B4	Diodo, Trifásico	0,2
6	611100	Fiação, Principal	1,9
7	617125	Sensor, Ângulo	0,6
10	616169	Buzina	0,2
11	6111C3	Relé, Sinalizador	0,2
12	6111G1	Relé, Bomba Combustível	0,2
14	618135	Módulo Controle Motor (ECM)	0,7
16	6111Z4	Unidade Carregamento, USB	0,5

Ref. Nº	Nº da peça	Descrição	Qtd. XRE190 AS	AWS	AT	Nº de série		Tipo
1	30510-K1S-901	Bobina Ignição, Comp.	1	1	1			
2	30520-K3H-B00	Espaçador, Bobina Ignição	2	2	2			
3	30700-K13-901	Supressor Ruídos, Conj.	1	1	1			
4	31600-K1S-901	Regulador Comp., Retificador	1	1	1			
5	31730-MAS-601	Diodo Conj., Trifásico (SUMITOMO)	1	1	1			
6	32100-K68-B00	Fiação, Principal	1	1	1			
7	35160-KRE-G01	Sensor Conj., Ângulo	1	1	1			
8	35162-KRE-G00	Bucha	2	2	2			
9	35163-KRE-G00	Bucha	2	2	2			
10	38110-K1S-B01	Buzina, Comp. (Aguda)	1	1	1			
11	38301-KZZ-J01	Relé Comp., Sinalizador (LED)	1	1	1			
12	38501-KSS-B31	Relé Comp. (MICRO ISO 4P)	1	1	1			
13	38506-KVS-600	Suporte, Relé	1	1	1			
14	38770-K68-B02	Unidade PGM-FI	1	1	1			
15	38771-K2K-B01	Coxim, Unidade PGM-FI	1	1	1			

PROIBIDA A REPRODUÇÃO E DISTRIBUIÇÃO
1010913 - Matsuo - Well Moto Matsuo

© Moto Honda da Amazônia Ltda.
Todos os direitos reservados.

C-38

Fiação Principal

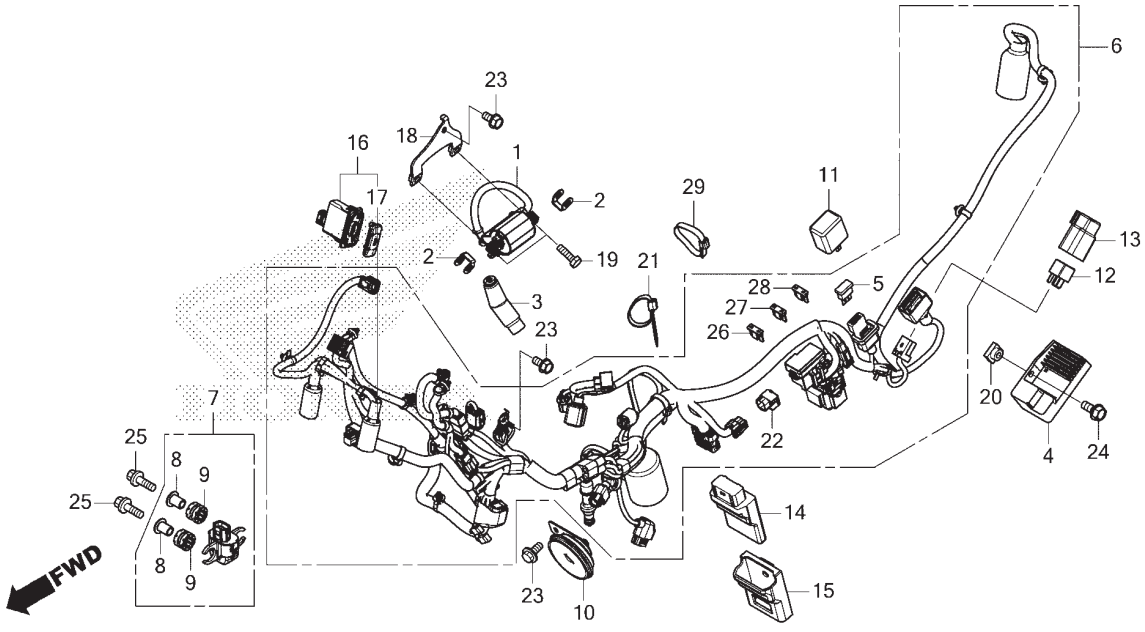

Ref. Nº	N.O.S.	Item de serviço	T.M.O.

Ref. Nº	Nº da peça	Descrição	Qtd. XRE190 AS	AWS	AT	Nº de série		Tipo
16	38940-K1S-901	Unidade Carregamento, USB (Tipo-C)	1	1	1			
17	38941-K1H-B01	Tampa	1	1	1			
18	50201-K68-900	Suporte, Bobina Ignição	1	1	1			
19	90102-KVS-J00	Parafuso, Sextavado, 6x20	2	2	2			
20	90302-KRE-G00	Porca, Especial, 6mm	1	1	1			
21	90651-KV6-003	Presilha, Cabo, 165mm (Preto)	1	1	1			
22	91771-MKK-H11	Capa (6P) (Vermelho)	1	1	1			
23	95701-06012-00	Parafuso, Flange, 6x12	3	3	3			
24	95701-06014-00	Parafuso, Flange, 6x14	1	1	1			
25	95701-06022-00	Parafuso, Flange, 6x22	2	2	2			
26	98200-40750	Fusível (7,5A)	4	4	4			
27	98200-41000	Fusível (10A)	3	3	3			
28	98200-41500	Fusível (15A)	2	2	2			
29	90651-KRH-900	Presilha, Cabo	–	–	1			

PROIBIDA A REPRODUÇÃO E DISTRIBUIÇÃO
1010913 - Matsuo - Well Moto Matsuo

© Moto Honda da Amazônia Ltda.
Todos os direitos reservados.

C-39

Chassi

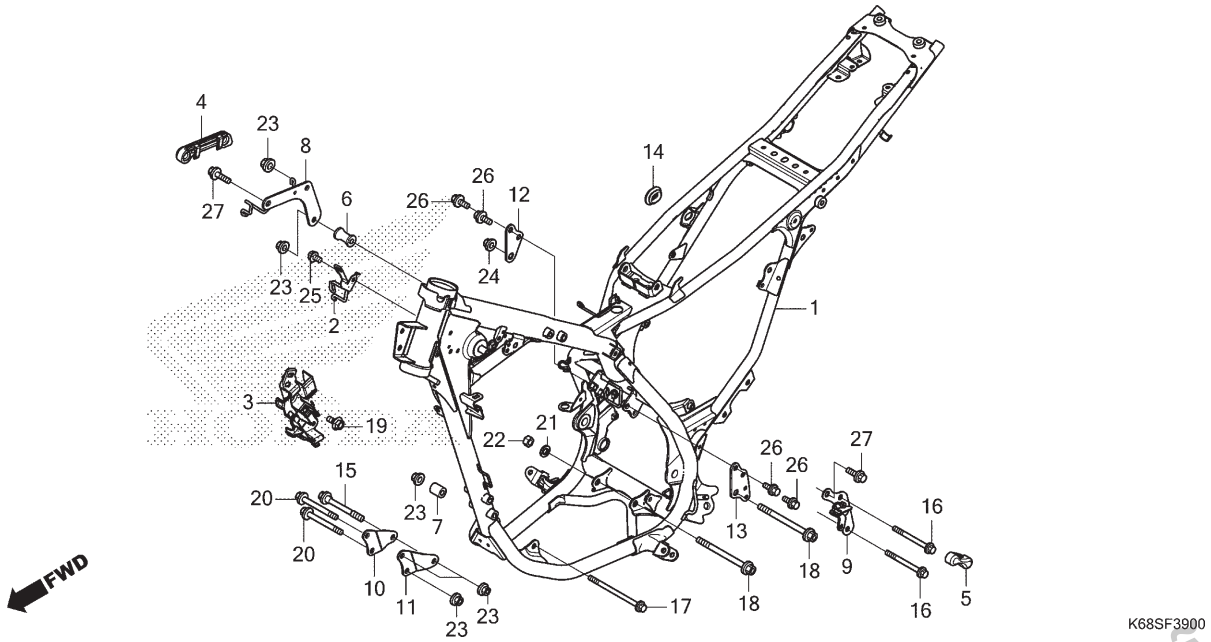

Ref. Nº	N.O.S.	Item de serviço	T.M.O.
1	410100	Chassi ..... 7,1 • Inclui: Remoção e instalação do motor	

Ref. Nº	Nº da peça	Descrição	Qtd. XRE190 AS	AWS	AT	Nº de série		Tipo
1	50010-K68-305ZA	Chassi Conj.						
		NH1 ..... Preto	1	1	1	.....	.....	.....
2	50184-K1S-920	Guia Comp., Cabo Dianteiro	1	1	1	.....	.....	.....
3	50202-K68-B00	Suporte, Adaptador	1	1	1	.....	.....	.....
4	50211-KRE-G00	Borracha, Direita Protetor Tanque	1	1	1	.....	.....	.....
5	50212-KPS-900	Borracha, Protetor Tanque	1	1	1	.....	.....	.....
6	50311-KRE-G00	Bucha, Fixação Motor	1	1	1	.....	.....	.....
7	50312-KRE-G00	Bucha, Dianteira Fixação Motor	1	1	1	.....	.....	.....
8	50531-K1S-920	Placa, Suporte Direito	1	1	1	.....	.....	.....
9	50532-K1S-900	Placa, Suporte Esquerdo	1	1	1	.....	.....	.....
10	50533-KRE-G00	Placa, Dianteira Direita Fixação Motor ...	1	1	1	.....	.....	.....
11	50534-KRE-G00	Placa, Dianteira Esquerda Fixação Motor	1	1	1	.....	.....	.....
12	50535-KRE-G00	Placa, Traseira Direita Superior Fixação Motor	1	1	1	.....	.....	.....
13	50536-KRE-G00	Placa, Superior Traseira Esquerda Fixação Motor	1	1	1	.....	.....	.....

PROIBIDA A REPRODUÇÃO E DISTRIBUIÇÃO
1010913 - Matsuo - Well Moto Matsuo

© Moto Honda da Amazônia Ltda.
Todos os direitos reservados.

C-39

Chassi

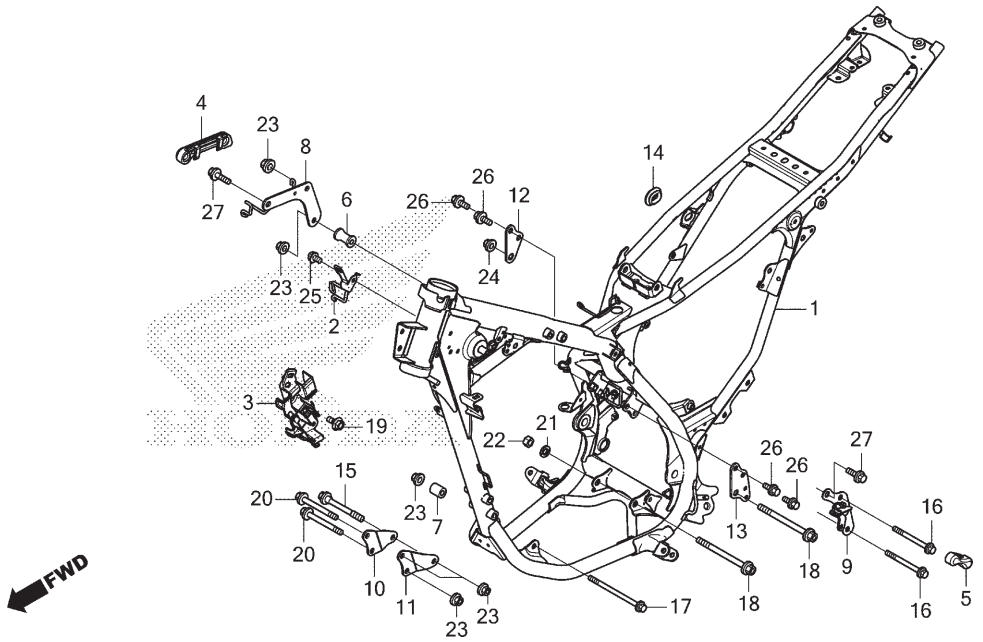

Ref. Nº	N.O.S.	Item de serviço	T.M.O.	Ref. Nº	Nº da peça	Descrição	Qtd. XRE190 AS	AWS	AT	Nº de série		Tipo
				14	83551-GE2-000	Bucha, Carcaça Filtro Ar	1	1	1			
				15	90024-MV9-670	Parafuso, Flange, 8x88	1	1	1			
				16	90101-KRE-G00	Parafuso, Flange, 8x80	2	2	2			
				17	90102-KRE-G00	Parafuso, Flange, 8x110	1	1	1			
				18	90105-MG3-000	Parafuso, Flange, 10x110	2	2	2			
				19	90111-162-000	Parafuso, Flange, 6mm	1	1	1			
				20	90154-KB7-700	Parafuso, Flange, 8x73	2	2	2			
				21	90401-K31-900	Arruela, 10mm	1	1	1			
				22	94030-10200	Porca, Sextavada, 10mm	1	1	1			
				23	94050-08000	Porca, Flange, 8mm	6	6	6			
				24	94050-10000	Porca, Flange, 10mm	1	1	1			
				25	95701-06010-00	Parafuso, Flange, 6x10	1	1	1			
				26	95701-08016-00	Parafuso, Flange, 8x16	4	4	4			
				27	95701-08025-00	Parafuso, Flange, 8x25	2	2	2			

PROIBIDA A REPRODUÇÃO E DISTRIBUIÇÃO
1010913 - Matsuo - Well Moto Matsuo

© Moto Honda da Amazônia Ltda.
Todos os direitos reservados.

C-43

Para-lama Superior • Defletor Dianteiro

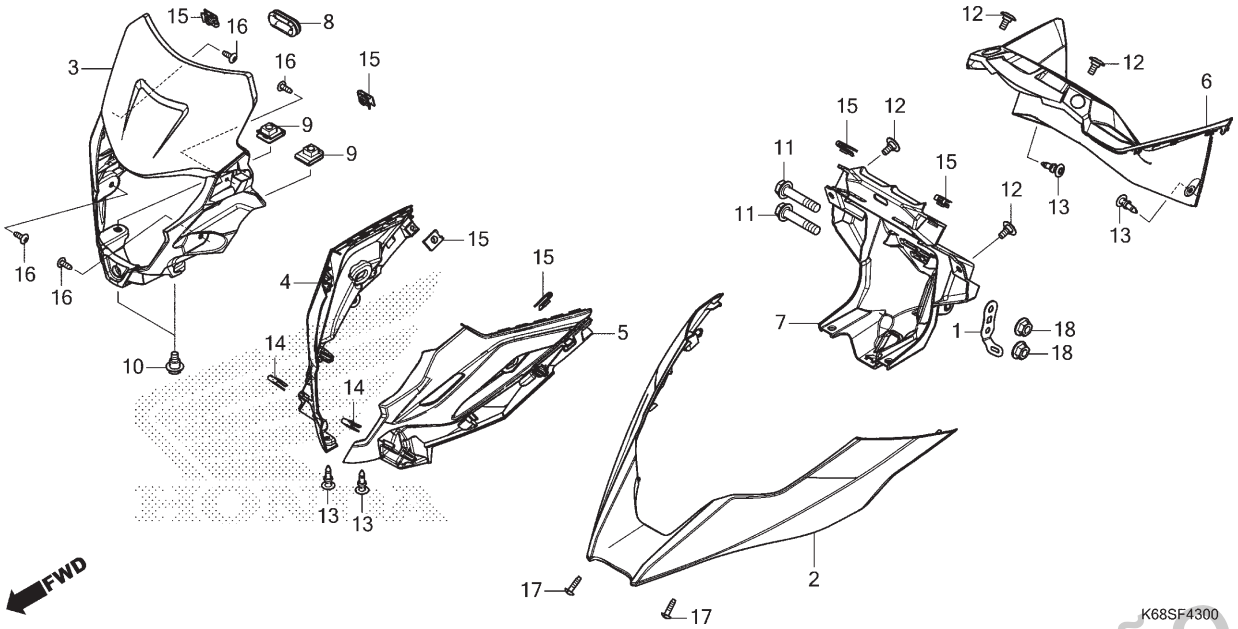

Ref. Nº	N.O.S.	Item de serviço	T.M.O.
2	4131T2	Para-lama (A), Dianteiro	0,1
3	4111E3	Tampa, Dianteira	0,7
4	4111AR	Guarnição, Tampa Dianteira: Direita	0,7
5	4111AQ	Guarnição, Tampa Dianteira: Esquerda	0,7
	4111AS	Guarnição, Tampa Dianteira: Ambas	0,8
6	812140	Painel, Instrumentos	0,1
7	411105	Suporte, Tampa Dianteira	0,7

Ref. Nº	Nº da peça	Descrição	Qtd. XRE190 AS	AWS	AT	Nº de série		Tipo
1	50203-K68-900	Suporte, Braçadeira Fiação	1	1	1			
2	61000-K68-B10ZA	Para-lama Jogo, Superior (WL)						
		NHC91P Cinza Stark Perolizado	1	–	1			2BR
	61000-K68-B00ZB	*PB429M* Azul Noturno Fosco Metálico	1	–	–			BR
	61000-K68-B00ZC	*R320P* Vermelho Siena Perolizado	1	–	1			BR
	61000-K68-B00ZA	*NH312M* Cinza Cynos Fosco Metálico	–	–	1			BR
	61100-K68-B00ZD	Para-lama, Superior (WOL)						
		NHC94 Branco Supernova	–	1	–			
3	61300-K68-B00ZA	Defletor Jogo, Dianteiro (WL)						
		Tipo1	1	1	1			
4	61302-K68-B00	Guarnição, Defletor Direito	1	1	1			
5	61303-K68-B00	Guarnição, Defletor Esquerdo	1	1	1			
6	61304-K68-B00	Tampa, Instrumentos	1	1	1			
7	61310-K68-B00	Suporte Comp., Carenagem Dianteira	1	1	1			
8	83601-MB0-000	Bucha A, Tampa Lateral	1	1	1			
9	84707-KWT-900	Porca, Presilha, 6mm	2	2	2			
10	90101-KWT-FB0	Parafuso, Flange, 6x14,5	2	2	2			

PROIBIDA A REPRODUÇÃO E DISTRIBUIÇÃO
1010913 - Matsuo - Well Moto Matsuo

© Moto Honda da Amazônia Ltda.
Todos os direitos reservados.

C-43

Para-lama Superior • Defletor Dianteiro

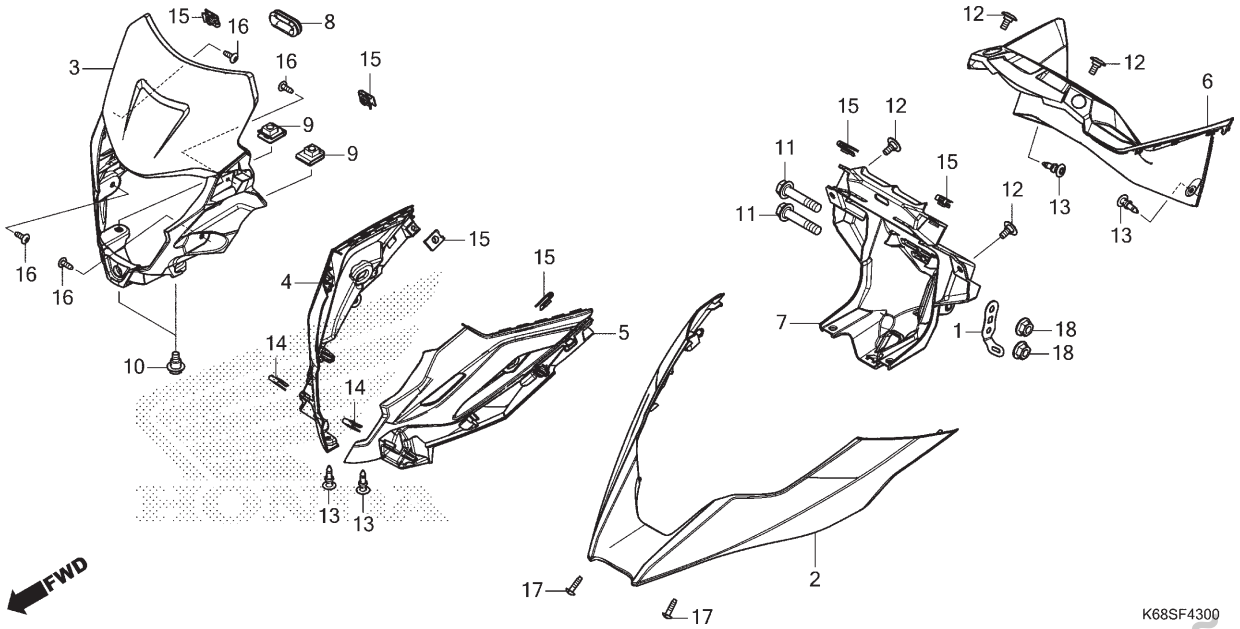

Ref. Nº	N.O.S.	Item de serviço	T.M.O.

Ref. Nº	Nº da peça	Descrição	Qtd. XRE190 AS	AWS	AT	Nº de série		Tipo
11	90103-K68-900	Parafuso, Flange, 8x40	2	2	2			
12	90104-KWT-FB0	Parafuso, Phillips, 5x12	4	4	4			
13	90116-K2P-V61	Presilha, Retentor Para-choque	4	4	–			
	90116-SP0-003		–	–	4			
14	90302-KWW-A00	Porca, Pressão, 4mm	2	2	2			
15	90677-KRM-860	Porca, Presilha, 5mm	6	6	6			
16	93903-24320	Parafuso, Fixação, 4x12	4	4	4			
17	93903-24480	Parafuso, Fixação, 4x16	2	2	2			
18	94050-08000	Porca, Flange, 8mm	2	2	2			

PROIBIDA A REPRODUÇÃO E DISTRIBUIÇÃO
1010913 - Matsuo - Well Moto Matsuo

© Moto Honda da Amazônia Ltda.
Todos os direitos reservados.

C-48

Ferramentas

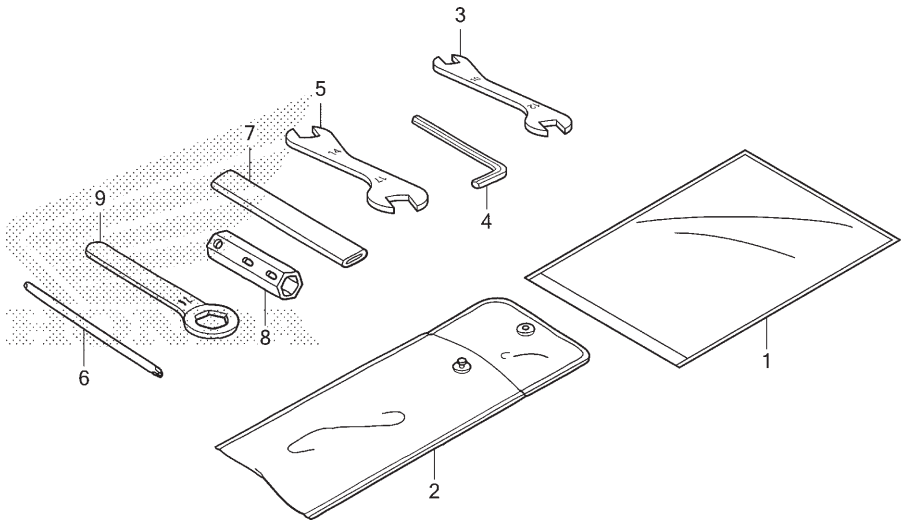

Ref. Nº	N.O.S.	Item de serviço	T.M.O.
Sem Informação			–

Ref. Nº	Nº da peça	Descrição	Qtd. XRE190 AS	AWS	AT	Nº de série		Tipo
1	77251-GFM-970	Bolsa, Manual	1	1	1			
2	83501-KRM-B91	Bolsa, Ferramentas (160mm)	1	1	1			
3	89211-KRM-B91	Chave, Boca, 10x12	1	1	1			
4	89212-KRE-B01	Chave, Allen, 5mm	(1)	(1)	(1)			
5	89212-KRM-B91	Chave, Boca, 14x17	1	1	1			
6	89213-KRM-B91	Chave, Phillips 1	(1)	(1)	(1)			
7	89215-KRM-B91	Cabo, Chave Boca, 120mm	1	1	1			
8	89216-KRE-G00	Chave, Vela Ignição	(1)	(1)	(1)			
9	89218-KVK-840	Chave, Boca, 24mm	1	1	1			

PROIBIDA A REPRODUÇÃO E DISTRIBUIÇÃO
1010913 - Matsuo - Well Moto Matsuo

© Moto Honda da Amazônia Ltda.
Todos os direitos reservados.

C-49

Etiquetas de Precaução

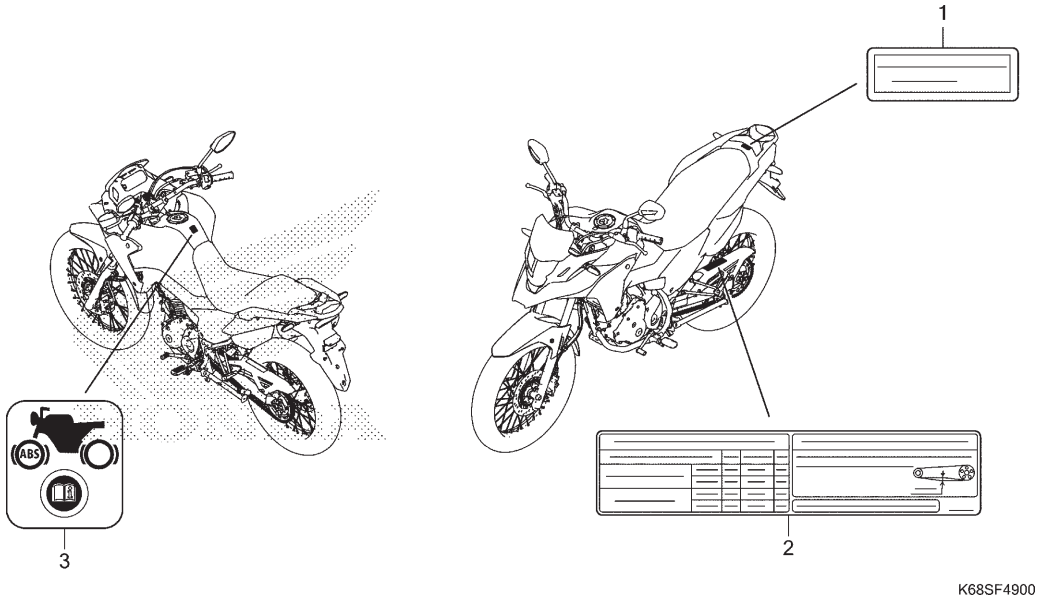

Ref. Nº	N.O.S.	Item de serviço	T.M.O.
Sem Informação			–

Ref. Nº	Nº da peça	Descrição	Qtd. XRE190 AS	AWS	AT	Nº de série		Tipo
1	81220-KRE-B00	Etiqueta, Bagageiro Traseiro (Português)	1	1	1			
2	87505-KWT-J00	Etiqueta, Pneu e Corrente Transmissão (Português)	1	1	1			
3	87514-K1S-920	Etiqueta, Informação ABS (1CH) (PICTOGRAPH)	1	1	1			

PROIBIDA A REPRODUÇÃO E DISTRIBUIÇÃO
1010913 - Matsuo - Well Moto Matsuo

© Moto Honda da Amazônia Ltda.
Todos os direitos reservados.

C-50

Emblemas • Faixas

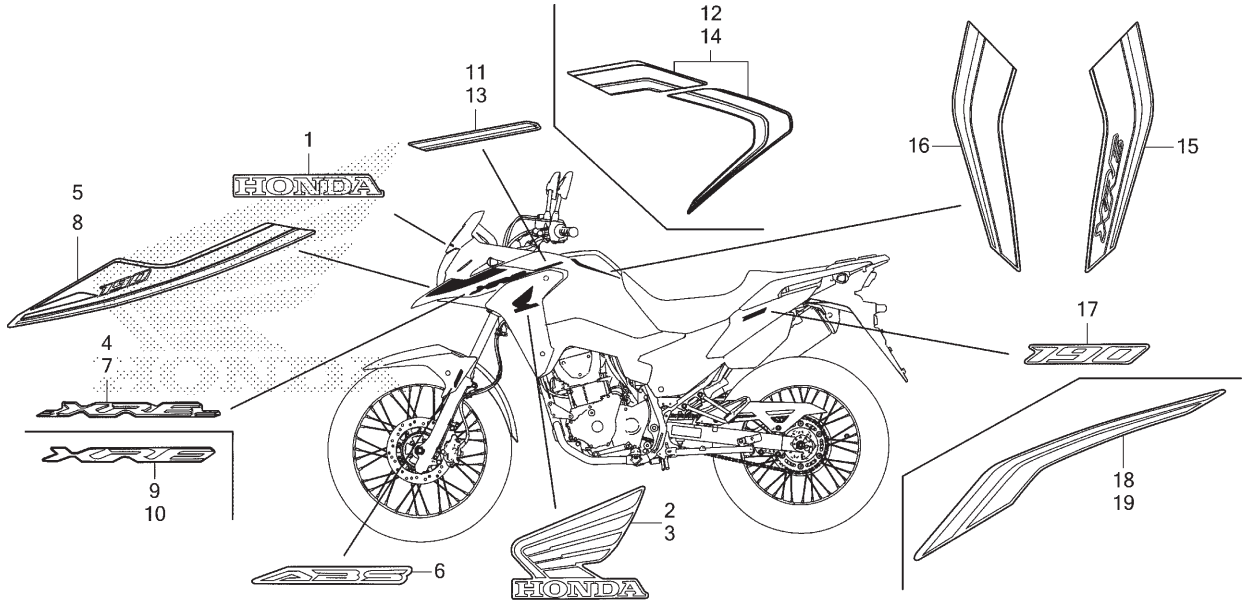

Ref. Nº	N.O.S.	Item de serviço	T.M.O.
Sem Informação			–

Ref. Nº	Nº da peça	Descrição	Qtd. XRE190 AS	Qtd. XRE190 AWS	Qtd. XRE190 AT	Nº de série		Tipo
1	86101-K1S-900ZB	Emblema, HONDA (65 mm)						
		Tipo1	1	1	1			
2	86201-K68-B00ZB	Emblema, Asa Direita (95 mm)						
		Tipo2	1	–	1			2BR
	86201-K68-B00ZC	*Tipo1*	1	–	1			BR
	86201-KWG-F20ZA	*Tipo2*	–	1	–			
3	86202-K68-B00ZB	Emblema, Asa Esquerda (95 mm)						
		Tipo2	1	–	1			2BR
	86202-K68-B00ZC	*Tipo1*	1	–	1			BR
	86202-KWG-F20ZA	*Tipo2*	–	1	–			
4	86611-K68-B00ZB	Faixa, Superior Direita Para-lama						
		Tipo2	1	–	–			BR
	86611-K68-B00ZC	*Tipo1*	1	–	1			BR
	86611-K68-B00ZA	*Tipo3*	–	–	1			BR
5	86611-K68-B10ZA	Faixa A, Superior Direita Para-lama						
		Tipo1	1	–	1			2BR
6	86611-MGZ-B30ZB	Emblema, ABS						
		Tipo2	2	2	2			
7	86612-K68-B00ZB	Faixa, Superior Esquerda Para-lama						
		Tipo2	1	–	–			BR
	86612-K68-B00ZC	*Tipo1*	1	–	1			BR
	86612-K68-B00ZA	*Tipo3*	–	–	1			BR

PROIBIDA A REPRODUÇÃO E DISTRIBUIÇÃO
1010910 - Matsuo - Well Moto Matsuo

© Moto Honda da Amazônia Ltda.
Todos os direitos reservados.

C-50

Emblemas • Faixas

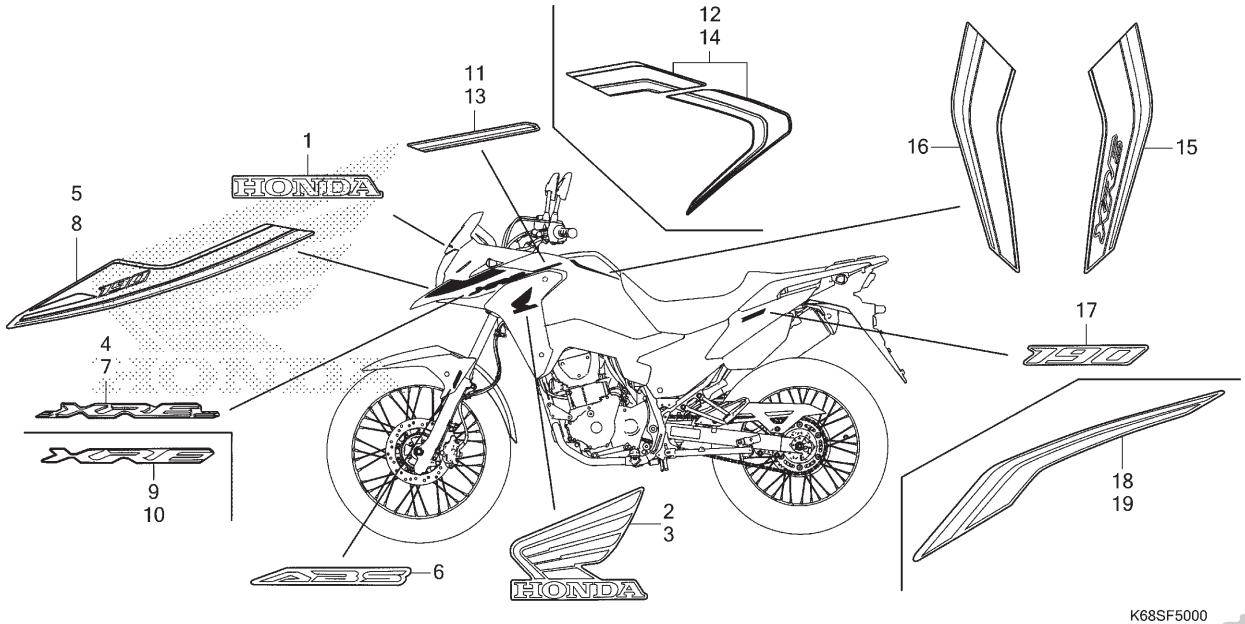

Ref. Nº	N.O.S.	Item de serviço	T.M.O.

Ref. Nº	Nº da peça	Descrição	Qtd. XRE190 AS	AWS	AT	Nº de série		Tipo
8	86612-K68-B10ZA	Faixa A, Superior Esquerda Para-lama						
		Tipo1	1	–	1			2BR
9	86613-K68-B10ZA	Faixa B, Superior Direita Para-lama						
		Tipo1	1	–	1			2BR
10	86614-K68-B10ZA	Faixa B, Superior Esquerda Para-lama						
		Tipo1	1	–	1			2BR
11	86641-K68-B00ZB	Faixa, Direita Tampa Tanque Combustível						
		Tipo2	1	–	–			BR
	86641-K68-B00ZA	*Tipo3*	–	–	1			BR
	86641-K68-B00ZC	*Tipo1*	1	–	1			BR
12	86641-K68-B10ZA	Faixa A, Direita Tampa Tanque Combustível						
		Tipo1	1	–	1			2BR
13	86642-K68-B00ZB	Faixa, Esquerda Tampa Tanque Combustível						
		Tipo2	1	–	–			BR
	86642-K68-B00ZA	*Tipo3*	–	–	1			BR
	86642-K68-B00ZC	*Tipo1*	1	–	1			BR

PROIBIDA A REPRODUÇÃO E DISTRIBUIÇÃO
1010913 - Matsuo - Well Moto Matsuo

© Moto Honda da Amazônia Ltda.
Todos os direitos reservados.

C-50

Emblemas • Faixas

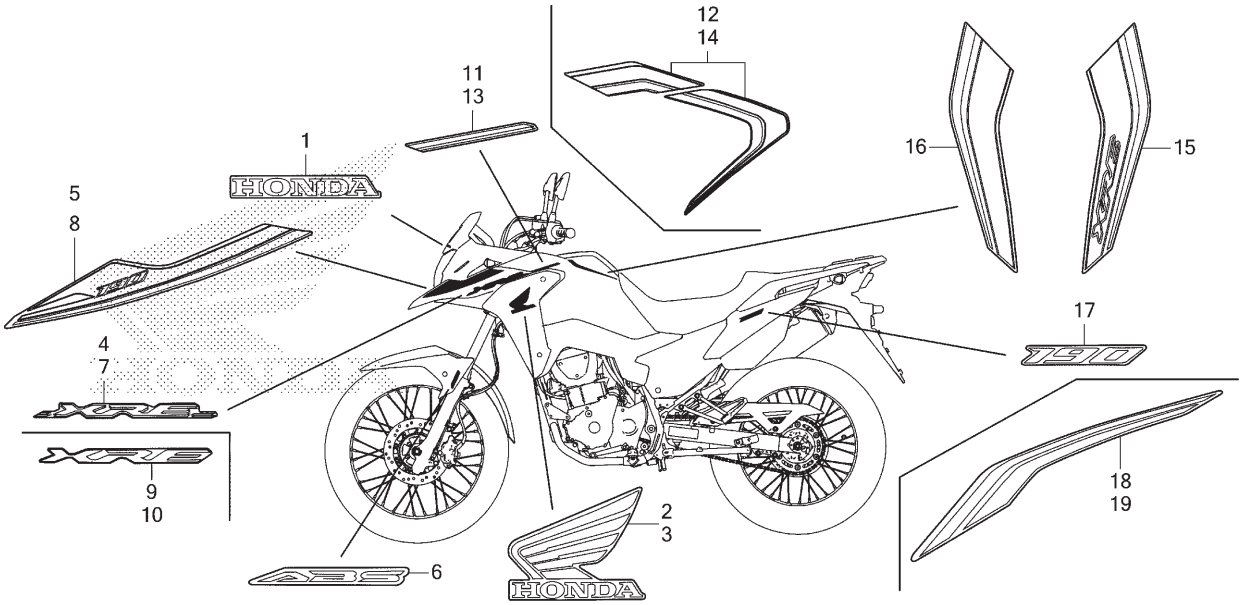

Ref. Nº	N.O.S.	Item de serviço	T.M.O.	Ref. Nº	Nº da peça	Descrição	Qtd. XRE190 AS	AWS	AT	Nº de série		Tipo
				14	86642-K68-B10ZA	Faixa A, Esquerda Tampa Tanque Combustível						
						Tipo1	1	–	1			2BR
				15	86647-K68-B10ZA	Faixa D, Direita Tampa Tanque Combustível						
						Tipo1	1	–	1			2BR
				16	86648-K68-B10ZA	Faixa D, Esquerda Tampa Tanque Combustível						
						Tipo1	1	–	1			2BR
				17	86831-K68-B00ZB	Emblema, Tampa Lateral Traseira						
						Tipo2	2	–	2			BR
					86831-K68-B00ZC	*Tipo1*	2	–	2			BR
				18	86831-K68-B10ZA	Faixa, Tampa Lateral Traseira Direita						
						Tipo1	1	–	1			2BR
				19	86832-K68-B10ZA	Faixa, Tampa Lateral Traseira Esquerda						
						Tipo1	1	–	1			2BR

PROIBIDA A REPRODUÇÃO E DISTRIBUIÇÃO
1010913 - Matsuo - Weil Moto Matsuo

© Moto Honda da Amazônia Ltda.
Todos os direitos reservados.

ÍNDICE DE NÚMERO DE PEÇAS

Nº da Peça	Nº do bloco
06000	
06170-K1S-900	C-21
06420-KRE-G30	C-19.20
06431-MA3-405	C-12
06431-MA3-405	C-17
06435-KRE-G32	C-17
06440-KRE-G00	C-14.20
06441-KRE-G00	C-14.20
06455-K84-902	C-12
11000	
11100-K1S-900	M-15
11200-K68-B00	M-15
11203-PWA-003	M-15
11215-K70-600	M-15
11216-KRM-840	M-15
11217-KRM-840	M-15
11330-K68-B00	M-6
11341-K68-B00	M-10
11344-MB0-000	C-22
11361-K1S-900	M-10
11365-KRE-G00	M-10
11393-KVS-M21	M-6
11395-KVS-M21	M-10
12000	
12100-K68-900	M-5
12191-K70-630	M-5
12200-K68-B00	M-2
12204-KVS-P00	M-2
12209-GB4-681	M-3
12209-GB4-682	M-3
12213-KSP-910	M-2
12251-K70-601	M-2
12310-KRE-G00	M-1
12341-KRE-G00	M-2
12391-K38-900	M-1
12391-KRE-G02	M-1
12395-KRE-G00	M-2
13000	
13000-K68-B00	M-16
13011-K70-600	M-16
13101-K68-B00	M-16
13111-K68-900	M-16
13112-KRM-840	M-16
13411-K68-900	M-16
13422-K68-900	M-16.10
13423-K68-B00	M-16.10
13424-K68-B00	M-16.10
13425-K68-900	M-16.10
13426-KRE-G01	M-16.10
13427-KRM-840	M-16.10
13428-K70-600	M-16.10
13538-KRM-840	M-16.10
14000	
14100-K68-B00	M-3
14321-KRM-840	M-4
14401-K70-601	M-4
14430-KRE-G00	M-3
14451-K68-900	M-3
14452-K68-900	M-3
14510-KRE-G00	M-4
14515-KRE-G00	M-4
14520-K1S-901	M-4
14560-KRM-840	M-4
14611-KRE-G00	M-4
14711-K68-B00	M-3
14721-K68-B00	M-3
14751-KRE-G00	M-3
14761-KRE-G00	M-3
14771-KRE-G00	M-3
14777-KRE-G00	M-3
14781-MA6-000	M-3
15000	
15021-KRE-G00	M-14
15022-KRE-G00	M-14
15100-KRE-G00	M-14
15133-KRE-G00	M-14
15135-KRE-G00	M-14
15311-K70-600	M-15
15312-K70-600	M-15
15421-KSP-910	M-14
15430-KRE-G00	M-14
15436-KRM-840	M-14
15441-KCS-650	M-14
15446-107-000	M-14
15459-K70-630	M-14
15651-K68-900	M-6
16000	
16060-KRE-K01	M-23
16080-KPH-701	M-23
16081-KYJ-901	M-23
16082-KYJ-901	M-23
16083-KTR-941	M-23
16169-KVS-F01	M-23
16210-K68-900	M-2
16219-K68-900	M-2
16305-K1S-900	M-23
16306-K1S-900	M-23
16400-K68-B01	M-23
16410-K68-B01	M-23
16422-K68-901	M-23
16430-KTW-911	M-23
16432-GFM-901	M-23
16433-HN8-A61	M-23
16450-K68-901	M-23
16472-KPC-D50	M-23
16700-K68-B01	C-21
16707-K1S-901	C-21
17000	
17210-KRE-G00	C-25
17211-K1S-900	C-25
17214-K1S-900	C-25
17219-KRE-900	C-25
17222-K68-B00	C-25
17223-KVS-F30	C-34
17225-KRE-900	C-25
17229-KRE-900	C-25
17235-K1S-900	C-25
17240-KRE-B00	C-25
17256-K68-900	C-25
17310-K1S-901	C-26
17311-GFM-K00	C-26
17311-KRE-G00	C-25
17363-KRE-B00	C-25
17373-K68-900	C-25
17411-K1S-900	C-21
17412-K1S-900	C-21
17413-K1S-900	C-26
17415-K1S-900	C-26
17416-MEE-770	C-21
17506-KRE-G00	C-21
17507-K3H-B00	C-21
17508-GBF-830	C-21
17509-KPS-900	C-21
17525-KBN-900	C-21
17527-K1S-900	C-21
17538-K68-900	C-21
17540-K68-B00ZA	C-22
17540-K68-B00ZB	C-22
17540-K68-B00ZC	C-22
17545-K2K-D00	C-21
17545-K68-B00ZA	C-22
17545-K68-B00ZB	C-22
17545-K68-B00ZC	C-22
17560-K1S-900	C-22
17570-K1S-901	C-21
17572-GHB-612	C-21
17573-GHB-604	C-21
17611-K1S-900	C-21
17620-KRE-G02	C-21
17621-KRE-G02	C-21
17910-K68-901	C-4
17920-K68-901	C-4
18000	
18150-K1S-900	C-27
18291-MN5-650	C-27
18293-KVS-J00	C-27
18310-K68-B00	C-27
18314-K1S-900	C-27
18327-KRH-D20	C-27
18328-KRH-D20	C-27
18345-K15-920	C-27
18345-MBT-610	C-27
18355-K1S-900	C-27
18356-K1S-900	C-27
18360-K1S-900	C-27
18361-K1S-900	C-27
18362-K1S-900	C-27
18373-K99-A00	C-27
18391-MB0-891	C-27
18421-KFB-000	C-27
18422-KFB-000	C-27
19000	
19509-KRE-G01	C-25
19516-ML7-691	C-27
22000	
22100-KRE-G00	M-8
22115-KRE-G00	M-8
22120-KVS-J01	M-8
22201-KPM-850	M-8
22201-KRE-G01	M-8
22321-KPS-900	M-8
22355-KVS-J01	M-8
22361-KVS-J01	M-8
22366-KRM-840	M-8
22401-KVS-J01	M-8
22810-KRE-G00	M-6
22815-KM7-700	M-6
22821-KRE-G00	M-6
22870-K1S-901	C-4
23000	
23121-KRE-G00	M-16
23210-KRE-G00	M-17
23221-KRE-G00	M-17
23421-KRE-G00	M-17
23427-KRM-840	M-17
23431-K38-900	M-17
23432-KRM-840	M-17
23441-K38-900	M-17
23451-K68-900	M-17
23461-K68-900	M-17
23471-K68-900	M-17
23481-K68-900	M-17
23491-K68-900	M-17
23501-K68-900	M-17
23801-KWF-940	M-17
23811-KR3-600	M-17
23911-KRE-G00	M-17
24000	
24211-KPT-A00	M-19
24212-KRE-G00	M-19
24241-KRM-840	M-19
24242-KRM-840	M-19
24301-KRE-G00	M-19
24410-KTT-900	M-19
24430-KTT-900	M-19
24436-KRM-840	M-19
24610-K1S-900	M-19
24610-KRE-G00	M-19
24651-KRM-840	M-19
24652-KRM-840	M-19
24710-K1S-900	C-29
24781-KRM-860	C-29
28000	
28110-KRE-G00	M-9
28120-K09-C01	M-9
28128-K79-E00	M-9
28131-KRE-G01	M-9
28132-K2G-B00	M-9
28132-KN6-930	M-9
28133-KRM-850	M-9
28333-300-000	C-30

PROIBIDA A REPRODUÇÃO E DISTRIBUIÇÃO
1020913 - Matsuo Well Moto Matsuo

© Moto Honda da Amazônia Ltda.
Todos os direitos reservados.

ÍNDICE DE NÚMERO DE PEÇAS

Nº da Peça	Nº do bloco
30000	
30510-K1S-901	C-38
30520-K3H-B00	C-38
30700-K13-901	C-38
31000	
31110-KRE-H81	M-11
31120-K1S-901	M-11
31200-K68-901	M-13
31201-KPT-A01	M-13
31204-KG8-004	M-13
31205-KPT-A01	M-13
31206-KPH-881	M-13
31207-MBE-008	M-13
31500-KRM-B26	C-37
31503-K1S-B30	C-21
31600-K1S-901	C-38
31730-MAS-601	C-38
31916-KRM-841	M-2
32000	
32100-K68-B00	C-38
32111-KRE-G00	M-11
32401-K1S-920	C-37
32410-K1S-900	C-37
32601-K1S-900	C-37
33000	
33100-K3W-B02	C-1
33101-K3W-B00	C-1
33103-MKE-A50	C-1
33104-MKE-A50	C-1
33107-MKE-A50	C-1
33128-K3W-B01	C-1
33400-K68-B01	C-35
33411-K2K-D00	C-35
33412-K2K-D00	C-35
33413-K2K-D00	C-35
33450-K68-B01	C-35
33452-K2K-D00	C-35
33600-K68-B01	C-35
33650-K68-B01	C-35
33701-K3W-B01	C-36
33720-KRE-G01	C-36
33722-KRE-E31	C-36
33729-KRE-E31	C-36
33741-KRE-E31	C-34
33903-K3W-B01	C-1
34000	
34903-K0N-E01	C-36
35000	
35010-K68-B00	C-7
35100-K68-B01	C-7
35127-KPF-960	C-7
35130-K68-901	C-4
35160-KRE-G01	C-38
35162-KRE-G00	C-38
35163-KRE-G00	C-38
35200-K68-B01	C-4
35230-K68-B00	C-7
35330-KRE-851	C-4
35340-MGS-D31	C-5
35350-K1S-901	C-29
35357-KVS-F30	C-29
35750-K1S-900	M-15
35751-KPH-900	M-19
35752-KRM-840	M-19
35850-KCN-003	C-37
35856-KRE-B00	C-37
36000	
36162-K1S-901	C-26
36531-K68-B01	M-2
37000	
37100-K68-B01	C-2
37100-K68-B02	C-2
37110-K1H-B51	C-2
37120-K3W-B01	C-2
37130-K68-B01	C-2
37130-K68-B02	C-2
37205-K1H-B51	C-2
37215-KZZ-900	C-2
37700-KRE-G01	M-15
37750-KPH-701	M-2
37800-K1S-901	C-21
38000	
38110-K1S-B01	C-38
38301-KZZ-J01	C-38
38501-KSS-B31	C-38
38506-KVS-600	C-38
38520-K68-B01	C-5
38521-K1S-900	C-5
38770-K68-B02	C-38
38771-K2K-B01	C-38
38940-K1S-901	C-38
38941-K1H-B01	C-38
40000	
40510-K3H-B00	C-32
40540-K1S-B31	C-32
40541-KRE-K11	C-32
40544-KPS-730	C-19.20
40545-KPS-730	C-19.20
41000	
41201-KRE-G00	C-19.20
42000	
42301-K1S-900	C-19.20
42312-KPS-900	C-19.20
42620-KPE-730	C-19.20
42635-K1S-900	C-19.20
42650-K1S-900	C-19.20
42701-K1S-900	C-19.20
42711-KFT-626	C-19.20
42712-MAN-622	C-19.20
42713-KB7-901	C-19.20
43000	
43107-MBG-006	C-12
43108-KSP-B51	C-17
43112-KSP-B01	C-17
43150-K1S-921	C-17
43190-KRE-G31	C-17
43215-KGH-901	C-17
43251-KRE-K00	C-19.20
43310-K1S-921	C-15
43352-568-003	C-12
43352-568-003	C-17
43353-461-771	C-12
43353-461-771	C-17
43468-K1S-900	C-15
43503-MER-D01	C-15
43504-MB2-006	C-15
43510-K68-931	C-15
43511-KVS-F31	C-15
43512-KRE-G31	C-15
43514-KS6-701	C-15
43520-MJ6-315	C-15
43530-MV9-006	C-15
44000	
44301-K1S-900	C-14.20
44311-K1S-900	C-14.20
44312-K1S-900	C-14.20
44515-K68-900	C-14.20
44620-K1S-900	C-14.20
44635-K1S-900	C-14.20
44650-K1S-900	C-14.20
44701-KRE-920	C-14.20
44711-KFT-626	C-14.20
44712-KFT-621	C-14.20
44713-KFT-621	C-14.20
45000	
45108-KPH-951	C-12
45111-MAJ-G41	C-12
45111-MAJ-G41	C-17
45125-K68-B01	C-5
45126-K68-B01	C-5
45131-GZ0-006	C-12
45132-166-016	C-12
45132-166-016	C-17
45133-MA3-006	C-12
45133-MA3-006	C-17
45150-K1S-921	C-12
45150-K68-B00	C-7
45156-K68-900	C-5
45157-K68-900	C-5
45158-K68-900	C-5
45160-K68-B00	C-5
45190-K1S-921	C-12
45203-MCC-006	C-17
45215-KPH-951	C-12
45216-166-006	C-12
45218-MAJ-G41	C-17
45351-KRE-J10	C-14.20
45463-K68-B00	C-7
45504-410-003	C-5
45510-K1S-921	C-5
45513-KSS-951	C-15
45513-KV2-901	C-5
45517-166-006	C-5
45518-MG3-016	C-5
45520-GE2-006	C-5
45520-GW0-911	C-15
45521-GW0-911	C-15
45521-K21-901	C-5
45530-KVK-961	C-5
46000	
46182-MEL-D21	C-15
46500-KRE-G30	C-29
46504-KV6-702	C-15
46513-KRE-K00	C-29
46525-KK0-003	C-29
50000	
50010-K68-305ZA	C-39
50184-K1S-920	C-39
50201-K68-900	C-38
50202-K68-B00	C-39
50203-K68-900	C-43
50211-KRE-G00	C-39
50212-KPS-900	C-39
50311-KRE-G00	C-39
50312-KRE-G00	C-39
50315-K68-B00ZA	C-23.10
50316-KRE-G00	C-23.10
50325-K68-B00ZA	C-23.10
50352-GS6-000	C-34
50381-K31-900	C-37
50385-K1S-900	C-37
50385-KVS-750	C-37
50410-KRE-G00	C-23.10
50530-K1S-900	C-31
50531-K1S-920	C-39
50532-K1S-900	C-39
50533-KRE-G00	C-39
50534-KRE-G00	C-39
50535-KPF-850	C-31
50535-KRE-G00	C-39
50536-KRE-G00	C-39
50548-KRM-860	C-31
50549-356-700	C-31
50603-KEJ-900	C-30
50603-KPS-900	C-30
50612-KRE-G00	C-30
50617-466-000	C-30
50642-KRE-G00	C-30
50661-KRE-G00	C-30
50662-K3H-B00	C-30
50701-K1S-900	C-30
50706-K1S-900	C-30
50718-K1S-900	C-30
50720-K0A-DB0	C-30
50730-K0A-DB0	C-30
50730-K1S-920	C-5.20
50731-K1S-920	C-5.20

PROIBIDA A REPRODUÇÃO E DISTRIBUIÇÃO
10/09/25 - Matsuo - Web Moto Matsuo

© Moto Honda da Amazônia Ltda.
Todos os direitos reservados.

ÍNDICE DE NÚMERO DE PEÇAS

Nº da Peça	Nº do bloco
51000	
51400-K68-B01	C-11
51401-K68-B01	C-11
51410-K1S-901	C-11
51412-GC4-731	C-11
51412-KFG-003	C-11
51420-K68-B01	C-11
51425-KL8-901	C-11
51432-388-003	C-11
51437-KFG-003	C-11
51440-K1S-901	C-11
51454-K1S-901	C-11
51490-KL8-900	C-11
51500-K68-B01	C-11
51520-K68-B01	C-11
52000	
52101-KPS-900	C-32
52141-KPS-900	C-32
52144-GE2-005	C-32
52156-KAS-900	C-30
52156-KRE-900	C-32
52159-KB7-000	C-32
52170-K1S-900	C-32
52175-KRE-900	C-32
52176-KRE-900	C-32
52200-K1S-900ZB	C-32
52463-MAL-G00	C-33
52490-KRE-B01	C-33
53000	
53100-K1S-900	C-7
53131-KBB-950ZM	C-7
53140-KRE-G00	C-4
53166-KRE-G00	C-4
53172-KRH-D20	C-4
53174-KRH-D20	C-4
53175-KV2-900	C-5
53177-KPS-730	C-4
53178-KRH-D20	C-4
53192-KRM-860	C-4
53208-KCH-900	C-7
53214-KA4-701	C-9
53214-KZZ-901	C-9
53219-K68-B00	C-9
53229-KPE-900	C-9
53230-K1S-900ZB	C-7
57000	
57101-MER-D21	C-5.20
57103-K68-A01	C-5.20
57110-K1S-921	C-5.20
61000	
61000-K68-B00ZA	C-43
61000-K68-B00ZB	C-43
61000-K68-B00ZC	C-43
61000-K68-B10ZA	C-43
61100-K68-B00ZD	C-43
61102-K68-900	C-10
61200-K68-900ZA	C-10
61300-K68-B00ZA	C-43
61302-K68-B00	C-43
61303-K68-B00	C-43
61304-K68-B00	C-43
61310-K68-B00	C-43
64000	
64410-K68-B00ZD	C-22
64411-K68-B00ZA	C-22
64411-K68-B00ZB	C-22
64411-K68-B00ZC	C-22
64411-K68-B10ZA	C-22
64420-K68-B00ZD	C-22
64421-K68-B00ZA	C-22
64421-K68-B00ZB	C-22
64421-K68-B00ZC	C-22
64421-K68-B10ZA	C-22
64440-K68-B00	C-22
64450-K68-B00	C-22
77000	
77110-KA3-730	C-23
77200-K1S-900ZA	C-23
77205-286-000	C-23
77209-K26-900	C-36
77251-GFM-970	C-48
80000	
80101-165-000	C-34
80200-K1S-900ZC	C-23.10
81000	
81220-KRE-B00	C-49
81301-K1S-900	C-23.10
81302-K1S-900	C-23.10
83000	
83500-K68-B00ZB	C-24
83500-K68-B00ZC	C-24
83500-K68-B10ZA	C-24
83501-K1S-900	C-24
83501-KRM-B91	C-48
83510-K1S-900ZB	C-24
83520-K68-B00	C-22
83551-376-000	C-22
83551-GE2-000	C-22
83551-GE2-000	C-23.10
83551-GE2-000	C-37
83551-GE2-000	C-39
83600-K68-B00ZB	C-24
83600-K68-B00ZC	C-24
83600-K68-B10ZA	C-24
83601-K1S-900	C-24
83601-MB0-000	C-22
83601-MB0-000	C-43
83610-K1S-900ZB	C-24
83620-K68-B00	C-22
84000	
84701-K1S-900	C-34
84702-K1S-900	C-34
84707-KWT-900	C-23.10
84707-KWT-900	C-43
86000	
86101-K1S-900ZB	C-50
86150-GFC-901	C-22
86201-K68-B00ZB	C-50
86201-K68-B00ZC	C-50
86201-KWG-F20ZA	C-50
86202-K68-B00ZB	C-50
86202-K68-B00ZC	C-50
86202-KWG-F20ZA	C-50
86611-K68-B00ZA	C-50
86611-K68-B00ZB	C-50
86611-K68-B00ZC	C-50
86611-K68-B10ZA	C-50
86611-MGZ-B30ZB	C-50
86612-K68-B00ZA	C-50
86612-K68-B00ZB	C-50
86612-K68-B00ZC	C-50
86612-K68-B10ZA	C-50
86613-K68-B10ZA	C-50
86614-K68-B10ZA	C-50
86641-K68-B00ZA	C-50
86641-K68-B00ZB	C-50
86641-K68-B00ZC	C-50
86641-K68-B10ZA	C-50
86642-K68-B00ZA	C-50
86642-K68-B00ZB	C-50
86642-K68-B00ZC	C-50
86642-K68-B10ZA	C-50
86647-K68-B10ZA	C-50
86648-K68-B10ZA	C-50
86831-K68-B00ZB	C-50
86831-K68-B00ZC	C-50
86831-K68-B10ZA	C-50
86832-K68-B10ZA	C-50
87000	
87505-KWT-J00	C-49
87514-K1S-920	C-49
87516-KFC-900	C-33
88000	
88113-KVS-M20	C-3
88114-KFN-950	C-3
88114-KVS-M20	C-3
88210-K68-B01	C-3
88220-K68-B01	C-3
89000	
89211-KRM-B91	C-48
89212-KRE-B01	C-48
89212-KRM-B91	C-48
89213-KRM-B91	C-48
89215-KRM-B91	C-48
89216-KRE-G00	C-48
89218-KVK-840	C-48
90000	
90001-KPH-690	M-6
90002-KRM-840	M-2
90003-KRE-G00	C-23.10
90003-KVS-900	M-19
90004-GHB-670	C-10
90004-GHB-700	M-10
90004-GHB-710	M-6
90004-GHB-720	M-10
90005-K15-900	M-4
90011-KPT-A00	M-17
90012-KK3-830	M-3
90014-KRE-G00	M-2
90022-KRM-840	M-19
90024-MV9-670	C-39
90031-K70-600	M-15
90031-KRE-G00	M-15
90032-K70-600	M-15
90032-KRE-G00	M-15
90035-KRM-840	M-2
90036-KRE-G00	M-2
90050-KFL-850	M-8
90071-MB0-000	M-13
90083-KRM-840	M-4
90084-KPS-900	M-10
90085-KRM-850	M-9
90087-KRM-840	M-10
90091-KRM-840	M-2
90101-K1S-B30	C-23.10
90101-KRE-G00	C-39
90101-KRM-R80	C-5
90101-KVS-J00	C-21
90101-KWT-FB0	C-43
90101-KY6-008	C-2
90102-K68-900	C-10
90102-KRE-710	M-23
90102-KRE-G00	C-39
90102-KVS-J00	C-38
90103-K3H-B00	C-23.10
90103-K68-900	C-43
90104-KRM-R80	C-5
90104-KWT-FB0	C-43
90105-K1S-900	C-27
90105-KSP-930	C-19.20
90105-MG3-000	C-39
90106-K68-900	C-5
90106-MBB-000	C-14.20
90106-MBY-000	C-22
90106-MM4-000	C-22
90107-KF0-000	C-9
90107-KRE-B00	C-24
90107-MBG-000	C-7
90107-MBL-610	C-33
90108-KRE-E30	C-31
90110-MGP-D60	C-21
90111-147-000	C-25
90111-147-000	C-37
90111-162-000	C-22
90111-162-000	C-23
90111-162-000	C-37
90111-162-000	C-39

PROIBIDA A REPRODUÇÃO E DISTRIBUIÇÃO
1010913 - Matsuo - Weil Moto Matsuo

Voltar
4

© Moto Honda da Amazônia Ltda.
Todos os direitos reservados.

ÍNDICE DE NÚMERO DE PEÇAS

Nº da Peça	Nº do bloco
90111-KVS-B50	C-37
90112-GW3-000	C-30
90112-KRE-G00	C-21
90112-KRM-860	C-7
90113-HA6-770	C-4
90113-K15-920	C-27
90114-HB5-671	C-5
90116-383-721	C-11
90116-K2P-V61	C-22
90116-K2P-V61	C-43
90116-KSS-900	C-32
90116-SP0-003	C-22
90116-SP0-003	C-43
90124-KVS-600	C-24
90125-KZJ-900	C-19.20
90127-KF0-770	C-10
90131-K2K-D00	C-12
90131-KRM-840	M-15
90140-KZZ-901	C-15
90145-GAZ-981	C-5
90145-GAZ-981	C-15
90145-KVS-M30	C-15
90145-MS9-612	C-15
90154-KB7-700	C-39
90154-KRE-G00	C-33
90201-428-900	C-5.20
90201-KRE-G00	M-2
90201-KRM-840	M-11
90202-KRM-840	M-8
90202-KRM-840	M-14
90202-KRM-840	M-16.10
90206-250-000	M-3
90301-KWB-600	C-27
90301-MG8-000	C-34
90302-KRE-G00	C-37
90302-KRE-G00	C-38
90302-KWW-A00	C-22
90302-KWW-A00	C-43
90304-KGH-901	C-31
90304-KGH-901	C-33
90304-KRM-860	C-7
90305-KCJ-951	C-14.20
90305-KCJ-951	C-32
90306-KCJ-951	C-19.20
90308-MT8-000	C-27
90309-KPH-971	C-19.20
90311-KPS-900	C-25
90311-KVS-F30	C-34
90322-KRM-860	C-4
90401-K31-900	C-39
90401-KRE-G00	M-16.10
90401-KRM-B10	M-8
90401-KVS-740	M-8
90403-KRM-840	M-16.10
90404-KRE-G00	M-2
90407-259-000	M-15
90412-KPH-900	M-17
90417-KRM-840	M-19
90441-KRM-840	M-17
90443-KSS-B30	M-2
90451-KRE-G00	M-17
90453-KVS-900	M-17
90453-KVX-600	M-17
90454-KPS-900	M-17
90457-KRM-840	M-19
90458-KRE-G00	M-16.10
90458-KVS-900	M-17
90463-KRM-840	M-1
90465-MC4-000	C-19.20
90501-K1S-900	C-21
90501-KPT-A00	M-8
90501-KPT-A00	M-11
90501-KPT-A00	M-14
90501-KPT-A00	M-16.10
90501-KRE-900	C-29
90503-KRM-860	C-7
90504-KRM-860	C-23.10
90507-MGE-640	C-4
90508-K21-921	C-15
90512-300-000	C-32
90525-030-000	C-36
90544-439-930	C-11
90545-300-000	C-5
90545-300-000	C-15
90601-369-000	C-11
90604-KRM-840	M-16.10
90605-KVS-900	M-17
90606-KRM-840	M-19
90650-KW3-000	C-4
90650-KW3-000	C-29
90651-K14-A31	C-22
90651-K14-A31	C-24
90651-KRH-900	C-29
90651-KRH-900	C-38
90651-KRM-860	C-25
90651-KV6-003	C-38
90651-KVS-611	C-21
90651-MA5-671	C-5
90653-HC4-900	C-23.10
90659-MKE-A11	C-26
90661-GHB-610	C-25
90677-KRM-860	C-22
90677-KRM-860	C-25
90677-KRM-860	C-37
90677-KRM-860	C-43
90690-MEF-800	C-5
90690-MGS-D81	C-5
90701-KRE-G00	M-2
90701-KRE-G00	M-5
90702-KRM-840	M-6
90702-KRM-840	M-10
90702-KRM-840	M-14
90702-KRM-840	M-15
90741-KFB-000	M-16
90741-KGH-900	M-16
90741-KGH-900	M-16.10
90755-229-003	C-14.20
90755-229-005	C-14.20
90755-KGA-K00	C-14.20
91000	
91001-K1L-D01	M-16
91004-K31-901	M-17
91004-K70-601	M-16.10
91005-KRE-G01	M-17
91006-KRE-G01	M-17
91013-KRM-840	M-8
91015-KRM-841	M-17
91051-K68-901	C-19.20
91051-KRE-B01	C-9
91054-KPE-C01	C-14.20
91054-KVS-F01	C-14.20
91054-KVS-F02	C-14.20
91070-KPE-901	C-32
91071-KRM-870	M-9
91072-KT7-003	C-33
91202-KSP-911	M-6
91203-KSP-911	M-15
91212-422-006	C-15
91216-KGH-901	M-17
91251-KPH-901	C-14.20
91253-033-003	C-19.20
91262-KV3-831	C-33
91301-GGL-J01	M-23
91303-KRM-840	M-10
91304-KRM-840	M-2
91305-KPH-900	M-15
91305-KRM-840	M-10
91306-KRM-840	M-4
91307-KRM-840	M-6
91309-425-003	M-13
91320-MB0-000	M-13
91509-KRM-860	C-22
91771-MKK-H11	C-38
93000	
93404-06028-00	C-5.20
93500-05012-0H	C-26
93500-05016-0G	C-4
93700-05012-0A	M-14
93891-05014-18	C-25
93892-05012-18	M-23
93901-22320	C-2
93901-24480	C-36
93901-32320	C-4
93901-34120	M-14
93903-225J0	C-2
93903-24320	C-22
93903-24320	C-23.10
93903-24320	C-24
93903-24320	C-43
93903-24380	C-22
93903-24480	C-43
93903-25220	C-23.10
93903-25220	C-34
93903-25220	C-37
93903-25280	C-1
93903-25320	C-25
93903-25480	C-25
93913-25380	C-2
94000	
94002-08000-0S	C-15
94002-12200-0S	M-16.10
94030-10200	C-39
94050-05080	C-36
94050-06000	C-4
94050-06000	C-5
94050-06000	C-21
94050-06000	C-36
94050-06070	C-32
94050-08000	C-27
94050-08000	C-39
94050-08000	C-43
94050-10000	C-39
94101-08000	C-30
94101-16800	C-19.20
94103-05700	C-2
94103-05800	C-23.10
94103-08700	C-27
94201-20150	C-15
94201-20150	C-30
94201-30280	C-29
94251-08000	M-14
94301-07120	M-1
94305-20102	C-15
94510-28000	M-16.10
94608-50000	C-11
95000	
95001-45065-40	C-26
95002-02070	C-26
95002-02080	C-21
95002-02080	C-26
95002-40800-08	C-21
95002-41050-00	C-25
95015-54000	C-15
95701-06010-00	C-39
95701-06010-07	C-5.20
95701-06010-07	C-27
95701-06012-00	C-38
95701-06014-00	C-38
95701-06016-00	M-4
95701-06016-00	M-17
95701-06016-00	C-23.10
95701-06016-00	C-34
95701-06016-08	C-37
95701-06018-00	M-15
95701-06020-00	M-15
95701-06020-00	C-32
95701-06020-07	C-29
95701-06022-00	C-38
95701-06025-00	M-13
95701-06025-07	C-31
95701-06035-00	M-14
95701-06035-00	C-32
95701-06040-00	M-15
95701-06040-08	C-21
95701-06045-00	M-15
95701-06070-00	M-15
95701-08016-00	C-39
95701-08018-07	C-30
95701-08025-00	C-39
95701-08030-07	C-27
95701-08035-00	C-27
95701-08040-00	C-7
95701-08045-00	C-27
96000	
96001-06012-00	M-1

PROIBIDA A REPRODUÇÃO E DISTRIBUIÇÃO
10.105.43 - Matsuo - 191.Moto Matsuo

© Moto Honda da Amazônia Ltda.
Todos os direitos reservados.

ÍNDICE DE NÚMERO DE PEÇAS

Nº da Peça	Nº do bloco	Nº da Peça	Nº do bloco	Nº da Peça	Nº do bloco	Nº da Peça	Nº do bloco	Nº da Peça	Nº do bloco	Nº da Peça	Nº do bloco
96001-06012-00	C-5										
96001-06012-00	C-23.10										
96001-06014-07	C-15										
96001-06016-00	M-15										
96001-06016-07	C-5										
96001-06016-07	C-15										
96001-06020-07	C-15										
96001-06022-00	M-2										
96001-06022-00	M-4										
96001-06022-07	C-5										
96001-06035-00	M-1										
96001-06040-00	M-10										
96211-08000	C-30										
96220-30085	M-19										
96220-30168	M-14										
96600-06016-00	M-11										
96600-06022-00	M-11										
98000											
98200-31500	C-37										
98200-40750	C-38										
98200-41000	C-38										
98200-41500	C-38										

PROIBIDA A REPRODUÇÃO E DISTRIBUIÇÃO
1010913 - Matsuo - Well Moto Matsuo

© Moto Honda da Amazônia Ltda.
Todos os direitos reservados.

HONDA

The Power of Dreams

Publicado pela Moto Honda da Amazônia Ltda.
Setor Publicações Técnicas